BENDRI STATYBOS DUOMENYS

Statytojas:	UAB "Sūduvos vandenys" (kodas 151104226)
Užsakovas:	UAB "Sūduvos vandenys" (kodas 151104226)
Statybos adresas:	Sodo g., Sodo sk., Nartelio g., Žiedo g., Parko g., Liepų g., Gustaičių g., Šešupės g., Naujakurių g., Dovinės g., Jazminų g., Vingio g., Netičkampio k., Liudvinavo sen., Marijampolės savivaldybė.

PROJEKTAS:	Nuotekų šalinimo tinklų (inžinerinių tinklų grupės), kitos paskirties (nuotekų siurblinių) statinių (kitų inžinerinių statinių grupės) Sodo g., Sodo sk., Nartelio g., Žiedo g., Parko g., Liepų g., Gustaičių g., Šešupės g., Naujakurių g., Dovinės g., Jazminų g., Vingio g., Netičkampio k., Liudvinavo sen., Marijampolės savivaldybėje, projektas
Statinio projekto Nr.:	25-37
Statinio kategorija:	Nesudėtingieji
Projekto parengimo metai:	2025
Projekto etapas:	Techninis darbo projektas (TDP)
Projekto dalis:	Bendroji dalis
Laida:	0
Žymuo:	25-37-TDP.BD
Bylos Nr.:	01

Direktorius:	K.Amolevičius
Projekto vadovas:	G.Kemzūra Atestato Nr.:12930

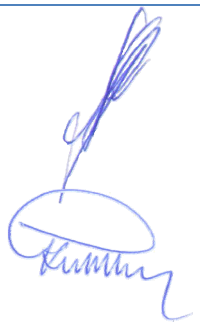

UAB „Patvanka"
Savanorių pr.194
44151 Kaunas
Lietuva

Tel.: +370-37-32-74-68
Faks.: +370-37-32-74-52
El. p.: info@patvanka.lt
www.patvanka.lt

A/s Nr.: LT 34 7044 0600 0309 1264
AB SEB Vilniaus bankas
Įmonės kodas 133364425
PVM mokėtojo kodas LT333644219

PROJEKTŲ ANALIZĖS INSTITUTAS, UAB
Linkmenų g. 28, 08217 Vilnius
Tel.: +370 52751482
El. p.: info@pai.lt

NUOTEKŲ ŠALINIMO TINKLŲ (INŽINERINIŲ TINKLŲ GRUPĖS), KITOS PASKIRTIES (NUOTEKŲ SIURBLINIŲ) STATINIŲ (KITŲ INŽINERINIŲ STATINIŲ GRUPĖS) SODO G., SODO SK., NARTELIO G., ŽIEDO G., PARKO G., LIEPŲ G., GUSTAIČIŲ G., ŠEŠUPĖS G., NAUJAKURIŲ G., DOVINĖS G., JAZMINŲ G., VINGIO G., NETIČKAMPIO K., LIUDVINAVO SEN., MARIJAMPOLĖS SAVIVALDYBĖJE, PROJEKTAS

TECHNINIS DARBO PROJEKTAS

BENDROSIOS EKSPERTIZĖS AKTAS NR. PAI-26-090-1

2026 m. lapkričio 06 d.
Vilnius

Užsakovas: UAB "Sūduvos vandenys"

Statytojas: UAB "Sūduvos vandenys"

Projektuotojas: Patvanka, UAB
PV Gediminas Kemzūra, kvalifikacijos atestatas Nr. 12930
PDV Jūratė Zeniūtė, kvalifikacijos atestatas Nr. 11945
PDV Inga Kupstienė, kvalifikacijos atestatas Nr. 24019
PDV P. Rizaitis, kvalifikacijos atestatas Nr. 39774
PDV J. Poderienė, kvalifikacijos atestatas Nr. 21100

Ekspertizei pateikta: Bendroji dalis
Nuotekų šalinimo dalis
Konstrukcijų dalis
Elektrotechnikos dalis
Procesų valdymo ir automatizacijos dalis
Statybos skaičiuojamosios kainos nustatymo dalis

1. Bendrieji statinių rodikliai

Nr.	Pavadinimas	Mato vnt.	Kiekis	Pastabos
	INŽINIERINIAI TINKLAI			
	Šešupės g.			
5.1.	Statinys Nr.1 - buitinių nuotekų šalinimo tinklai Šešupės g., bendras ilgis, iš jų:*	m	1029,85	Nesudėtingasis statinys, nauja

				statyba
5.1.1.	skersmens D90mm, ilgis*	m	467,43	
5.1.2.	skersmens D160mm, ilgis*	m	128,17	
5.1.3.	skersmens D200mm, ilgis*	m	434,25	
	Sodo g.			
5.2.	Statinys Nr.2 - buitinių nuotekų šalinimo tinklai Sodo g., bendras ilgis, iš jų:*	m	744,10	Nesudėtingasis statinys, nauja statyba
5.2.1.	skersmens D90mm, ilgis*	m	340,07	
5.2.2.	skersmens D160mm, ilgis*	m	72,91	
5.2.3.	skersmens D200mm, ilgis*	m	331,12	
	Žiedo g.			
5.3.	Statinys Nr.3 - buitinių nuotekų šalinimo tinklai Žiedo g., bendras ilgis, iš jų:*	m	322,69	Nesudėtingasis statinys, nauja statyba
5.3.1.	skersmens D160mm, ilgis*	m	35,28	
5.3.2.	skersmens D200mm, ilgis*	m	287,41	
	Parko g.			
5.4.	Statinys Nr.4 - buitinių nuotekų šalinimo tinklai Parko g., bendras ilgis, iš jų:*	m	311,03	Nesudėtingasis statinys, nauja statyba
5.4.1.	skersmens D160mm, ilgis*	m	100,48	
5.4.2.	skersmens D200mm, ilgis*	m	168,55	
5.4.3.	skersmens D90mm, ilgis*	m	42,00	
	Nartelio g.			
5.5.	Statinys Nr.5- buitinių nuotekų šalinimo tinklai Nartelio g., bendras ilgis, iš jų:*	m	137,12	Nesudėtingasis statinys, nauja statyba
5.5.1.	skersmens D160mm, ilgis*	m	38,76	
5.5.2.	skersmens D200mm, ilgis*	m	98,36	
	Liepų g.			
5.6.	Statinys Nr.6 - buitinių nuotekų šalinimo tinklai Liepų g., bendras ilgis, iš jų:*	m	306,68	Nesudėtingasis statinys, nauja statyba
5.6.1.	skersmens D160mm, ilgis*	m	48,68	
5.6.2.	skersmens D200mm, ilgis*	m	258,00	
	Naujakurių g.			
5.7.	Statinys Nr.7 - buitinių nuotekų šalinimo tinklai Naujakurių g., bendras ilgis, iš jų:*	m	629,50	Nesudėtingasis statinys, nauja statyba

5.7.1.	skersmens D160mm, ilgis*	m	53,50	
5.7.2.	skersmens D200mm, ilgis*	m	576,0	
	Dovinės g.			
5.8.	Statinys Nr.8 - buitinių nuotekų šalinimo tinklai Dovinės g., bendras ilgis, iš jų:*	m	429,0	Nesudėtingasis statinys, nauja statyba
5.8.1.	skersmens D160mm, ilgis*	m	38,0	
5.8.2.	skersmens D200mm, ilgis*	m	391,0	
	Gustaičių g.			
5.9.	Statinys Nr.9 - buitinių nuotekų šalinimo tinklai Gustaičių g., bendras ilgis, iš jų:*	m	199,0	Nesudėtingasis statinys, nauja statyba
5.9.1.	skersmens D160mm, ilgis*	m	33,0	
5.9.2.	skersmens D200mm, ilgis*	m	166,0	
	Vingio g.			
5.10.	Statinys Nr.10 - buitinių nuotekų šalinimo tinklai Vingio g., bendras ilgis, iš jų:*	m	733,15	Nesudėtingasis statinys, nauja statyba
5.10.1.	skersmens D90mm, ilgis*	m	473,15	
5.10.2.	skersmens D200mm, ilgis*	m	260,0	
KITI STATINIAI				
11.	Statinys Nr.11 – kitos paskirties statinys (nuotekų siurblinė NS-03, našumas 18,0m3/val.) Šešupės g.	vnt.	1,0	Nesudėtingasis statinys, nauja statyba
12.	Statinys Nr.12 – kitos paskirties statinys (nuotekų siurblinė NS-04, našumas 18,0m3/val.) Parko g.	vnt.	1,0	Nesudėtingasis statinys, nauja statyba
13.	Statinys Nr.13 – kitos paskirties statinys (nuotekų siurblinė NS-01, našumas 18,0m3/val.) Nartelio g.	vnt.	1,0	Nesudėtingasis statinys, nauja statyba
14.	Statinys Nr.14 – kitos paskirties statinys (nuotekų siurblinė NS-02, našumas 18,0m3/val.) Vingio g.	vnt.	1,0	Nesudėtingasis statinys, nauja statyba
STATYBOS SKAIČIUOJAMOJI KAINA				
7.1.	Statybos skaičiuojamoji kaina (2026-10 kainomis)	tūkst. Eur	1956.196	
7.1.1.	Statybos montavimo darbai	tūkst. Eur	1467.600	
7.1.2.	Įrenginiai	tūkst. Eur	306.728	
7.1.3.	Projektavimas ir inžinerinės paslaugos	tūkst. Eur	88.716	
7.1.4.	Užsakovo rezervas	tūkst. Eur	93.152	

* — žvaigždute pažymėti rodikliai apskaičiuojami pagal Nekilnojamųjų daiktų kadastro duomenų nustatymo taisykles, kurias tvirtina

Aplinkos ministras. Baigus statybą ir atlikus kadastrinius matavimus, šie rodikliai gali turėti neesminių nukrypimų.

Privalomųjų dokumentų projektui rengti sąrašas:

• Statinio projektavimo užduotis

• Marijampolės savivaldybės administracijos išduoti specialiieji reikalavimai, 2025-11-24 Nr. SRD-41-251124-00124. Specialieji architektūros reikalavimai, 2025-11-24 Nr. SARD-41-251124-00125.

• 2026-04-15d. UAB „Sūduvos vandenys“ prisijungimo sąlygos Nr.SD-896 (1.8).

• 2026-03-18d. Marijampolės savivaldybės administracijos žemės ūkio skyriaus techninės sąlygos statiniams melioruotoje žemėje projektuoti, 2026-03-18 Nr. AL-3741 (17.52).

• 2025m. UAB “Toposfera” atlikta topografine nuotrauka. TIIIS1-20260120-003157, TIIIS2-20251008-068120, TIIIS2-20251008-068101, TIIIS1-20260120-0031, TIIIS1-20260115-002493, TIIIS2-20251209-084275, TIIIS2-20251008-068126, TIIIS2-20251008-068128.

2. Projekto apžvalga

Buitinių nuotekų šalinimo tinklai suprojektuoti Netičkampio k., Liudvinavo sen., Marijampolės savivaldybėje. Nuotekų tinklai projektuojami šiose gatvėse - Sodo g., Sodo sk., Nartelio g., Žiedo g., Parko g., Liepų g., Gustaičių g., Šešupės g., Naujakurių g., Dovinės g., Jazminų g., Vingio g.

Šio projekto sprendiniais numatoma naujų komunalinių buitinių nuotekų šalinimo tinklų ir nuotekų siurblinių statyba. Nuotekų šalinimo tinklai numatyti įrengti iš savitakinių movinių PVC ar PP vamzdžių ''N'' klasės, jei darbai bus vykdomi atviru būdu, tranšėjoje. Jei tinklams įrengti bus naudojamos betranšėjinės tinklų įrengimo technologijos turi būti naudojami slėginiai PE100-RC PN10 SDR17 (LST EN 12201-2) vamzdžiai. Vartotojų prisijungimui suprojektuotos išvadų atšakos D160mm, kurių gale ties sklypo riba numatyta įrengti plastikinius šulinius D425mm skersmens. Suprojektuotam tinkle numatyti apžiūros ar pasijungimo šuliniai iš surenkamo gelžbetonio elementų D1,0m-1,5m skersmens, jei šulinio gylis didesnis kaip 3,0m ar šulinys yra skirtas apžiūrai ir plastikiniai šuliniai D600mm, D425mm skersmens, jei šulinio gylis seklesnis nei 3,0m, Nauji nuotekų šalinimo tinklai numatyti prijungti prie esamų gyvenvietės tinklų. Buitinių nuotekų siurblinės numatytos kaip pilnai sukomplektuoti gamykliniai gaminiai iš dvigubų PE sienučių cilindrinės talpos D2,0m skersmens su joje įrengtais nuotekų siurbliais. Persiurbiamos nuotekos bus apskaitomos siurblinėse įrengtais elektromagnetiniais debitomačiais. Buitinių nuotekų siurblinių valdymo sistemos suprojektuotos su vienu programuojamu loginiu valdikliu atliekančiu valdymo bei kontrolės funkcijas. Nuotekų siurblinės veiks autonomiškai automatiniu režimu.

3. Projekto pritarimai, suderinimai, specialieji ekspertizės aktai

• UAB "Sūduvos vandenys" projekto derinimo raštas, 2026-06-18, nr. SD-1441 (1.11).

• AB "Telia Lietuva" Rolandas Litvaitis, 2026-05-19. Suderinta.

• AB "Energijos skirstymo operatorius" registracijos Nr. P189037. Elektra: Raimundas Vasiukevičius 2026-05-18 Pritarta. Dujos: Ramunė Žukauskienė 2026-05-14 Neaktualu. Ryšiai: VAConas Robotas 2026-05-13 Neaktualu.

• Marijampolės rajono savivaldybės administracija. Roberta Kelertienė, Andrius Šipaila, Andrius Juška, Darius Cinaitis,2026-08-20. Valdas Žemaitis 2026-08-24. Elektroniniai parašai.

• Marijampolės rajono savivaldybės administracija. Dainius Čeplikas, Andrius Juška 2026-06-16, Andrius Šipaila, Jonas Kazakevičius, Lilija Bradaitienė 2026-06-17. Elektroniniai parašai.

• Nacionalinės žemės tarnybos prie aplinkos ministerijos sutikimas statyti statinius, 2026 m. spalio 23 d. Nr. 26SUT-29627-0001.

PROJEKTO ĮVERTINIMAS

Nuotekų šalinimo tinklų (inžinerinių tinklų grupės), kitos paskirties (nuotekų siurblinių) statinių (kitų inžinerinių statinių grupės) Sodo g., Sodo sk., Nartelio g., Žiedo g., Parko g., Liepų g., Gustaičių g., Šešupės g., Naujakurių g., Dovinės g., Jazminų g., Vingio g., Netičkampio k., Liudvinavo sen., Marijampolės savivaldybėje, projektas atitinka Reglamento (ES) Nr. 2024/3110 nustatytus esminius statinių reikalavimus, privalomųjų projekto rengimo dokumentų, kitų Lietuvos Respublikos įstatymų ir teisės aktų, normatyvinių statybos techninių dokumentų reikalavimus.

Techninį darbo projektą galima tvirtinti.

Direktorė Laura Juškevičienė

Bendrosios ekspertizės vadovas Dainius Rutkauskas
(kvalif. atest. Nr. 12680)
el. p. info@pai.lt

Ekspertizę atliko:
Dainius Rutkauskas, kvalif. atest. Nr. 12680
Remigijus Indrašius, kvalif. atest. Nr. 41703
Dainius Šakinis, kvalif. atest. Nr. 26456
Stasys Baltakys, kvalif. atest. Nr. 14945, 31662, 25989
Gintas Stankus, kvalif. atest. Nr. 13-Em, Nr. 25700

Dokumento žymuo	Lapų sk.	Laida	Dokumento pavadinimas	Pastabos
	1	0	Antraštinis lapas	
25-37-TDP.BD-BSŽ	1	0	Bylos sudėties žiniaraštis	
25-37-TDP-PSŽ	1	0	Projekto dokumentų sudėties žiniaraštis	
25-37-TDP.BD-BSR	1	0	Bendrieji statinių rodikliai	
25-37-TDP.BD-AR	7	0	Aiškinamasis raštas	
25-37-TDP.BD-BTS	12	0	Bendrosios techninės specifikacijos	
25-37-TDP	14	0	Brėžiniai	
25-37-TDP.BD-PDV-SL	1	0	Statinio projekto dalių vadovų sąrašas ir sprendinių suderinimo lapas	
	4		Specialieji reikalavimai	
	9		Techninė užduotis	
	4		2026-04-15d. UAB „Sūduvos vandenys“ prisijungimo sąlygos Nr.SD-896 (1.8)	
	3		2026-04-15d. UAB „Sūduvos vandenys“ prisijungimo sąlygomis Nr.SD-896 (1.8), 2026-03-18d. Marijampolės savivaldybės administracijos žemės ūkio skyriaus techninės sąlygos statiniams melioruotoje žemėje projektuoti,	
	12		Toponuotrauka	

0	2025-09	Statybos darbams, rangovų parinkimui		
LAIDA	IŠLEIDIMO DATA	LAIDOS STATUSAS. KEITIMO PRIEŽASTIS (JEI TAIKOMA)		
KVAL. PATV. DOK. NR.	**UAB „PATVANKA“**		**Nuotekų šalinimo tinklų (inžinerinių tinklų grupės), kitos paskirties (nuotekų siurblinių) statinių (kitų inžinerinių statinių grupės) Sodo g., Sodo sk., Nartelio g., Žiedo g., Parko g., Liepų g., Gustaičių g., Šešupės g., Naujakurių g., Dovinės g., Jazminų g., Vingio g., Netičkampio k., Liudvinavo sen., Marijampolės savivaldybėje, projektas**		
	PAREIGOS	VARDAS, PAVARDĖ	PARAŠAS	Bendroji dalis
12930	PV	G. Kemzūra		
				DOKUMENTO PAVADINIMAS: Bylos sudėties žiniaraštis; LAIDA: 0
lt	Statytojas - UAB “Sūduvos vandenys” (kodas 151104226)			DOKUMENTO ŽYMUO: **25-37-TDP.BD-BSŽ**; LAPAS: 1; LAPŲ: 1

Eil. Nr.	Bylos (segtuvo) žymuo	Laida	Pavadinimas	Pastabos / Bylos Nr.
1.	25-37-PP	0	Projektiniai pasiūlymai	PP-01
2.			Techninis darbo projektas:	
3.	25-37-TDP.BD	0	Bendroji dalis.	01
4.	25-37-TDP.NŠ	0	Nuotekų šalinimo dalis	02
5.	25-37-TDP.SK	0	Konstrukcijų dalis	03
6.	25-37-TDP.E	0	Elektrotechnikos dalis	04
7.	25-37-TDP.PVA	0	Proceso valdymo ir automatizavimo dalis	05
8.	25-37-TDP.KS	0	Statybos skaičiuojamosios kainos nustatymo dalis	06

0	2025-11	Statybos darbams, rangovui parinkti	
LAIDA	IŠLEIDIMO DATA	LAIDOS STATUSAS. KEITIMO PRIEŽASTIS (JEI TAIKOMA)	
KVAL. PATV. DOK. NR.	UAB „PATVANKA“	**Nuotekų šalinimo tinklų (inžinerinių tinklų grupės), kitos paskirties (nuotekų siurblinių) statinių (kitų inžinerinių statinių grupės) Sodo g., Sodo sk., Nartelio g., Žiedo g., Parko g., Liepų g., Gustaičių g., Šešupės g., Naujakurių g., Dovinės g., Jazminų g., Vingio g., Netičkampio k., Liudvinavo sen., Marijampolės savivaldybėje, projektas**	
	PAREIGOS / VARDAS, PAVARDĖ / PARAŠAS		
12930	PV / G.Kemzūra		
		DOKUMENTO PAVADINIMAS	LAIDA
		Projekto sudėties žiniaraštis	0
lt	Statytojas – UAB “Sūduvos vandenys” (kodas 151104226).	DOKUMENTO ŽYMUO: **25-37-(PP/TDP)-PSŽ**	LAPAS: 1 / LAPŲ: 1

Pavadinimas	Mato vienetas	Kiekis	Pastabos
V. INŽINERINIAI TINKLAI (Nurodomas kiekvienos paskirties inžinerinių tinklų pavadinimas)			
Šešupės g.			
1. Statinys Nr.1 - buitinių nuotekų šalinimo tinklai Šešupės g., bendras ilgis, iš jų:	m	**1029,85**	Nesudėtingasis statinys, nauja statyba
skersmens D90mm, ilgis	m	467,43	
skersmens D160mm, ilgis	m	128,17	
skersmens D200mm, ilgis	m	434,25	
Sodo g.			
2. Statinys Nr.2 - buitinių nuotekų šalinimo tinklai Sodo g., bendras ilgis, iš jų:	m	**744,10**	Nesudėtingasis statinys, nauja statyba
skersmens D90mm, ilgis	m	340,07	
skersmens D160mm, ilgis	m	72,91	
skersmens D200mm, ilgis	m	331,12	
Žiedo g.			
3. Statinys Nr.3 - buitinių nuotekų šalinimo tinklai Žiedo g., bendras ilgis, iš jų:	m	**322,69**	Nesudėtingasis statinys, nauja statyba
skersmens D160mm, ilgis	m	35,28	
skersmens D200mm, ilgis	m	287,41	
Parko g.			
4. Statinys Nr.4 - buitinių nuotekų šalinimo tinklai Parko g., bendras ilgis, iš jų:	m	**311,03**	Nesudėtingasis statinys, nauja statyba
skersmens D160mm, ilgis	m	100,48	
skersmens D200mm, ilgis	m	168,55	
skersmens D90mm, ilgis	m	42,0	

0	2025-10	Projektinių sprendinių nustatymui, visuomenės informavimui
LAIDA	IŠLEIDIMO DATA	LAIDOS STATUSAS. KEITIMO PRIEŽASTIS (JEI TAIKOMA)

KVAL. PATV. DOK. NR.	**UAB „PATVANKA“**			**Nuotekų šalinimo tinklų (inžinerinių tinklų grupės), kitos paskirties (nuotekų siurblinių) statinių (kitų inžinerinių statinių grupės) Sodo g., Sodo sk., Nartelio g., Žiedo g., Parko g., Liepų g., Gustaičių g., Šešupės g., Naujakurių g., Dovinės g., Jazminų g., Vingio g., Netičkampio k., Liudvinavo sen., Marijampolės savivaldybėje, projektas**
	PAREIGOS	VARDAS, PAVARDĖ	PARAŠAS	
12930	PV	G. Kemzūra		
				DOKUMENTO PAVADINIMAS: Bendrieji statinių rodikliai — LAIDA: 0
lt	Statytojas - UAB “Sūduvos vandenys” (kodas 151104226)			DOKUMENTO ŽYMUO: **25-37-TDP-BSR** — LAPAS: 1 — LAPŲ: 3

Pavadinimas	Mato vienetas	Kiekis	Pastabos
Nartelio g.			
5. Statinys Nr.5- buitinių nuotekų šalinimo tinklai Nartelio g., bendras ilgis, iš jų:	m	**137,12**	Nesudėtingasis statinys, nauja statyba
skersmens D160mm, ilgis	m	38,76	
skersmens D200mm, ilgis	m	98,36	
Liepų g.			
6. Statinys Nr.6 - buitinių nuotekų šalinimo tinklai Liepų g., bendras ilgis, iš jų:	m	**365,41**	Nesudėtingasis statinys, nauja statyba
skersmens D160mm, ilgis	m	48,68	
skersmens D200mm, ilgis	m	258,00	
Naujakurių g.			
7. Statinys Nr.7 - buitinių nuotekų šalinimo tinklai Naujakurių g., bendras ilgis, iš jų:	m	**629,50**	Nesudėtingasis statinys, nauja statyba
skersmens D160mm, ilgis	m	53,50	
skersmens D200mm, ilgis	m	576,0	
Dovinės g.			
8. Statinys Nr.8 - buitinių nuotekų šalinimo tinklai Dovinės g., bendras ilgis, iš jų:	m	**462,0**	Nesudėtingasis statinys, nauja statyba
skersmens D160mm, ilgis	m	36,0	
skersmens D200mm, ilgis	m	391,0	
Gustaičių g.			
9. Statinys Nr.9 - buitinių nuotekų šalinimo tinklai Gustaičių g., bendras ilgis, iš jų:	m	**199,0**	Nesudėtingasis statinys, nauja statyba
skersmens D160mm, ilgis	m	33,0	

Pavadinimas	Mato vienetas	Kiekis	Pastabos
skersmens D200mm, ilgis	m	166,0	
Vingio g.			
10. Statinys Nr.10 - buitinių nuotekų šalinimo tinklai Vingio g., bendras ilgis, iš jų:	m	**733,15**	Nesudėtingasis statinys, nauja statyba
skersmens D90mm, ilgis	m	473,15	
skersmens D200mm, ilgis	m	260,0	
VI. KITI STATINIAI			
11. Statinys Nr.11 – kitos paskirties statinys (nuotekų siurblinė NS-03, našumas 18,0m^3/val.) Šešupės g.	vnt.	1,0	Nesudėtingasis statinys, nauja statyba
12. Statinys Nr.12 – kitos paskirties statinys (nuotekų siurblinė NS-04, našumas 18,0m^3/val.) Parko g.	vnt.	1,0	Nesudėtingasis statinys, nauja statyba
13. Statinys Nr.13 – kitos paskirties statinys (nuotekų siurblinė NS-01, našumas 18,0m^3/val.) Nartelio g.	vnt.	**1,0**	Nesudėtingasis statinys, nauja statyba
14. Statinys Nr.14 – kitos paskirties statinys (nuotekų siurblinė NS-02, našumas 18,0m^3/val.) Vingio g.	vnt.	**1,0**	Nesudėtingasis statinys, nauja statyba

1. BENDRIEJI DUOMENYS. PROJEKTUOJAMŲ STATINIŲ SĄRAŠAS

Statinio projekto pavadinimas: „Nuotekų šalinimo tinklų (inžinerinių tinklų grupės), kitos paskirties (nuotekų siurblinių) statinių (kitų inžinerinių statinių grupės) Sodo g., Sodo sk., Nartelio g., Žiedo g., Parko g., Liepų g., Gustaičių g., Šešupės g., Naujakurių g., Dovinės g., Jazminų g., Vingio g., Netičkampio k., Liudvinavo sen., Marijampolės savivaldybėje, projektas".
Projekto Nr.: 25-37
Statybos adresas: Sodo g., Sodo sk., Nartelio g., Žiedo g., Parko g., Liepų g., Gustaičių g., Šešupės g., Naujakurių g., Dovinės g., Jazminų g., Vingio g., Netičkampio k., Liudvinavo sen., Marijampolės savivaldybė.
Užsakovas – UAB “Sūduvos vandenys” (kodas 151104226).
Statytojas - UAB “Sūduvos vandenys” (kodas 151104226).
Projekto etapas: techninis darbo projektas.
Statinių kategorijos: nesudėtingieji statiniai.
Statybos rūšis: nauja statyba.
Projektuojamų statinių sąrašas:

1. Buitinių nuotekų šalinimo tinklai
   Naudojimo paskirtis: Inžinerinis tinklas
   Kategorija: Nesudėtingasis statinys
   Statinio statybos rūšis: Nauja statyba
2. Kitos paskirties statinys – buitinių nuotekų siurblinė (kitų inžinerinių statinių grupės)
   Naudojimo paskirtis: kitos paskirties
   Kategorija: Nesudėtingasis statinys
   Statinio statybos rūšis: Nauja statyba

Projekto įgyvendinimo apimtyje yra statybos darbai, medžiagų, gaminių tiekimas, bandymai, techninio ir darbo projekto naujos laidos parengimas, brėžinių „taip pastatyta“ parengimas, kadastrinių matavimų atlikimas.
Įrengtus tinklus eksploatuos UAB „Sūduvos vandenys“.

Visi statybos darbai bus atliekami, naudojant medžiagas ir gaminius, kurie patvirtinti Užsakovo ir techninio prižiūrėtojo. Vykdant darbus turi būti laikomasi medžiagų ir gaminių gamintojų instrukcijų, montavimo nurodymų, bei juose nurodytų reikalavimų.
Parengtas projektas, jo sprendiniai atitinka įstatymų, kitų teisės aktų, projekto rengimo dokumentų, normatyvinių statybos techninių dokumentų, statinio saugos ir paskirties dokumentų nuostatas. Projektas neprieštarauja projekto rengimo dokumentams, teritorijų planavimo dokumentams, esminiams statinio ir statinio architektūros, aplinkos, kraštovaizdžio, nekilnojamųjų kultūros paveldo vertybių apsaugos reikalavimams. Numatomi statybos sprendiniai nepažeis trečiųjų asmenų interesų, įvertinant LR statybos įstatymo 6 straipsnio 4 dalies nuostatas, neblogins esamos gaisrinės saugos situacijos.

2. PROJEKTO DALIES RENGIMO PAGRINDAS

Projektas parengtas vadovaujantis:

1. Projektavimo technine užduotimi,
2. Specialiaisiais architektūriniais reikalavimais,
3. 2026-04-15d. UAB „Sūduvos vandenys“ prisijungimo sąlygomis Nr.SD-896 (1.8),
4. 2026-03-18d. Marijampolės savivaldybės administracijos žemės ūkio skyriaus techninėmis sąlygomis statiniams melioruotoje žemėje projektuoti,
5. 2025m. UAB “Toposfera” atlikta topografine nuotrauka.

Projektas parengtas pagal šių pagrindinių normatyvinių teisės aktų reikalavimus:

1.	Lietuvos Respublikos statybos įstatymas
2.	LR Specialiųjų žemės naudojimo sąlygų įstatymas
3.	STR 1.01.03:2017 „Statinių klasifikavimas“
4.	STR 1.04.04:2017 „Statinio projektavimas, projekto ekspertizė“
5.	STR 1.05.01:2017 „Statybą leidžiantys dokumentai. Statybos užbaigimas. Statybos sustabdymas. Savavališkos statybos padarinių šalinimas. Statybos pagal neteisėtai išduotą statybą leidžiantį dokumentą padarinių šalinimas“
6.	Lietuvos Respublikos vandens vartojimo norma RSN 26-90
7.	STR 2.07.01:2003 „Vandentiekis ir nuotekų šalintuvas. Pastato inžinerines sistemos. Lauko inžineriniai tinklai.“
8.	STR 1.01.04:2015 “Statybos produktų, neturinčių darniųjų techninių specifikacijų, eksploatacinių savybių pastovumo vertinimas, tikrinimas ir deklaravimas. Bandymų laboratorijų ir sertifikavimo įstaigų paskyrimas. Nacionaliniai techniniai įvertinimai ir techninio vertinimo įstaigų paskyrimas ir paskelbimas”
9.	Kitais statyba reglamentuojančiais teisės aktais.

PASTABOS:

- Rangovas statybos metu turi vadovautis aktualiomis teisės aktų ir normatyvių dokumentų redakcijomis. Jei atskiruose normatyviniuose dokumentuose tai pačiai konstrukcijai, savybei, rodikliui, pastato elementui ir pan. nustatyti skirtingi parametrai, pasirenkamas tas parametras, kuris užtikrintų geresnes pastato fizines, technines ir eksploatacines savybes.
- Vykdant statybos darbus, būtina laikytis Lietuvos Respublikoje galiojančių įstatymų, vyriausybinių nutarimų, statybinių organizacinių techninių reglamentų, statybos normų, ministerijų taisyklių, įsakymų, nurodymų, rekomendacijų, standartų, kurie yra skelbiami tinklalapyje http://www.lrs.lt/
- Visi statybos produktai (gaminiai ir medžiagos) bei įrenginiai privalo atitikti techninėse specifikacijose nurodytas savybes, bei rodiklius. Gali būti naudojami lygiaverčiai ir analogiškų savybių (parametrų) gaminiai, medžiagos, įranga kaip yra apibūdinta šiose techninėse specifikacijose. Darbų metu naudoti tik Lietuvos Respublikoje sertifikuotus gaminius ir medžiagas. Būtini statybos produktų (gaminių ir medžiagų), įrenginių kokybę įrodantys privalomieji dokumentai - atitikties sertifikatai ir atitikties deklaracijos.
- Statybos metu turi būti gautas raštiškas techninio prižiūrėtojo sutikimas, kad siūlomų gaminių, medžiagų ir įrengimų techninės savybės atitinka projekto sprendinius.
- Statyboje naudojamos statybinės medžiagos turi atitikti išplėstinius aplinkos apsaugos kriterijus ir darniosios srities statybos produktus, t. y. vadovaujantis 2011 m. kovo 9 d. Europos Parlamento ir Tarybos reglamento (ES) Nr. 305/2011, kuriuo nustatomos suderintos statybos produktų rinkodaros sąlygos ir panaikinama Tarybos direktyva 89/106/EEB (OL 2011 L 88, p. 5) (toliau – Europos Parlamento ir Tarybos reglamentas (ES) Nr. 305/2011), nuostatomis rinkai tiekiamus statybos produktus, turinčius darniąsias technines specifikacijas (darniuosius Europos standartus ir Europos vertinimo dokumentus, kurių pagrindu išduodami Europos techniniai įvertinimai).

3. PROJEKTO DALIES RENGIMUI NAUDOTA PROGRAMINĖ ĮRANGA

Projektinių pasiūlymų parengimui naudota ši licencijuota projektavimo programinė įranga:

- WINDOWS SVR STD 2003 ENGLISH OEM 5CLT,
- Adobe Acrobat Professional.
- AUTOCAD LT 2006,
- Geomap 2016.

4. STATYBOS VIETA

Buitinių nuotekų šalinimo tinklai suprojektuoti Netičkampio k., Liudvinavo sen., Marijampolės savivaldybėje. Netičkampis – kaimas Marijampolės savivaldybėje, 3 km į šiaurę nuo Liudvinavo, prie krašto kelio Nr.182 Marijampolė–Liudvinavas–Krosna , dešiniajame Šešupės krante. Seniūnaitijos centras. Veikia Šešupės pagrindinė mokykla, Netičkampio paštas (LT-69019), biblioteka, yra Dovinės vingio parkas, tvenkinys, mažoji hidroelektrinė. Netičkampyje gyvena 554 gyventojai.

Nuotekų tinklai projektuojami šiose gatvėse - Sodo g., Sodo sk., Nartelio g., Žiedo g., Parko g., Liepų g., Gustaičių g., Šešupės g., Naujakurių g., Dovinės g., Jazminų g., Vingio g..

Suprojektuoti tinklai nėra saugomose teritorijose. Projektuojamų tinklų trasose yra esamų požeminių inžinerinių tinklų. Tinklų statybos trasose saugomų medžių, želdinių nėra. Statybos rajonas yra vėsiojo vidutinio klimato juostoje su vidutinio šiltumo vasaromis bei vidutinio šaltumo žiemomis. Lietuvos klimatas priskiriamas 5–6 atšiaurumo zonoms.

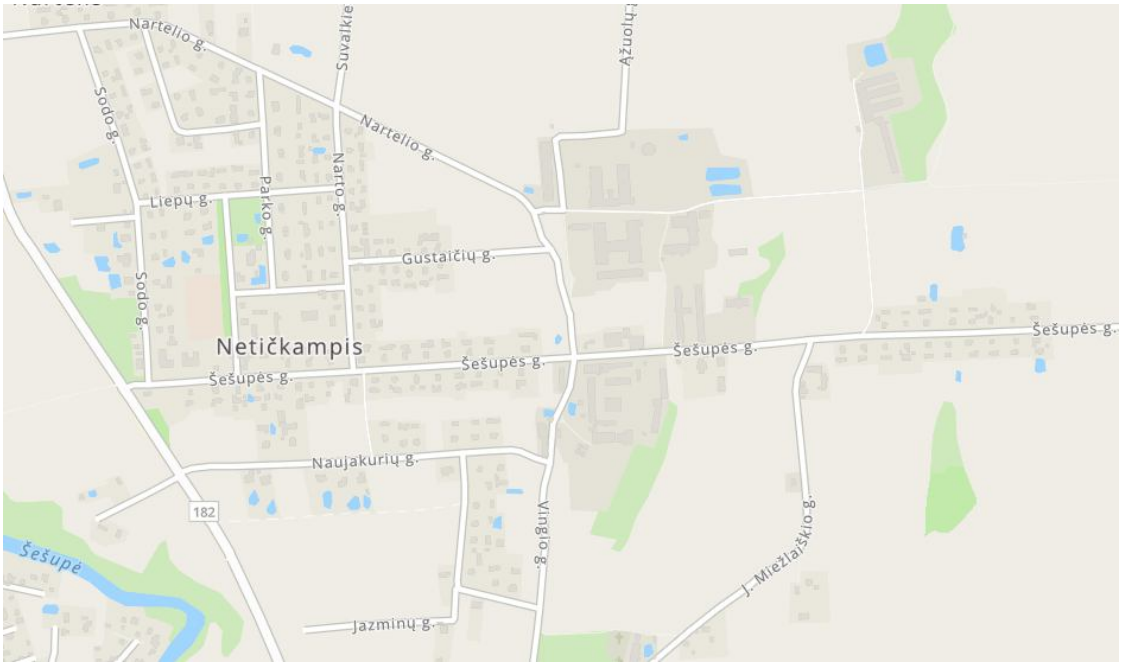

1pav. Situacijos schema.

5. KULTŪROS PAVELDO OBJEKTAI IR TERITORIJOS

Projektuojami inžineriniai tinklai nėra nekilnojamųjų kultūros vertybių teritorijoje.

6. TERITORIJŲ PLANAVIMO DOKUMENTAI

Suprojektuoti inžineriniai tinklai neprieštarauja Marijampolės savivaldybės bendrajam planui ir atitinka Marijampolės savivaldybės vandens tiekimo ir nuotekų tvarkymo infrastruktūros plėtros specialiojo plano ir jo korekcijų sprendinius.

7. INFORMACIJA APIE NUMATOMŲ STATYBOS DARBŲ POVEIKĮ APLINKAI, GYVENTOJAMS, KAIMYNINĖMS TERITORIJOMS

Tinklų statyba bus vykdoma nesudėtingomis sąlygomis. Statybos metu eismas gatvėse nebus ribojamas. Poveikis aplinkai statybos metu bus minimalus, o tinklų eksploatavimo metu poveikio aplinkai nebus. Tinklų statybos darbai turi būti derinami su UAB „Sūduvos vandenys“ atstovais.
Žemės paviršius (reljefas) ir esamos dangos baigus darbus turės būti atstatomos į pradines altitudes.

Rangovai turi koordinuoti šiame projekte numatytų darbų vykdymą su kitais šiame rajone numatytais darbais, jų vykdymo grafiku.
Rangovas turi imtis visų reikiamų priemonių, kad jo įrangos, transporto priemonių, darbuotojų ir veiklos sukelti nepatogumai gyventojams ir trečiosioms šalims būtų kuo mažesni. Rangovas neturi sukelti žalos medžiams, esantiems greta darbų zonos. Statybos metu turi būti numatytos esamų medžių ir želdinių apsaugos. Rangovo veikla neturi sukelti potvynių, aplinkos taršos ar kitų padarinių susijusių su trečiosios šalies turto sugadinimu. Statybos darbų metu turi būti valomos gatvės darbų zonoje, o statybinė technika, jų ratai plaunami mašinoms plauti skirtose vietose.

8. PROJEKTINIŲ SPRENDINIŲ APRAŠYMAS

Šio projekto sprendiniais numatoma naujų komunalinių buitinių nuotekų šalinimo tinklų ir nuotekų siurblinių statyba.
Suprojektuoti tinklai galės būti įrengiami etapais.
Nuotekų šalinimo tinklai projektuojami pagal UAB „Sūduvos vandenys“ techninę užduotį ir pateiktą schemą.
Šiuo metu gyvenvietėje yra buitinių nuotekų šalinimo tinklai, nuotekų siurblinės, kuriuos eksploatuoja UAB „Sūduvos vandenys“.
Būsimų vartotojų skaičius (numatytas prijungti šiuo projektu) tiksliai nėra žinomas (apie 80 namų arba 240gyv.).
Įvertinus esamą vartojimą ir RSN 26-90 jungtinę vandens vartojimo normą priimam 180 l/d gyv..
Įgyvendinus suprojektuotą plėtrą ir prijungus planuojamus vartotojus gyvenvietės buitinių nuotekų srautai padidės šiais skaičiuotinais kiekiais ir debitais:

- Buitinių nuotekų skaičiuotinas didžiausias debitas iki 8,0m^3/val..
- Buitinių nuotekų didžiausias dienos kiekis iki 50,0 m^3/d, įvertinus infiltraciją.

Teršalų koncentracijos buitinių nuotekų padidėjusiame sraute priimtos pagal teorinius teršalų kiekius 1GE ir analogus ir teorinės teršalų koncentracijos sausuoju periodu bus:

- BDS_7 iki 250mg/l,
- pakibusios medžiagos iki 250mg/l,
- bendras azotas iki 50mg/l,
- bendras fosforas iki 15mg/l.

Nuotekų šalinimo tinklai numatyti įrengti iš savitakinių movinių PVC ar PP vamzdžių "N" klasės, jei darbai bus vykdomi atviru būdu, tranšėjoje. Jei tinklams įrengti bus naudojamos betranšėjinės tinklų įrengimo technologijos turi būti naudojami slėginiai PE100-RC PN10 SDR17 (LST EN 12201-2) vamzdžiai.
Vartotojų prisijungimui suprojektuotos išvadų atšakos D160mm, kurių gale ties sklypo riba numatyta įrengti plastikinius šulinius D425mm skersmens.

Suprojektuotam tinkle numatyti apžiūros ar pasijungimo šuliniai:

- iš surenkamo gelžbetonio elementų D1,0m-1,5m skersmens, jei šulinio gylis didesnis kaip 3,0m ar šulinys yra skirtas apžiūrai
- plastikiniai šuliniai D600mm, D425mm skersmens, jei šulinio gylis seklesnis nei 3,0m,

Nauji nuotekų šalinimo tinklai numatyti prijungti prie esamų gyvenvietės tinklų.

Buitinių nuotekų siurblinė numatyta kaip pilnai sukomplektuoti gamyklinis gaminys iš dvigubų PE sienučių cilindrinės talpos su joje įrengtais 2 nuotekų siurbliais. Persiurbiamos nuotekos bus apskaitomos elektromagnetiniais debitomačiais.
Buitinių nuotekų siurblinių parametrai nustatyti pagal hidraulinius skaičiavimus priimant, kad mažiausias slėginio vamzdžio skersmuo pagal STR 2.07.01:2003) yra DN80 (išorinis skersmuo d=90mm), mažiausias skaičiuotinis srauto greitis slėginiame nuotekų vamzdyje turi būti 1m/s. Kad būtų užtikrintos šios dvi sąlygos nuotekų siurblinių našumas turi būti ne mažesnis kaip 18,0m^3/val., o išvystomi slėgiai paskaičiuoti įvertinant geometrinius nuotekų kėlimo aukščius, bei slėgio nuostolius slėginiame nuotekų tinkle:

1. Reikiamas slėgis nuotekų siurblinei NS-01 - $P=H_g+H_n=4,05m+3,50m=7,55m$ (0,8bar), priimtas slėgis 1,0bar,
   - kur H_g- geometrinis kėlimo aukštis,
   - kur H_n- slėgio nuostoliai nuotekų vamzdyne.
2. Reikiamas slėgis nuotekų siurblinei NS-02 - $P=H_g+H_n=9,40m+4,99m=14,39m$ (1,5bar), priimtas slėgis 1,7bar,
   - kur H_g- geometrinis kėlimo aukštis,
   - kur H_n- slėgio nuostoliai nuotekų vamzdyne.
3. Reikiamas slėgis nuotekų siurblinei NS-03 - $P=H_g+H_n=9,90m+7,72m=17,62m$ (1,8bar), priimtas slėgis 2,0bar,
   - kur H_g- geometrinis kėlimo aukštis,
   - kur H_n- slėgio nuostoliai nuotekų vamzdyne.
4. Reikiamas slėgis nuotekų siurblinei NS-04 - $P=H_g+H_n=2,65m+0,45m=3,1m$ (0,32bar), priimtas slėgis 0,5bar,
   - kur H_g- geometrinis kėlimo aukštis,
   - kur H_n- slėgio nuostoliai nuotekų vamzdyne.

Buitinių nuotekų siurblinės valdymo sistemos suprojektuotos su vienu programuojamu loginiu valdikliu atliekančiu valdymo bei kontrolės funkcijas. Nuotekų siurblinė veiks autonomiškai automatiniu režimu.

Projektuojamų tinklų apsaugos zona:

- kai vamzdis paklotas iki 2,5m gylio – 2,0 m nuo vamzdžio ašies į abi puses;

- kai vamzdis paklotas giliau kaip 2,5m gylyje – 3,0 m nuo vamzdžio ašies į abi puses;

Visa darbų ir paslaugų apimtis numatyta šiame projekte yra:

- techninio darbo projekto naujos laidos (jei bus būtina) parengimas,
- nuotekų ir nuotekų siurblinių statybos darbai,
- teritorijų, dangų sutvarkymo darbai baigus statybos darbus,
- paklotų tinklų hidrauliniai bandymai, peržiūra TV kamera,
- išpildomosios nuotraukos atlikimas,
- kadastrinių matavimų atlikimas ir kadastrinių bylų parengimas,
- statinių perdavimas eksploatacijai.

Rangovas privalo būti susipažinęs su tinklų statybai keliamais reikalavimais ir pilnai atsako už atliktų darbų kokybišką išpildymą. Tinklai turi būti statomi naudojant vamzdžius, šulinius, gaminius, kurie atitinka techninių specifikacijų, užsakovo reikalavimus, bei taikant tiek atvirus, tiek betranšėjinius metodus. Tinklai turi būti pastatyti iš tokių statybos produktų, kurių savybės per ekonomiškai pagrįstą pastato naudojimo trukmę užtikrintų esminius lauko nuotakyno tinklo, kaip inžinerinio statinio (inžinerinių tinklų), reikalavimus, kad veikiančios apkrovos nesukeltų šių pasekmių:

- jo suirimo (griūties);
- didesnių už leistinas jo deformacijų;
- žalos arti jo (viršuje, apačioje, greta) esamiems: pastatams (ar jų dalims) bei inžineriniams statiniams (ar jų dalims);
- žalos, kurios pasekmės yra neadekvačios jo suirimui (griūčiai) šalia jo esamų pastatų (ar jų dalių), inžinerinių statinių ar jų dalių deformacijos ar griūtys.

Suprojektuoti tinklai yra teritorijoje, kurioje yra esamų požeminių tinklų, todėl vykdant statybą reikia įvertinti saugius atstumus, kad nebūtų pažeistas esamų konstrukcijų stabilumas. Ten kur darbai planuojami vykdyti atviru būdu, darbų zona neturėtų būti platesnė kaip 3,0m nuo projektuojamo tinklo (vamzdžio) ašies į abi puses. Darbus vykdant tranšėjoje bus reikalinga naudoti tranšėjos kraštų išramstymo įrangą.

Dangos baigus statybos darbus turi būti atstatytos pagal esamą dangų konstrukciją.

Suprojektuoti tinklai, jų statybos metodai atitinka aplinkos apsaugos reikalavimus ir yra darnūs su aplinka. Visi darbai turi būti atliekami pagal projektą, darbo brėžinius (jei būtina) ir vykdant darbus turi būti laikomasi medžiagų ir gaminių gamintojų instrukcijų, montavimo nurodymų, bei juose nurodytų reikalavimų.

TURINYS

1. BENDRIEJI REIKALAVIMAI 2
1. TAIKYMO SRITIS 2
1.2. BENDROSIOS NUOSTATOS 2
1.3. ĮSTATYMAI IR REIKALAVIMAI 2
1.4. TECHNINĖ DOKUMENTACIJA 2
1.5. ĮRANGA, GAMINIAI IR MEDŽIAGOS 3
1.5.1. Bendrieji nurodymai 3
1.5.2. Pristatymas į statybvietę 3
1.5.3. Laikymas ir apsauga 3
1.6. DARBŲ APIMTIS 4
1.6.1. Pagrindiniai darbai 4
1.6.2. Išpildomieji brėžiniai ir kadastriniai matavimai 4
1.6.3. Instrukcijų parengimas 4
1.6.4. Kiti darbai 5
1.6.5. Įvairių sutarčių sąryšis 5
1.7. RANGOVO TEIKIAMOS PATALPOS 5
1.8. INFORMACIJA IR ĮSIPAREIGOJIMAI, SUSIJĘ SU STATYBVIETĖS ĮRENGIMU 5
1.8.1. Bendrieji nurodymai 5
1.8.2. Laikinas vandens tiekimas 6
1.8.3. Laikini nuotekų persiurbimo įrenginiai ir tinklai 6
1.8.4. Laikina elektros energija 7
1.8.5. Statybvietės apšvietimas 7
1.8.6. Sanitariniai įrenginiai 7
1.8.7. Darbo sąlygos 7
1.8.8. Saugos reikalavimai ir bendra tvarka statybvietėje 7
1.8.9. Rangovo statomi ženklai 7
1.9. STATINIO PRIPAŽINIMAS TINKAMU NAUDOTI 8
1.10. APSAUGOS REIKALAVIMAI 8
1.10.1. Turto apsauga 8
1.10.2. Sprogmenys ir sprogdinimas, priešgaisrinė sauga 8
1.10.3. Aplinkos apsauga 8
1.11. DARBŲ SAUGA 9
1.11.1. Bendrieji nurodymai 9
1.11.2. Potencialiai pavojingų darbo vietų statybvietėje sąrašas: 9
1.11.3. Darbų su kenksmingomis medžiagomis ir pavojingais įrenginiais sąrašas: 9
1.11.4. Pavojingos vietos statybvietėje: 10
1.12. PROJEKTO PLANAVIMAS 10
1.12.1. Darbo grafikas 10
1.13. BŪTINOS PROJEKTO SPRENDINIŲ ĮGYVENDINIMO SĄLYGOS 10
Teisės aktų laikymasis ir reikalingi leidimai 10
Kvalifikaciniai reikalavimai statybos rangovui ir subrangovams 10
Kvalifikaciniai reikalavimai bendrųjų ir specialiųjų statybos darbų vadovams ir specialistams 10
Statinio statybos techninės priežiūros organizavimo ir vykdymo tvarka 10

0	2025-09	Statybos darbams, rangovų parinkimui		
LAIDA	IŠLEIDIMO DATA	LAIDOS STATUSAS. KEITIMO PRIEŽASTIS (JEI TAIKOMA)		
KVAL. PATV. DOK. NR.	**UAB „PATVANKA“**			**Nuotekų šalinimo tinklų (inžinerinių tinklų grupės), kitos paskirties (nuotekų siurblinių) statinių (kitų inžinerinių statinių grupės) Sodo g., Sodo sk., Nartelio g., Žiedo g., Parko g., Liepų g., Gustaičių g., Šešupės g., Naujakurių g., Dovinės g., Jazminų g., Vingio g., Netičkampio k., Liudvinavo sen., Marijampolės savivaldybėje, projektas**
	PAREIGOS	VARDAS, PAVARDĖ	PARAŠAS	Bendroji dalis
12930	PV	G. Kemzūra		
				DOKUMENTO PAVADINIMAS: Bendrosios techninės specifikacijos; LAIDA: 0
lt	Statytojas - UAB “Sūduvos vandenys” (kodas 151104226)			DOKUMENTO ŽYMUO: **25-37-TDP.BD-BTS**; LAPAS: 1; LAPŲ: 12

1. BENDRIEJI REIKALAVIMAI

1. Taikymo sritis

Techninis darbo projektas parengtas vadovaujantis privalomaisiais dokumentais, LR galiojančiais statybos verslą tvarkančiais įstatymais, teisės aktais ir normatyviniais projekto rengimo dokumentais.
Šios techninės specifikacijos yra neatskiriama techninio projekto dalis. Jos papildo bendraisiais reikalavimais ir nurodymais atskirų projekto dalių technines specifikacijas, kurias reikėtų skaityti drauge su brėžiniais.
Ši specifikacija apima statybos darbų atlikimą, statybinių medžiagų, įrengimų tiekimą, pristatymą į statybos aikštelę, pastatymą ir sumontavimą. Darbas apima montavimą ir, jei nenurodoma kitaip, visas medžiagas, būtinas pilnam įrengimui, ir tokius patikrinimus bei reguliavimus, kokie aprašyti specifikacijose, brėžinius ir visą tai, ko gali prireikti, kad būtų įrengti tinklai. Žodžiai "pilnas įrengimas" turi reikšti ne tik darbų atlikimą ir įrengimus, nurodytus šioje specifikacijoje, bet ir visus atsitiktinius komponentus, kurie yra reikalingi pilnam darbo atlikimui ir leisti objektui tinkamai veikti.

1.2. Bendrosios nuostatos

Rangovas (ir Užsakovo patvirtinti Subrangovai) turi būti Lietuvos Respublikoje registruotas ir atitinkamai atestuotas juridinis vienetas, turintis panašaus darbo patirtį ir šiam darbui atlikti reikalingą personalą bei įrangą.
Techninės priežiūros vadovas – Užsakovo paskirtas fizinis ar juridinis asmuo, kuris atstovauja Užsakovui statybos metu ir vykdo statybos techninio prižiūrėtojo veiklą. Jo pagrindinis tikslas – tikrinti, kad statomas ir pastatytas statinys atitiktų statinio projektą, teisės aktų ir normatyvinių dokumentų reikalavimus, kontroliuoti statybos darbų kokybę.
Užsakovas, Techninės priežiūros vadovas, Rangovas, Subrangovai ir kiti statybos proceso dalyviai privalo vadovautis Lietuvos Respublikos įstatymais ir kitais teisės aktais, kurių galiojančias redakcijas skelbia Valstybinė teritorijų planavimo ir statybos inspekcija prie Aplinkos ministerijos (žiūrėti http://www.vtpsi.lt/), bei UAB "Sūduvos vandenys" įmonės dokumentais.
Atsakingi darbai ir konstrukcijos, nurodyti techninėse specifikacijose, turi būti priimti Užsakovo tai įforminant aktu, o baigtas statinys (darbai) turi būti priimtas naudoti Lietuvos Respublikoje nustatyta tvarka.
Pagrindinės Rangovo pareigos:

- Kad būtų pastatyti statiniai pagal projekte numatytus sprendinius, Rangovas turi atlikti darbą, kuris apima medžiagų ir įrengimų sukomplektavimą, pristatymą į statybvietę, statybą, montavimą bei būtinus patikrinimus ir bandymus.
- Rangovas privalo palaikyti ryšį su Lietuvos Respublikos kontroliuojančiomis institucijomis, užtikrinti jų patikrinimus savo sąskaita bei ištaisyti trūkumus, kuriuos jie atras patikrinimo metu.
- Rangovas turi užtikrinti, kad darbas būtų atliktas teisinga seka.
- Rangovas privalo užtikrinti, kad visos darbo dalys ir visos medžiagos tarpusavy būtų suderintos.

1.3. Įstatymai ir reikalavimai

Užsakovas, Inžinierius, Rangovas, Subrangovai ir kiti statybos proceso dalyviai privalo vadovautis Lietuvos Respublikos įstatymais.
Visos konstrukcijos, gaminiai ir medžiagos turi atitikti Lietuvos standartus ir reikalavimus.
Ten, kur Lietuvos nacionaliniai reglamentai, techniniai standartai, statybos ir aplinkos normos yra griežtesnės nei konkretūs šiose specifikacijose nurodyti atitinkami tarptautiniai standartai, turi būti vadovaujamasi Lietuvos standartais.

1.4. Techninė dokumentacija

Ši specifikacija turi būti skaitoma drauge su brėžiniais.
Jei projekto dokumentuose randama neatitikimų ar prieštaravimų, tai dokumentų viršenybė nustatoma taip:

1. techninės specifikacijos;
2. aiškinamieji raštai;

3. brėžiniai ar schemos;
4. sąnaudų kiekių žiniaraščiai.

Rangovas neturi teisės pats nukrypti nuo brėžinių ar specifikacijų, daryti techninio projekto pakeitimus, atlikti papildomus darbus ar keisti statybines medžiagas. Tokį leidimą gali išduoti tik Užsakovo įgaliotas asmuo (techninės priežiūros vadovas) arba pats Užsakovas, suderinus su projekto vykdymo priežiūros vadovu. Apie visus pakeitimus ir papildomus darbus reikia raštiškai informuoti Užsakovą, dar nepradėjus jokių pakeitimų.

1.5. Įranga, gaminiai ir medžiagos

1.5.1. Bendrieji nurodymai

Ši specifikacija nustato minimalius reikalavimus įrangai, darbo ir medžiagų kokybei, taikytinus šiame projekte.

Visi gaminiai, įranga, medžiagos ir priedai turi atitikti nurodytus projekto dokumentacijoje ir turi būti nauji. Visa įranga turi būti sertifikuota arba pripažinta tinkama naudoti Lietuvoje nustatyta tvarka ir turėti atitikties įvertinimo dokumentą.

Visos tiekiamos dalys turi būti suprojektuotos ir pagamintos taip, kad atlaikytų maksimalias apkrovas gamybos, montavimo ir ilgalaikės eksploatacijos metu. Naudojamos medžiagos turi būti naujos, darbų ir medžiagų kokybė turi užtikrinti įrangos eksploataciją pagal paskirtį ir privalo atitikti visų Specifikacijų skyrių reikalavimus.

Visa įranga turi būti skirta nuolatiniam veikimui pagal paskirtį statybvietėje vyraujančiomis atmosferinėmis ir eksploatacinėmis sąlygomis, nebent būtų nurodyta kitaip.

Kur įmanoma, Rangovas turi užtikrinti maksimalų analogiškos skirtingų gamintojų įrangos suderinamumą.

Jei specifikacijose nurodyti konkretūs gamintojai arba modelių pavadinimai ar standartai, tai reiškia, jog reikia laikytis tokio tipo, kokybės ir funkcijos standarto, taikomo atitinkamai medžiagai ar įrangai. Gamintojų produktai turi būti tokie patys, kaip ir specifikacijose nurodyti produktai. Visais atvejais „Techninių specifikacijų“ reikalavimai yra viršesni už gamintojo standartus.

Jei specifikacijose yra nurodomi kokie nors gaminiai, prietaisai, produktai, medžiagos, formos, konstrukcijų tipai ir pan., pažymint jų gamintojo pavadinimą, modelį ar katalogo numerį, *tokių gamintojų produktai yra tik patvirtinto kokybės reikalavimo pavyzdžiai*.

Visos medžiagos, gaminiai ir įranga turi būti pateikti su:

- gamintojo rekvizitais, firmos atpažinimo ženklu;
- specifikacija;
- pagaminimo data.

1.5.2. Pristatymas į statybvietę

Visos atvežamos į statybvietę medžiagos turi būti tokiame įpakavime, kokiame jas parduoda gamintojas – su etiketėmis ir dokumentais, patvirtinančiais jų tapatybę.

Gaminių ir medžiagų pristatymą reikia koordinuoti pagal statybos darbų grafiką. Prekių užsakovas yra atsakingas už pranešimų dėl defektų pateikimą. Visos pretenzijos turi būti pateikiamos prekių tiekėjui. Atvežtos į statybą medžiagos ir gaminiai turi būti tuoj pat apžiūrimi ir, jei yra defektų ar neatitikimų užsakymams – pareikštos raštu pretenzijos tiekėjams.

1.5.3. Laikymas ir apsauga

Statybinės medžiagos turi būti sandėliuojamos taip, kad nekristų jų kokybė. Reikia laikytis kiekvienos medžiagos, gaminio nurodytų saugojimo reikalavimų ir gamintojo pateiktų galiojančių nuorodų. Medžiagos, sandėliuojamos aikštelėje, turi būti tinkamai išdėstytos, kai reikalinga – izoliuotos, džiovinamos, šildomos ir tinkamai vėdinamos, taip, kad kiekviena medžiaga būtų skirtingoje vietoje ir lengvai prieinama apžiūrėjimui.

Rangovas turi kiek įmanoma sumažinti medžiagų ir įrangos sandėliavimo statybvietėje laiką, planuodamas tiekimą taip, kad tai vyktų pagal statybos poreikius. Rangovas statybvietėje neturi sandėliuoti nereikalingų medžiagų ar įrangos ir privalo imtis atsargumo priemonių, kad nė viena konstrukcija nebūtų apkrauta tokiu svoriu, kuris keltų grėsmę konstrukcijos vientisumui ar žmonių saugumui.

Rangovas turi pastatyti leidžiamą apkrovą nurodančius ženklus ir laikytis jų. Rangovui privalu gauti iš gamintojų informaciją apie įrangos sandėliavimo ir aptarnavimo būdus ir šių reikalavimų laikytis. Visos išlaidos, susijusios su medžiagų ir įrangos sandėliavimu, laikomos įtrauktomis į Sutartį ir papildomai neapmokamos. Jokios medžiagos negali būti atvežtos į statybvietę, kol nebus įvykdytos šios sąlygos:

- gautos gamintojo rekomendacijas dėl sandėliavimo statybvietėje ir jos patvirtintos,
- projekto Inžinieriaus nėra nurodyta ir patvirtinta medžiagų saugojimo vieta.

Medžiagos, gaminiai ir įranga, pažeistos ar kitaip sugadintos dėl veiklos statybos aikštelėje, turi būti pakeistos naujomis Rangovo sąskaita. Už medžiagų ir gaminių nuostolius arba sugadinimus visiškai atsako Rangovas.

1.6. Darbų apimtis

1.6.1. Pagrindiniai darbai

Projektas apima projektavimą (darbo brėžinių, naujos techninio projekto laidos parengimą (jei tai yra būtina) brėžinių „taip pastatyta“ parengimą), statybą, įrangos, medžiagų tiekimą, išbandymo ir paleidimo-derinimo darbus, išpildomųjų brėžinių ir kadastrinių matavimų atlikimą, personalo apmokymą.

Projekto įgyvendinimas numatomas vienu etapu.

Visi statybos darbai turi būti atliekami pagal projektą (brėžinius), naudojant medžiagas ir gaminius, kurie turi būti patvirtinti Užsakovo ir techninio prižiūrėtojo. Vykdant darbus turi būti laikomasi medžiagų ir gaminių gamintojų instrukcijų, montavimo nurodymų, bei juose nurodytų reikalavimų.

Šių techninių specifikacijų tikslas - nustatyti pagrindinius bendruosius techninius reikalavimus statybos procesui, paslaugoms, statybos produktams ir medžiagoms, kuriuos privalo vykdyti Rangovas.

Rangovas turi būti tinkamai susipažinęs su jo laukiančiu uždaviniu, apžiūrėjęs ir įvertinęs statybvietę, darbo sąlygas joje bei surinkęs pakankamą informaciją apie esamų statinių, tinklų ir jų priklausinių stovį.

Rangovas turi atidžiai susipažinti su atliktomis tyrinėjimų ataskaitomis ir numatyti visas įmanomas priemones, reikalingas tam, kad Sutarties darbų vykdymo metu būtų užtikrintas nepertraukiamas esamų tinklų funkcionavimas.

1.6.2. Išpildomieji brėžiniai ir kadastriniai matavimai

Rangovas turi turėti atspausdintų statybos brėžinių komplektą. Juose kasdien raudona spalva žymėti atliktus darbus ir visus pakeitimus. Šių brėžinių komplektas bet kuriuo metu privalo būti pateiktas patikrinimui. Greta naujų pastatytų objektų Rangovas juose turi žymėti ir duomenis, gautus kasinėjimo darbų metu. Rangovo pareiga - kartą per mėnesį visus pakeitimus pažymėti minėtuose brėžiniuose ir pateikti techniniam prižiūrėtojui dvi atspausdintas kopijas, kuriose matytųsi atlikti darbai ir pakeitimai. Visi papildomi darbai išpildymo brėžiniuose turi būti pažymėti masteliu, bent jau lygiu Užsakovo brėžinių masteliui. Šiuose brėžiniuose privalomos nuorodos į kitus brėžinius.

Baigęs visus darbus, Rangovas savo sąskaita parengia ir pateikia pasirašytus brėžinius, su žyma „TAIP PASTATYTA“. Du šių brėžinių komplektai turi būti pateikti techniniam prižiūrėtojui patvirtinti. Gavęs techninio prižiūrėtojo patvirtinimą, Rangovas turi pateikti brėžinius Užsakovui.

Kaip sudėtinę išpildymo brėžinių dalį Rangovas privalo pateikti pilną komplektą tinklo bandymų dokumentacijos.

Rangovas privalės atlikti nekilnojamo turto kadastrinius matavimus pagal „Nekilnojamojo turto objektų kadastrinių matavimų ir kadastro duomenų surinkimo bei tikslinimo taisykles“ ir kitą tuo metu galiojančią tvarką.

1.6.3. Instrukcijų parengimas

Užbaigiant darbus Rangovas parengia ir pateikia Užsakovui naudojimo ir priežiūros instrukcijas, atitinkančias Užsakovo reikalavimus ir pakankamai detalias, kad Užsakovas galėtų tinkamai atlikti statinio ir jo sistemų eksploatavimą, priežiūrą, išmontavimą, surinkimą, reguliavimą ir taisymą.

Instrukcijų sudėtis turi būti tokia:

- Saugaus naudojimo aprašymas;
- Įrenginių techniniai pasai;
- Įrenginių techniniai ir naudojimo duomenys;
- Tikrinimų, bandymų rezultatų dokumentai;
- Techninio aptarnavimo aprašymas;
- Garantiniai įsipareigojimai;
- Sertifikatai ir atitinkami leidimai naudoti Lietuvoje;
- Tiekėjų ir subrangovų sąrašus su adresais, telefonais, faksais, elektroninio pašto adresais.

Minėta dokumentacija turi būti pateikta Užsakovui, spausdinta versija (1 egz.). Įvežtos dokumentacijos užrašai turi būti išversti į lietuvių kalbą.

1.6.4. Kiti darbai

Į Rangovo darbų apimtį taip pat įeina:

- darbo brėžinių, brėžinių „taip pastatyta“ parengimas, naujų techninio projekto laidų parengimą, jei tai yra būtina,
- statybvietės apžiūrėjimas (ištyrimas);
- statybvietės parengiamieji darbai;
- naujai statomų tinklų ir įrenginių nužymėjimai;
- statybvietės atstatymas ir sutvarkymas,
- visi reikiami atlikti sistemų, tinklų perjungimai reikalingi atlikti darbų eigoje,
- visi reikiami statybos darbai pagal archeologinių tyrimų ataskaitos išvadas, kurie gali būti susiję su suprojektuoto tinklo įrengimu, bei jo eksploatacija,
- išpildomųjų brėžinių ir kadastrinių matavimų atlikimas, kadastrinių bylų parengimas ir registracija,
- bandymai, defektų ištaisymas,
- projekto vykdymo priežiūra,
- personalo mokymas.

1.6.5. Įvairių sutarčių sąryšis

Prireikus, Rangovas turi pateikti visą informaciją, atitinkamus brėžinius ir priemones, kurios leistų teisingai nustatyti požeminių objektų vietą, konstrukcijų matmenis ir pan., t.y. visa, kas gali būti reikalinga darbų atlikimui pagal kitas sutartis ir projektus statybvietės teritorijoje.

1.7. Rangovo teikiamos patalpos

Rangovas pateikia visas reikiamas patalpas (administracines, bendrojo naudojimo, gyvenamąsias) ir visas reikiamas priemones savo bei kitiems, jo žinioje esantiems darbuotojams, dirbantiems pagal šią Sutartį. Rangovas iki statybos darbų pradžios pasirūpina statybos darbų žurnalais. Rangovas turi įvertinti, kad statybvietė bus įrengta uždaroje ir saugomoje teritorijoje.

1.8. Informacija ir įsipareigojimai, susiję su statybvietės įrengimu

1.8.1. Bendrieji nurodymai

Rangovas pateikia visą reikalingą laikiną įrangą, kuri nurodyta projekte. Rangovas turi įrengti visus laikinuosius statinius pagal vietos valdžios įstaigų arba komunalinių įmonių reikalavimus, taip pat pagal visus vietinius įstatymus ir Užsakovo (įmonės) taisykles, vidaus dokumentų reikalavimus.

Visas išlaidas, susijusias su laikinaisiais statiniais, įskaitant (bet ne tik) jų montavimą, aptarnavimą, perkėlimą ir pašalinimą, turi sumokėti Rangovas.

Rangovas privalo imtis visų saugumo priemonių dėl pėsčiųjų, dėl transporto judėjimo saugumo, minimaliai įtakoti tinkamą automobilių eismą ir užtikrinti specialaus transporto pravažiavimą atliekamų Darbų zonoje.

Šiuo metu dėl statybos technologijų pažangos, bei naudojamų medžiagų ir jiems sukurtų priedų, metų sezoniškumas neturi didesnės įtakos, iškyrus teritorijos tvarkymo darbus, kurie turi būti atliekami šiltuoju metų periodu.

Tinklų montavimas atliekamas ekskavatoriaus, vamzdžių klotuvo ir autokrano pagalba, naudojant kryptinio gręžimo įrangą, vamzdžių įtraukimo įrangą. Kasant tranšėjas ir iškasas, jų šlaitai turi būti išramstyti.
Medžiagos, gaminiai ir įranga, pažeistos ar kitaip sugadintos dėl veiklos statybos aikštelėje, turi būti pakeistos naujomis Rangovo sąskaita. Sandėliuoti gruntą ir medžiagas virš esamų (jau paklotų) inžinerinių tinklų draudžiama. Privaloma, kiek įmanoma, sumažinti medžiagų ir įrangos sandėliavimo statybvietėje laiką, planuodamas tiekimą taip, kad jis vyktų pagal statybos poreikius.
Statybvietė turi būti formuojama laisvoje neužstatytose ir nenumatomoje užstatyti vietoje. Kiekvienam statybos etapui turi būti formuojamos atskiros statybvietės.
Privažiavimui iki statybvietės bus naudojamos esamos gatvės. Dauguma medžiagų, konstrukcijų, įrengimų bus montuojama tiesiai nuo automobilio, tokiu būdu, išvengiant sandėliavimo statybvietėje. Statybvietėje bus suformuota apsisukimo aikštelė 12x12m krovininiam transportui.
Darbuotojų buitinės patalpos, administracinės patalpos, kuriose įrengiama statybų vadovo bei pasitarimų patalpos, įrengiamos atvežamuose konteinerio tipo nameliuose (statybiniuose vagonėliuose). Minėtos patalpos bus prijungiamos prie esančių inžinerinių tinklų (laikino elektros statybinio įvado). Statybvietėje turės būti pastatyti biotuoletai.
Autotransporto judėjimo greitis statybvietėje neturi būti didesnis kaip 10 km/val., tam turi būti pastatyti įspėjamieji kelio ženklai.
Statybos sklypas turi būti aptverta laikina apsaugine tvora ir iškabinti perspėjančius ženklus apie vykdomą statybą. Aplink statybvietę sumontuojama laikina tvora, naudojama statybos laikotarpiu. Tvoros aukštis ne žemesnis kaip 1,6 m, ištisinė, įrengiama iš tipinių surenkamų elementų su vielos tinklo užpildu. Signaliniai aptvarai, skirti pažymėti ir įspėti žmones apie pavojingų zonų ribas, turi būti įrengiami 0,8 m aukščio (stovai su pakabinta balta-raudona juosta).

1.8.2. Laikinas vandens tiekimas

Rangovas privalo pasirūpinti vandens, tenkinančio visus poreikius, tiekimu ir laikymu. Turi būti pasirūpinta reikiamu vandens tiekimu sanitarinėms ir techninėms reikmėms tenkinti per visą darbų laikotarpį iki pat jų priėmimo. Tai apima įrengimų sumontavimą, praplovimą ir išbandymą bei visų laikinųjų vamzdynų apsaugojimą nuo užšalimo. Visas naudojamas vanduo statybos, bandymų ar kitoms reikmėms turi būti apskaitomas.

1.8.3. Laikini nuotekų persiurbimo įrenginiai ir tinklai

Rangovas privalo numatyti visų nuotekų, įskaitant tualetų nuotekų, šalinimą objekte per visą darbų atlikimo laikotarpį iki jų priėmimo. Tai apima nuotekų įrenginių sumontavimą, išbandymą ir reikiamą apsaugojimą nuo užšalimo. Rangovas turi numatyti laikinus nuotekų permetimo įrenginius bei jų aprūpinimą elektros energija, o taip pat laikinas apvedimo linijas.
Paviršinės nuotekos iš statybvietės teritorijos ir jos dangų gali būti šalinamos į greta esančius lietaus nuotekų tinklus arba infiltruojamos į gruntą (kur nėra kietų dangų). Gruntinis vanduo iš iškasų ar tranšėjų turi būti šalinamas rangoviniais siurbliais, nuvedant į esamu lietaus nuotekų tinklus.

1.8.4. Nurodymai sklypo paruošimui

Statybos darbai numatyti vykdyti betranšėjiniais metodais. Technologinių iškasų vietose turi būti pašalintas (nukastas) augalinis sluoksnis ir laikinai sandėliuojamas vietoje. Baigus tinklo statybos darbus sukauptas dirvožemis turi būti paskleistas iškasų, darbų zonos vietose ir atsėta esama veja.

1.8.5. Laikina elektros energija

Rangovas savo sąskaita turi pasirūpinti laikinos elektros energijos tiekimo sistemos, reikalingos statybos darbams, administracinėms patalpoms, instaliavimu, veikimu ir eksploatavimu bei apmokėti visas išlaidas už sunaudotą elektros energiją. Turi būti užtikrintas reikiamas elektros tiekimas per visą darbų laikotarpį iki pat jų priėmimo.

Reikalui esant, Rangovas nustatyta tvarka turi gauti elektros tiekimo sąlygas statybos reikmėms, parengti atitinkamą projektinę dokumentaciją ir suderinti elektros tiekimą su vietiniais elektros tinklų atstovais. Rangovo pareiga sumokėti visus prijungimo mokesčius, taip pat parūpinti visą darbo jėgą, medžiagas ir įrengimus laikinosios tiekimo sistemos montavimui, o užbaigus darbą teritorijoje, išjungti ir pašalinti laikiną energijos tiekimo sistemą, dalyvaujant elektros tinklų atstovams. Jei yra naudojamos elektros generatorių stotys, jos turi būti garsui ekranuotos specialiose patalpose nuo gretimų gyvenamų rajonų ir už jų eksploatacijos pasekmes pilnai atsako Rangovas.

1.8.6. Statybvietės apšvietimas

Rangovas turi pasirūpinti reikiamu apšvietimu ir apsauga bei budėjimu jame iki objekto priėmimo. Tai apima visą reikiamą apšvietimo įrangą, užtikrinančią pakankamą objekto ir artimiausios aplinkos apšvietimą. Apšvietimo laipsnis turi atitikti normatyvinius reikalavimus.

1.8.7. Sanitariniai įrenginiai

Rangovas turi pasirūpinti ir padengti visas išlaidas, susijusias su laikinais tualeto ir prausyklų įrengimais savo darbuotojams. Jų turi būti pakankamas skaičius. Patalpos turi būti švarios ir higieniškos, užtikrinama tvarkingas nuotekų ir atliekų šalinimas.

1.8.8. Darbo sąlygos

Užtikrinant tinkamas darbo sąlygas Rangovas privalo:

- pasirūpinti pirmosios pagalbos priemonėmis;
- aprūpinti apsauginiais drabužiais jo žinioje esantį personalą;
- organizuoti saugų darbą statybvietėje;
- pasirūpinti tinkamu darbo vietų statybvietėje apšvietimu;
- pasirūpinti gaisro gesinimo įranga ir jos išdėstymu pagal vietines taisykles;
- turėti visą reikalingą įrangą, saugumo tvoreles, tiltelius, užrašus ir t.t. žmonių apsaugai nuo nelaimingų atsitikimų objekte.

1.8.9. Saugos reikalavimai ir bendra tvarka statybvietėje

Rangovas yra atsakingas už visas saugaus darbo priemones statybvietėje ir privalo vykdyti visus saugaus darbo reikalavimus, numatytus Lietuvos Respublikos norminiuose aktuose bei įstatymuose, įskaitant Užsakovo vidaus tvarkos reikalavimus.

Darbo saugos priemonės turi atitikti saugumo technikos statyboje norminius reikalavimus. Rangovas statybos laikotarpiu iki objekto priėmimo privalo laikytis darbo saugos reikalavimų, kad išvengtų avarijų ir nelaimingų atsitikimų. Rangovas atsako už darbų saugą objekte.

Rangovas turi užtikrinti, kad įranga būtų tvarkinga, statybos aikštelė aptverta nuo praeivių, kitų pašalinių. Tinkamas aptvėrimas, laikini įtvirtinimai ir komunikacijų apsaugos priemonės, iškasų šlaitų ir tranšėjų kraštų sutvirtinimas bei kiti laikini darbai, užtikrinantys saugų darbą, turi būti įskaičiuoti į Rangovo kaštus.

Visi Rangovo darbuotojai turi būti tinkamai apmokyti, kad atliktų jiems paskirtus statybos darbus, prisilaikant visų saugaus darbo reikalavimų ir nesukeliant pavojaus savo, pašalinių žmonių ir kitų dirbančiųjų sveikatai. Kiekvienai darbo zonai Rangovas skiria asmenį, kuris, greta darbų eigos kontrolės, atsako už darbų saugą toje zonoje.

Rangovas turi pildyti saugaus darbo instruktavimo žurnalą ir visi dirbantieji objekte ar statybos aikštelėje turi pasirašyti šiame žurnale, kad yra išklausę saugaus darbo instruktažą. Su kėlimo mechanizmais leidžiama dirbti tik asmenims, turintiems nustatytos formos leidimus.

1.8.10. Rangovo statomi ženklai

Rangovas privalo pastatyti statybvietėje atitinkamus informacinius ir įspėjamuosius stendus, jų statymo vietas turi būti suderinęs su techninės priežiūros vadovu, bei Užsakovu.

1.9. Statinio pripažinimas tinkamu naudoti

Rangovas organizuoja pripažinimą tinkamu naudoti pagal galiojančius teisės aktus ir kviečia Užsakovą į priėmimą, kad galėtų gauti galutinio priėmimo aktą.
Statinio pripažinimo tinkamu naudoti komisijai Rangovas privalo parengti ir pateikti STR nurodytą ir kitą reikalingą dokumentaciją. Perdavimo metu tiek pats statinys, tiek ir jo aplinka būtų visiškai švari ir tvarkinga. Turi būti visiškai išvalyta objekto bei kitos teritorijos, kuriomis galėjo naudotis Rangovas.

1.10. Apsaugos reikalavimai

1.10.1. Turto apsauga

Rangovas atsako už kito turto, Užsakovo turto, esančio statybvietėje, pastate ar greta joje vykdomų darbų, saugojimą ir apsaugą nuo sugadinimo, vagystės, jam vykdant darbus pagal šią Sutartį.
Rangovas privalo atstatyti visus jo darbo metu sugadintus ar sužalotus paviršius bei turtą, ir visiškai atsako už visų baigtų išorinių bei vidinių paviršių, įrangos ir įtaisų apsaugą nuo dėmių, žymių, purvo ir kt., pradedant nuo jų statybos ar montavimo momento ir baigiant perdavimu.
Tuo atveju, jei kyla pretenzijos dėl turto sugadinimo ar tariamo sugadinimo, įvykusio atliekant darbus pagal šią Sutartį, Rangovas atsako už visas išlaidas, susijusias su pretenzijų sureguliavimu ir gynyba dėl šių pretenzijų. Prieš pradėdamas darbus greta nuosavybės, esančios šalia statybvietės, Rangovas savo sąskaita turi atlikti tokius patikrinimus arba tyrimus, kurie gali būti reikalingi nuosavybės būklei nustatyti ir kurie užtikrintų, jog bus išvengta trečiųjų asmenų pretenzijų dėl Rangovo vykdomų darbų. Visas gautas trečiųjų asmenų (fizinių asmenų, valstybinių ar privačių organizacijų) pretenzijas Rangovas sprendžia ir kompensuoja savo sąskaita.

1.10.2. Sprogmenys ir sprogdinimas, priešgaisrinė sauga

Statybos aikštelėje ir greta jos draudžiama naudoti sprogmenis. Rangovas turi imtis visų priemonių, kad būtų užkirstas kelias gaisrams darbo vietoje ar greta jos bei įvairiems sprogimo pavojams.

1.10.3. Aplinkos apsauga

Statybos darbai sukels tam tikrus nepatogumus ir trukdymus. Tai turi įvertinti visos projekte dalyvaujančios šalys. Todėl Rangovui keliamas esminis reikalavimas - iki minimumo sumažinti neigiamą statybos poveikį aplinkai.

1.10.3.1. Medžiai ir žaliosios zonos

Rangovui neleidžiama perkelti ar kirsti statybos zonoje esančių medžių be užsakovo ir kitų atitinkamų žinybų sutikimo. Rangovo pareiga saugoti esamus medžius ir žaliąsias zonas statybvietėje. Jei, kuris nors medis ar žalioji zona buvo Rangovo sunaikinta ar pažeista, Rangovas privalo pakeisti pažeistą medį ar zoną lygiaverčiu buvusiam. Neleidžiamas medžio kamieno užpylimas gruntu virš natūraliai buvusio paviršiaus.

1.10.3.2. Atliekų tvarkymas

Bent kartą per savaitę ar net dažniau, Rangovas turi pašalinti iš darbų vykdymo zonos likusias po darbų visas šiukšles ir atliekas, trukdančias pagal Sutartį atlikti Rangovo arba kitų tarnybų darbus, arba kelia gaisro ar nelaimingo atsitikimo pavojų.
Statybinis laužas, kuris atsiras statybvietėje, turi būti perduotas atliekų tvarkytojams.
Visos atliekos, šiukšlės ir statybinis laužas, surinkti valymo metu, yra Rangovo nuosavybė ir turi būti išvežta iš statybvietės. Rangovui taip pat privalu pašalinti trukdančias esamas neveikiančias komunikacijas.
Užbaigus darbus, Rangovo pareiga yra pašalinti visas šiukšles ir nereikalingas medžiagas iš pačios statybvietės ir teritorijos aplink ją, įskaitant laikinus statinius, statybinius ženklus, įrankius, pastolius, medžiagas, statybinę techniką ir įrengimus, kuriais jis ar jo subrangovai naudojosi atlikdami darbus. Rangovas privalo išvalyti darbų vietą ir darbų zoną palikti tvarkingą.
Jei Rangovas nesugebėtų, atsisakytų ar aplaidžiai šalintų šiukšles, atliekas, laikinus statinius pagal čia pateiktus reikalavimus, Užsakovas gali, nors ir neprivalo, pašalinti ir sunaikinti tokias šiukšles, atliekas, išvalyti statybvietę, o šias išlaidas išskaityti iš sumų, mokėtinų Rangovui pagal šią Sutartį.

1.11. Darbų sauga

1.11.1. Bendrieji nurodymai

Visais darbo saugos klausimais būtina vadovautis galiojančiais darbo saugos dokumentais, bei jų reikalavimais. Ypatingą dėmesį būtina atkreipti į tai, kad:

- pašaliniai asmenys nepatektų į statybos aikštelę bei darbų vykdymo zoną;
- daubos, tranšėjos žmonių judėjimo vietose būtų aptvertos arba pažymėtos gerai matomais ženklais;
- pavojingos zonos būtų pažymėtos įspėjamaisiais ir draudžiamaisiais ženklai, o darbo vietos būtų gerai apšviestos;
- keliamų gaminių užkabinimas bei perkėlimas būtų atliekamas patikrinta ir išbandyta įranga;
- kėlimo mechanizmai nebūtų perkrauti;
- gaminiai nebūtų perkeliami virš zonų už aikštelės ribų (už tvoros), o taip pat virš zonų kur yra žmonės;
- nebūtų žmonių po keliamomis konstrukcijomis ir zonose, kur konstrukcijos gali nukristi;
- krovinių paėmimo įtaisų (stropų, traversų) krovininiai kabliai būtų su apsauginiais užraktais;
- konstrukcijos į montavimo vietą būtų paduodamos padėtyje, artimoje projektinei;
- nebūtų paliktos pakabinamos konstrukcijos darbo pertraukų metu;
- nebūtų dirbama strėliniais mechanizmais prie esamos orinės elektros linijos, prieš tai jos neatjungus;
- darbininkai būtų aprūpinami specialia apranga ir individualios apsaugos priemonėmis pagal „Darbuotojų aprūpinimo asmeninėmis apsauginėmis priemonėmis nuostatai“;
- nulipti į tranšėjas ir daubas ir iš jų išlipti būtų įrengtos lipynės su turėklais arba kopėčios;
- aikštelėje būtų vaistinėlė su tvarsčiais, pirmosios pagalbos priemonėmis ir komplektu būtiniausių vaistų, kurių galiojimo terminas nėra pasibaigęs;
- žemės darbai prie esamų inžinerinių tinklų ir kitų statinių būtų vykdomi rankiniu būdu ir dalyvaujant atitinkamų žinybų atstovams;
- visi elektriniai mechanizmai, įrankiai būtų įžeminti;
- iki statybos pradžios būtų parengtas rangovo darbų vykdymo (technologinis) projektas;
- būtų paskirtas darbuotojas, atsakingas už darbo saugos priemonių įvykdymą.

Statybos aikštelėje taip pat prie buitinių patalpų gerai prieinamoje vietoje būtina įrengti priešgaisrinį postą (skydas su gesintuvais ir kitu priešgaisriniu inventoriumi).

Projekte pateikti tik principiniai statybos darbų organizavimo spendimai. Prieš pradėdamas darbus Rangovas privalo parengti darbų technologijos projektą bei detalius aprašymus ir suderinti su techninės priežiūros inžinieriumi.

1.11.2. Potencialiai pavojingų darbo vietų statybvietėje sąrašas:

1.Darbai šuliniuose, kolektoriuose ir kituose požeminiuose įrenginiuose.
2.Darbai vykdomi aukščiau kaip 5m nuo žemės, perdenginio ar darbo pakloto paviršiaus, kai pagrindinė priemonė apsaugoti nuo kritimo yra apsaugos diržas.
3.Elektros, ryšių oro linijų montavimas.
4.Grunto kasyba gilesnėse kaip 2m iškasose.
5.Darbas mechanizmų darbo zonose.
6.Darbas su veikiančiais elektros įrenginiais, kurių kintama srovė 50Hz dažnio, įtampa kintamos srovės – aukštesnė kaip 42V, o nuolatinės srovės – aukštesnė kaip 110V.
7.Gaisrų gesinimas, avarinių ir gaivalinių nelaimių padarinių likvidavimas.

1.11.3. Darbų su kenksmingomis medžiagomis ir pavojingais įrenginiais sąrašas:

1.Dujinio suvirinimo ir pjaustymo darbai.
2.Suvirinimas elektra.
3.Konstrukcijų ir detalių tvirtinimas, naudojant montažinį pistoletą.

4.Dažymo darbai uždarose patalpose, naudojant bituminį ir krosninį laką, nitro dažus ir lakus, kuriuose yra benzolo, toluolo, sudėtinių spiritų ir kenksmingų cheminių medžiagų, taip pat sąstatų šiems dažams paruošimas.
5.Darbas su dujų liepsnos įrenginiais.

1.11.4. Pavojingos vietos statybvietėje:

1.Pravažiavimo keliai.
2.Mechanizmų (keliamųjų kranų, buldozerių, ekskavatorių, traktorių ir kt.) darbo zonos.
3.Laikinos elektros linijos ir įrenginiai.
4.Vykdant žemės darbus – veikiantys požeminiai elektros kabeliai. Vykdant darbus esamame pastate – vidaus elektros laidai, kabeliai ir įrenginiai.
5.Ardant g/b ir metalo konstrukcijas, vamzdynus ir įrenginius – pjaustymo darbų zona.

1.12. Projekto planavimas

1.12.1. Darbo grafikas

Prieš darbų pradžią Rangovas privalo paruošti tinklinį darbų vykdymo grafiką, nurodant darbus savaitėmis ir pažymint kiekvieno etapo darbų pradžios ir pabaigos dieną. Darbų vykdymo grafike turi būti numatytos tikslios statinių statybos datos.
Grafikas turi būti išsamus ir apimantis visų darbų sritis. Rangovas turi pateikti informaciją, t. y. darbų aprašymus, darbų eigą ir laiko skaičiavimus kiekvienai veiklos rūšiai.

1.13. Būtinos Projekto sprendinių įgyvendinimo sąlygos

Teisės aktų laikymasis ir reikalingi leidimai

Statybos darbams taikoma Lietuvos Respublikos teisė. Statybos darbai gali būti vykdomi tik gavus statybą leidžiantį dokumentą bei kitus reikalingus leidimus taip kaip tai numato Lietuvos Respublikos teisės aktai ir įmonės UAB "Sūduvos vandenys" vidaus tvarką reglamentuojantys dokumentai.

Kvalifikaciniai reikalavimai statybos rangovui ir subrangovams

Statybos darbų rangovas (toliau – Rangovas) ir subrangovai (toliau – Subrangovai) Lietuvos Respublikos teisės aktų nustatyta tvarka turi turėti teisę atlikti Projekte suprojektuotus statybos darbus. Rangovas privalo paskirti statybos darbų vadovą ir specialiųjų statybos darbų vadovus.

Kvalifikaciniai reikalavimai bendrųjų ir specialiųjų statybos darbų vadovams ir specialistams

Bendrųjų ir specialiųjų statybos darbų vadovai ir specialistai Lietuvos Respublikos teisės aktų nustatyta tvarka turi turėti teisę vadovauti Projekte suprojektuotiems statybos darbams.

Statinio statybos techninės priežiūros organizavimo ir vykdymo tvarka

Statinio statybos techninė priežiūra turi būti vykdoma ir organizuojama pagal statybos techninio reglamento STR 1.06.01:2016 „Statybos darbai. Statinio statybos priežiūra" reikalavimus ir kitus aktulius šios paslaugos teikimą reglamentuojančius teisės aktus.
Vykdoma bendroji ir specialioji statinio statybos techninė priežiūra, kurios tikslas - nuo statinio statybos pradžios iki statinio statybos užbaigimo kontroliuoti, ar statinys statomas pagal statinio projektą, statybos rangos sutarties sąlygas, taip pat normatyvinių statybos techninių dokumentų, normatyvinių statinio saugos ir paskirties dokumentų bei kitų teisės aktų reikalavimus, daugiau akcentuojant ir įpareigojant bei išskiriant:

- Organizuoti statybvietės perdavimą ir dalyvauti Užsakovui perduodant rangovui pagal aktą statybvietę bei parengti statybvietės perdavimo-priėmimo akto priedus – statybvietės ribų brėžinį su esančiais statiniais ir statybvietės (jeigu reikalinga ir prieigų į ją) priklausinių būklę apibūdinančias nuotraukas, aprašymus ar kitus dokumentus;
- Po statybvietės perdavimo perduoti rangovui, įteisinus tai perdavimo ir priėmimo aktu, geodezinio pagrindo punktus – geodezinių koordinačių, reperių, raudonųjų linijų nužymėjimą/įtvirtinimą statybvietėje ir jų schemas bei suprojektuotų statinių (jų dalių) nužymėjimą ir įtvirtinimą statybvietėje;
- Iki darbų vykdymo pradžios gauti iš rangovo statybos taisykles ir tikrinti ar darbai vykdomi pagal šias taisykles, jeigu randama projekto ar statybos darbų technologijos projekto (jeigu privalomas) ir statybos taisyklių neatitikimų ar prieštaravimų, turi būti vadovaujamasi Projektu ar statybos darbų technologijos projektu;
- Užtikrinti ir organizuoti, kad operatyviai būtų susisiekiama su reikalingais subjektais, kurie statybos laikotarpiui nustato būtinus reikalavimus (nurodymus), išduoda prisijungimo sąlygas ištekliams tiekti ar sutikimus (susitarimus) naudotis teritorija už statybvietės ribų, kad nebūtų uždelsiami darbai;

- Sužinojus, kad projekto sprendiniai neatitinka faktiškų statybos sąlygų arba dėl kitų priežasčių negali būti realizuojami, tiesiogiai (be atskiro Užsakovo pavedimo) raštu kreiptis į statinio projektuotoją dėl Projekto sprendinių koregavimo, kartu informuojant Užsakovą apie tai ir tolimesnę veiksmų eigą;
- Informuoti Užsakovą apie atliktus statybos darbus, kurie neatitinka projekto ir (ar) galiojančių įstatymų, poįstatyminių aktų, normatyvinių statybos techninių dokumentų reikalavimų;
- Organizuoti statybos dalyvių susitikimus/pasitarimus ir vadovauti jų pravedimui, nutartis įforminant protokoluose;
- Iki statinio statybos užbaigimo (užbaigimo dokumento surašymo) organizuoti ir kartu su Užsakovu atlikti bendrą atliktų darbų apžiūrą ir galutinį patikrinimą bei pasirašytinai patvirtinti rangovo pateiktą darbų perdavimo-priėmimo aktą, kartu parengiant (jeigu reikia) nustatytų defektų ir smulkių nebaigtų darbų sąrašą, o tuo atveju kai yra nustatomi defektai ir/ar nebaigti darbai (t. t. ir užbaigimo momentui reikalingi dokumentai), turintys esminę įtaką naudojant darbus pagal paskirtį, darbų perdavimo-priėmimo aktą pasirašyti tik po minėtų trūkumų pašalinimo;
- Inicijuoti parengimą ir savalaikiai parengti (kartu su rangovu) visus reikalingus dokumentus statybai užbaigti, kurie turės būti perduodami Užsakovui, įskaitant ir tuos kurie yra pagrindas įregistruoti statinį Nekilnojamojo turto registre;
- Pasirašius Darbų perdavimo-priėmimo aktą, nedelsiant parengti dokumentus, reikalingus visų statinio projekto statinių statybai užbaigti ir su Užsakovo įgaliojimu kreiptis į Valstybinę teritorijų planavimo ir statybos inspekciją dėl Statybos užbaigimo procedūros pradėjimo;

Kvalifikaciniai reikalavimai statybos techninės priežiūros vadovams ir specialistams

Statybos techninės priežiūros vadovai ir specialistai Lietuvos Respublikos teisės aktų nustatyta tvarka turi turėti teisę vykdyti suprojektuotiems statybos darbams.

Statybos techninės priežiūros grupės sudėtis turi būti:

- bendrosios statinio statybos techninės priežiūros vadovas turintis teisę vykdyti neypatingojo statinio (vandentiekio tinklo) statybos techninę priežiūrą,
- specialiosios statinio statybos techninės priežiūros vadovas turintis teisę vykdyti specialiąją neypatingojo statinio (vandentiekio tinklo) statybos techninę priežiūrą,

Minimalus statybos techninės priežiūros laikas pagal STR 1.04.04:2017 „Statinio projektavimas, projekto ekspertizė“ 18 priedą – 156val., tikslus techninės priežiūros laikas ir periodiškumas turi būti nustatomas statybos techninės priežiūros sutartimi.

9	**INŽINERINIŲ TINKLŲ STATYBOS TECHNINĖ PRIEŽIŪRA**			
	EIL. NR.	**PAVADINIMAS**	**Minimalus valandų skaičius**	**TP min. laikas, val.**
	1	Projekto nagrinėjimas (vieno kilometro ilgio inžinerinis tinklas)	18	5,0×18=90val.
	2	Inžinerinis tinklas (vieno kilometro ilgio)	40	5,0×40=200val.
	3	Inžinerinio tinklo bandymai	8	8val.
	4	Dokumentacijos tvarkymas (paslėpti darbai, statybos produktų atitikties dokumentų, statybos žurnalų tvarkymas, aktų pasirašymas)	12	12 val. skirta vienam mėnesiui; valandas reikia dauginti iš statybų trukmės (mėnesiais) 12×5=60val.
	5	Geodezinės nuotraukos tikrinimas (vieno kilometro ilgio)	12	5,0×12=60val.
	6	Užbaigimo komisija	24	24val.
			IŠ VISO:	**442val.**

UŽDAROSIOS AKCINĖS BENDROVĖS „PATVANKA”
DIREKTORIAUS

ĮSAKYMAS
DĖL STATINIO PROJEKTO VADOVO IR
PROJEKTO DALIŲ VADOVŲ PASKYRIMO

2025-10-15 Nr. 25-37
Kaunas

Skirti Gediminą Kemzūrą (kvalifikacijos atestato Nr. 12930) statinio **„Nuotekų šalinimo tinklų (inžinerinių tinklų grupės), kitos paskirties (nuotekų siurblinių) statinių (kitų inžinerinių statinių grupės) Sodo g., Sodo sk., Nartelio g., Žiedo g., Parko g., Liepų g., Gustaičių g., Šešupės g., Naujakurių g., Dovinės g., Jazminų g., Vingio g., Netičkampio k., Liudvinavo sen., Marijampolės savivaldybėje, projektas“** projekto vadovu su šios sudėties projekto dalių vadovų grupe:

Eil. Nr.	Vardas, pavardė	Kvalifikacijos atestato Nr.	Projekto dalys
1.	Gediminas Kemzūra	12930	BD - Bendroji dalis
2.	Inga Kupstienė	24019	NŠ – Nuotekų šalinimo dalis
3.	Jolanta Poderienė	21100	SK – Konstrukcijų dalis
4.	Paulius Rizaitis	39774	E - Elektrotechninė dalis
5.	Paulius Rizaitis	39774	SO - Pasirengimo statybai ir statybos darbų organizavimo dalis
6.	Jūratė Zeniūtė	11945	KS - Statybos skaičiuojamosios kainos nustatymo dalis

.

Užsakovas: UAB „Sūduvos vandenys“

Direktorius Kęstutis Amolevičius

STATINIO PROJEKTO DALIŲ VADOVŲ SĄRAŠAS IR SPRENDINIŲ SUDERINIMO LAPAS

Eil. Nr.	Projekto dalis	Projekto dalies vadovas	Sprendiniai suderinti (parašas)
1.	Bendroji dalis	PV Gediminas Kemzūra Atestato Nr.12930	
2.	Nuotekų šalinimo dalis	PDV Inga Kupstienė Atestato Nr. 24019	
3.	Konstrukcijų dalis	PDV Jolanta Poderienė Atestato Nr.21100	
4.	Elektrotechnikos dalis	PDV Paulius Rizaitis Atestato Nr.39774	
5.	Proceso valdymo ir automatizavimo dalis	PDV Paulius Rizaitis Atestato Nr.39774	
6.	Statybos skaičiuojamosios kainos nustatymo dalis	PDV Jūratė Zėniūtė Atestato Nr.11945	

0	2025-11	Statybos darbams, rangovui parinkti	
LAIDA	IŠLEIDIMO DATA	LAIDOS STATUSAS. KEITIMO PRIEŽASTIS (JEI TAIKOMA)	
KVAL. PATV. DOK. NR.	UAB „PATVANKA“	**Nuotekų šalinimo tinklų (inžinerinių tinklų grupės), kitos paskirties (nuotekų siurblinių) statinių (kitų inžinerinių statinių grupės) Sodo g., Sodo sk., Nartelio g., Žiedo g., Parko g., Liepų g., Gustaičių g., Šešupės g., Naujakurių g., Dovinės g., Jazminų g., Vingio g., Netičkampio k., Liudvinavo sen., Marijampolės savivaldybėje, projektas**	
	PAREIGOS / VARDAS, PAVARDĖ / PARAŠAS		
12930	PV / G.Kemzūra		
		STATINIO PROJEKTO DALIŲ VADOVŲ SĄRAŠAS IR SPRENDINIŲ SUDERINIMO LAPAS	LAIDA 0
lt	Statytojas – UAB “Sūduvos vandenys” (kodas 151104226).	DOKUMENTO ŽYMUO **25-37-TDP.BD-PDV-SL**	LAPAS 1 / LAPŲ 1

PRITARIMŲ PROJEKTUI IR SUDERINIMŲ SĄRAŠAS

Eil. Nr.	Derinanti organizacija ar asmuo	Data	Derinimas
1.	UAB “Sūduvos vandenys”	2026-06-18	SŪDUVOS VANDENYS UAB „Patvanka“ El. paštas: gediminas@patvanka.lt 2026-06- Nr. SD- Į 2026-06-17 el. laišką DĖL PROJEKTO DERINIMO Atsakydami į 2026-06-17 el. laišką „Dėl projekto derinimo“ informuojame, kad pritariame parengto projekto „ Nuotekų šalinimo tinklų (inžinerinių tinklų grupės), kitos paskirties (nuotekų siurblinių) statinių (kitų inžinerinių statinių grupės) Sodo g. , Sodo skg., Nartelio g., Žiedo g., Parko g., Liepų g., Gustaičių g., Šešupės g. Naujakurių g., Dovinės g., Jazminų g., Vingio g., Netičkampio k., Liudvinavo sen., Marijampolės savivaldybėje, projektas“ techninio darbo projekto sprendiniams. L. e. direktoriaus pareigas Donatas Jankevičius
2.	Telia Lietuva, Rolandas Litvaitis	2026-05-19	Telia Lietuva, AB požeminių ryšių linijų vieta SUDERINTA 10 lapų Prieš 3 paras iki darbų pradžios būtina paimti Raštišką sutikimą žemės kasimo darbams e.p. ligita.rutkauskiene@telia.lt Parašas .....d. Rolandas Litvaitis Digitally signed by Rolandas Litvaitis Date: 2026.05.19 15:32:27 +03'00' Išsaugoti esamus ryšių tinklus (RKKS su joje esančiais kabeliais). Ryšių šuliniai turi būti išsaugoti, neužpilti gruntu. Ant ryšių šulinių ir trasų draudžiamas transporto priemonių eismas, kol jie nėra pritaikyti važiuojamajai daliai. Pažeidus esamus ryšių vamzdžius, jie turi būti pakeisti į remontinius.
3.	ESO derinimas. Paraiškos lentelė	2026-05-18	Pasirašyta kvalifikuotu elektroniniu parašu RAIMUNDAS VASIUKEVIČIUS Data: 2026-05-18 15:13:56 GMT+3 Patvirtinta AB „Energijos skirstymo operatorius“ Registracijos Nr. P189037 Projekto derinimo suvestinė Registracijos Nr. P189037 Pasirašymo data 2026-05-18 15:13
4.	Marijampolės savivaldybės administracijos derinimas	2026-08-20	
5.			
6.	Marijampolės sav. žemės ūkio skyriaus derinimas		Pasirašyta kvalifikuotu elektroniniu parašu JONAS KAZAKEVIČIUS Data: 2026-06-17 13:23:55 GMT+3 Paskirtis: Pasirašymas, Marijampolės savivaldybės administracija, Žemės ūkio skyrius, vyriausiasis inžinierius meliorat...

0	2025-09	Statybos darbams, rangovų parinkimui	
LAIDA	IŠLEIDIMO DATA	LAIDOS STATUSAS. KEITIMO PRIEŽASTIS (JEI TAIKOMA)	
KVAL. PATV. DOK. NR.	**UAB „PATVANKA“**	**Nuotekų šalinimo tinklų (inžinerinių tinklų grupės), kitos paskirties (nuotekų siurblinių) statinių (kitų inžinerinių statinių grupės) Sodo g., Sodo sk., Nartelio g., Žiedo g., Parko g., Liepų g., Gustaičių g., Šešupės g., Naujakurių g., Dovinės g., Jazminų g., Vingio g., Netičkampio k., Liudvinavo sen., Marijampolės savivaldybėje, projektas**	
	PAREIGOS / VARDAS, PAVARDĖ / PARAŠAS	Bendroji dalis	
12930	PV / G. Kemzūra		
		DOKUMENTO PAVADINIMAS: PRITARIMŲ PROJEKTUI IR SUDERINIMŲ SĄRAŠAS	LAIDA: 0
lt	Statytojas - UAB “Sūduvos vandenys” (kodas 151104226)	DOKUMENTO ŽYMUO: **25-37-TDP- PDS**	LAPAS: 1 / LAPŲ:

Situacijos schema

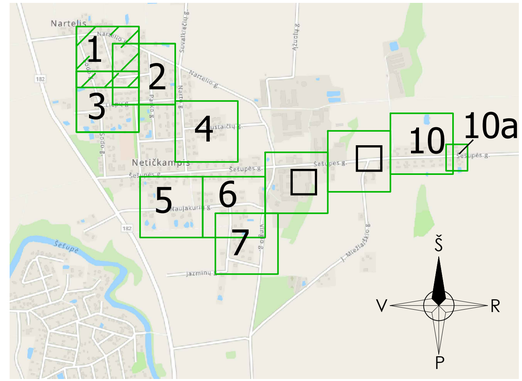

SUTARTINIAI ŽYMĖJIMAI:	
Žymuo	Pavadinimas
FS1	Projektuojami slėginiai buitinių nuotekų tinklai
F1	Projektuojami buitinių nuotekų tinklai
F1	Projektuojami buitinių nuotekų išvadai
F1-2	Projektuojami buitinių nuotekų tinklo šuliniai
NS-01	Projektuojama buitinių nuotekų siurblinė
	Numatomi buitinių nuotekų tinklo vartotojai
LD1	Projektuojami drenažo atstatymo tinklai
	Sklypų ribos

Pastabos:
1. Projektas turi būti nagrinėjamas kompleksiškai kaip vientisas dokumentas, neatsiejant grafinės ir tekstinės medžiagos.
2. Susikirtimus su esamais tinklais ir esamų inžinerinių tinklų ir šulinių altitudes tikslinti darbų eigoje.
3. Esamus elektros, ryšio kabelius, susikirtimuose su projektuojamais tinklais montuoti į apsauginius dėklus.
4. Prieš pradedant statybos darbus, patikslinti esamų inžinerinių komunikacijų padėtį ir altitudes. Tinklų apsaugos zonose, darbus vykdyti išsikvietus tinklus eksploatuojančios organizacijos atstuvą.

TĘSINIŲ ŽIŪRĖTI LAPE 2

0	2025-11	SLD gavimui	
LAIDA	IŠLEIDIMO DATA	LAIDOS STATUSAS, KEITIMO PRIEŽASTIS (JEI TAIKOMA)	
KVAL. PATV. DOK. NR.	UAB "PATVANKA"	Statinio projekto pavadinimas: Nuotekų šalinimo tinklų (inžinerinių tinklų grupės), kitos paskirties (nuotekų siurblinių) statinių (kitų inžinerinių statinių grupės) Sodo g., Sodo skg., Nartelio g., Žiedo g., Parko g., Liepų g., Gustaičių g., Šeilupės g., Naujakurių g., Dovinės g., Jasminų g., Vingio g., Nešiokampio k., Liudvinavo sen. Marijampolės savivaldybėje, projektas	
12930	PV G.Kemzūra	Statinio numeris ir pavadinimas, dokumento pavadinimas	Laida
24019	PDV-VN I.Kupstienė	PLANAS SU PROJEKTUOJAMAIS BUITINIŲ NUOTEKŲ TINKLAIS M 1:500	0
		Nartelio g., Žiedo g., Sodo g.	
lt	Statytojas UAB "SŪduvos vandenys" (kodas 151104226)	Dokumento žymuo: 25-37-TDP-NŠ-B-01	Lapas 1 / Lapų 10

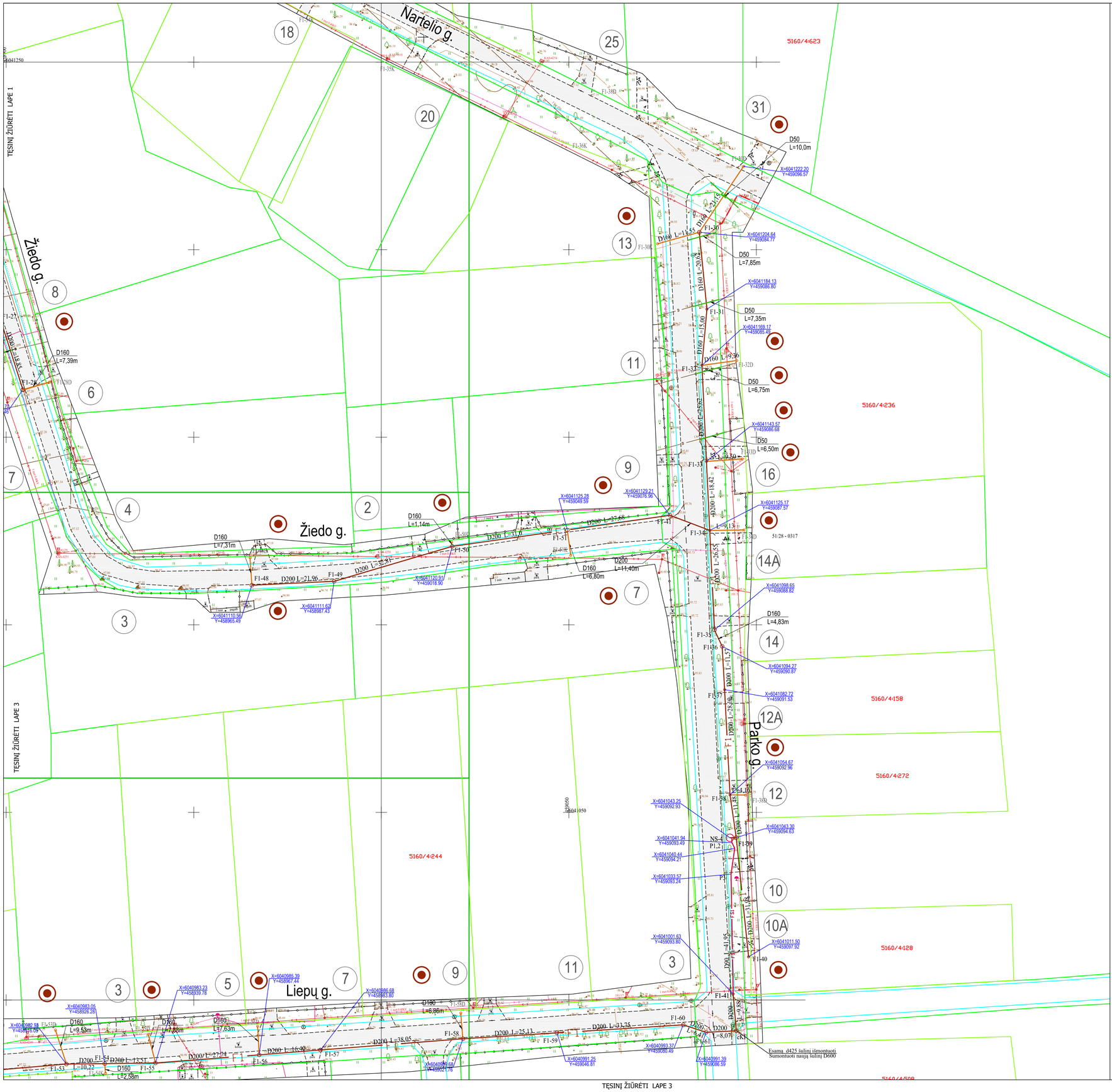
Nartelio g.
Žiedo g.
Liepų g.
Parko g.
TĘSINĮ ŽIŪRĖTI LAPE 1
TĘSINĮ ŽIŪRĖTI LAPE 3
5160/4:623
5160/4:236
5160/4:158
5160/4:272
5160/4:244
5160/4:128
5160/4:508
51/28 - 0317
Esama d425 šulinį išmontuoti
Sumontuoti naują šulinį D600
D50 L=10,0m
D50 L=7,85m
D50 L=7,35m
D50 L=6,75m
D50 L=6,50m
D160 L=7,39m
D160 L=7,31m
D160 L=1,14m
D160 L=6,80m
D160 L=4,83m
D160 L=9,53m
D160 L=7,88m
D160 L=7,63m
D160 L=6,86m
D160 L=2,58m
D200 L=10,22
D200 L=13,51
D200 L=27,74
D200 L=38,05
D200 L=25,13
D200 L=33,75
D200 L=8,07
D200 L=9,38
D200 L=11,95
D200 L=28,18
D200 L=11,58
D200 L=18,42
D200 L=26,53
D200 L=27,68
D200 L=31,00
D200 L=21,96
D200 L=30,81
D200 L=16,30
D200 L=9,13
D200 L=11,40m
D200 L=11,57
D200 L=9,16
D200 L=15,00
D200 L=20,03
D200 L=25,62
D200 L=11,45
D200 L=9,36
D200 L=11,48
D200 L=11,45
D200 L=9,38
D200 L=11,95
D200 L=28,18

TĘSINĮ ŽIŪRĖTI LAPE 1

TĘSINĮ ŽIŪRĖTI LAPE 2

TĘSINĮ ŽIŪRĖTI LAPE 2

Sodo g.

Žiedo g.

Liepų g.

Situacijos schema

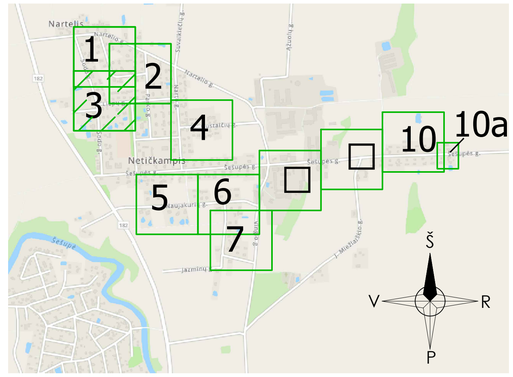

SUTARTINIAI ŽYMĖJIMAI:	
Žymuo	Pavadinimas
FS1	Projektuojami slėginiai buitinių nuotekų tinklai
F1	Projektuojami buitinių nuotekų tinklai
F1	Projektuojami buitinių nuotekų išvadai
F1-2	Projektuojami buitinių nuotekų tinklo šuliniai
NS-04	Projektuojama buitinių nuotekų siurblinė
	Numatomi buitinių nuotekų tinklo vartotojai
LD1	Projektuojami drenažo atstatymo tinklai
	Sklypų ribos

Pastabos:
1. Projektas turi būti nagrinėjamas kompleksiškai kaip vientisas dokumentas, neatsiejant grafinės ir tekstinės medžiagos.
2. Susikirtimus su esamais tinklais ir esamų inžinerinių tinklų ir šulinių altitudes tikslinti darbų eigoje.
3. Esamus elektros, ryšio kabelius, susikirtimuose su projektuojamais tinklais montuoti į apsauginius dėklus.
4. Prieš pradedant statybos darbus, patikslinti esamų inžinerinių komunikacijų padėtį ir altitudes. Tinklų apsaugos zonose, darbus vykdyti išsikvietus tinklus eksploatuojančios organizacijos atstuvą.

0	2025-09	SLD gavimui	
LAIDA	IŠLEIDIMO DATA	LAIDOS STATUSAS, KEITIMO PRIEŽASTIS (JEI TAIKOMA)	
KVAL. PATV. DOK. NR.	UAB "PATVANKA"	Statinio projekto pavadinimas Nuotekų šalinimo tinklų (inžinerinių tinklų grupės), kitos paskirties (nuotekų siurblinių) statinių (kitų inžinerinių statinių grupės) Sodo g., Sodo skg., Nartelio g., Žiedo g., Parko g., Liepų g., Gustaičių g., Šešupės g., Naujakurių g., Dovanos g., Jazminų g., Vingio g., Netičkampio k., Liudvinavo sen. Marijampolės savivaldybėje, projektas	
12930	PV G.Kemzūra	Statinio numeris ir pavadinimas, dokumento pavadinimas	Laida
24019	PDV-VN I.Kupstienė	**PLANAS SU PROJEKTUOJAMAIS BUITINIŲ NUOTEKŲ TINKLAIS M 1:500** Sodo g., Sodo skg., Žiedo g., Liepų g.	0
		Dokumento žymuo	Lapas / Lapų
lt	UAB "Sūduvos vandenys" (kodas 151104226)	25-37-TDP-NŠ-B-01	3 / 10

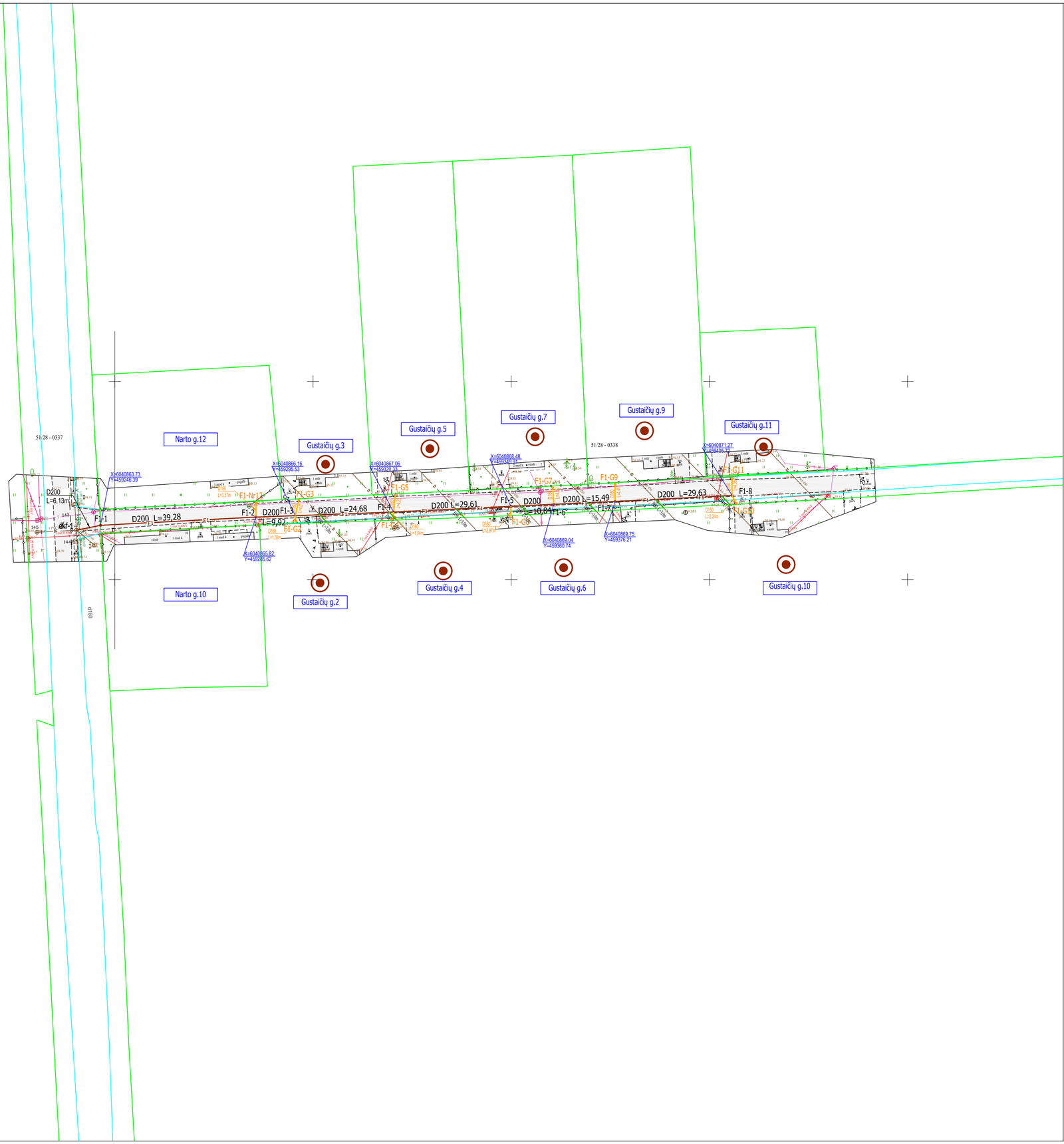
51:28 - 0337
51:28 - 0338
Narto g.12
Narto g.10
Gustaičių g.2
Gustaičių g.3
Gustaičių g.4
Gustaičių g.5
Gustaičių g.6
Gustaičių g.7
Gustaičių g.9
Gustaičių g.10
Gustaičių g.11
X=6040863.73
Y=459246.39
X=6040866.16
Y=459295.53
X=6040867.06
Y=459280.93
X=6040868.48
Y=459263.94
X=6040871.27
Y=459205.58
X=6040865.82
Y=459286.82
X=6040869.04
Y=459360.74
X=6040869.75
Y=459376.21
D200
L=6,13m
D200 L=39,28
D200 L=24,68
D200 L=29,61
D200 L=10,84
D200 L=15,49
D200 L=29,63
F1-1
F1-2
F1-3
F1-4
F1-5
F1-6
F1-7
F1-8
F1-G1
F1-G2
F1-G3
F1-G5
F1-G6
F1-G7
F1-G8
F1-G9
F1-G10
F1-G11
F1-Nr12
L=9,92
D160
L=2,24m
D160
L=1,58m
D160
L=0,81m
D160
L=1,38m
D160
L=2,24m
D160
L=1,84m
D160
L=2,24m
D160
L=2,24m
D160
L=2,24

Situacijos schema

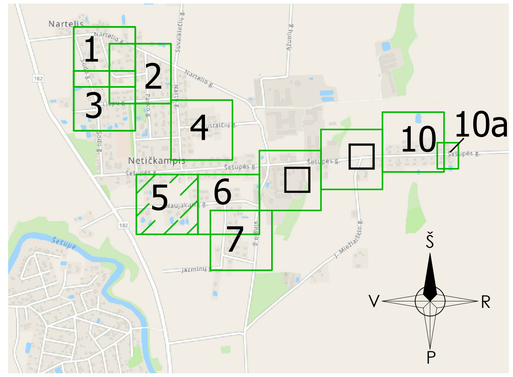

TĘSINĮ ŽIŪRĖTI LAPE 6

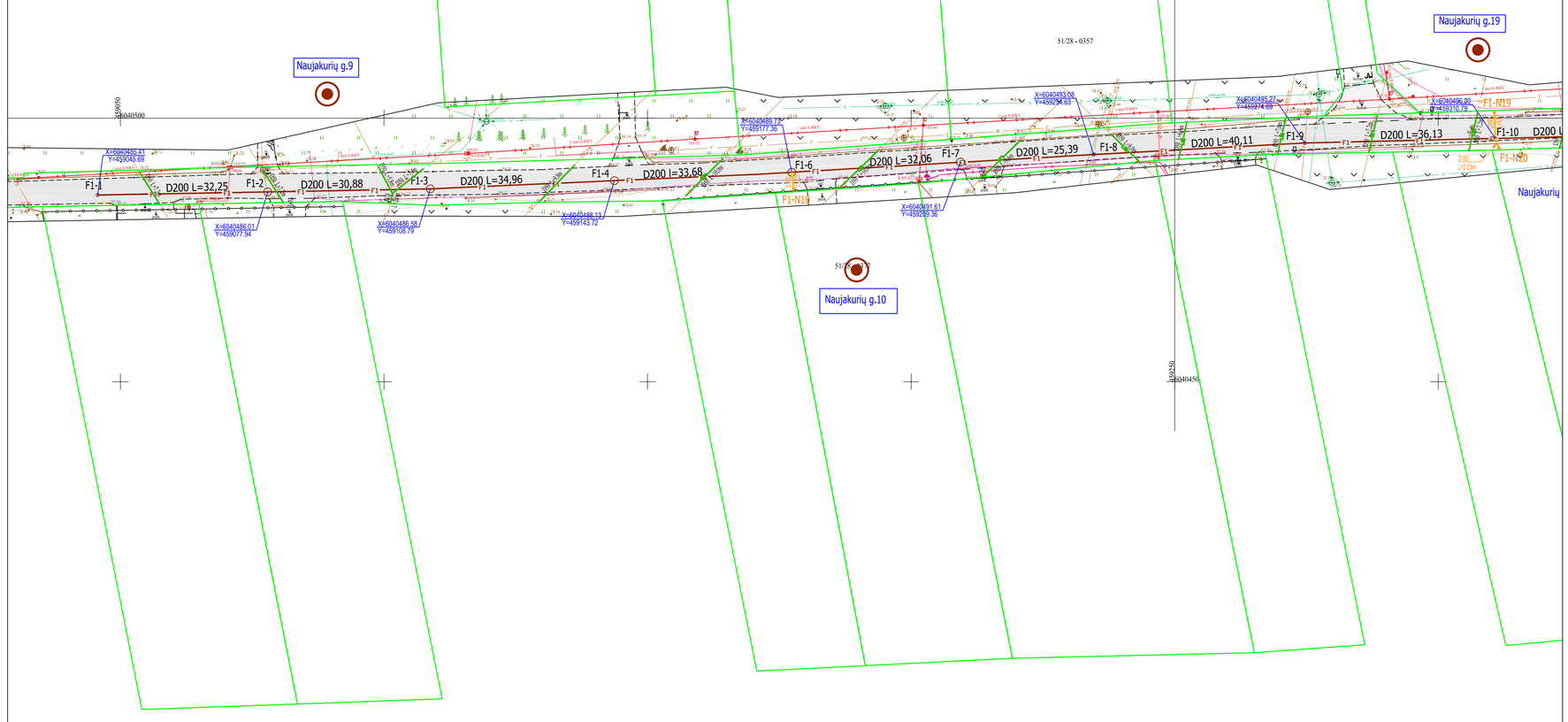

SUTARTINIAI ŽYMĖJIMAI:	
Žymuo	Pavadinimas
FS1	Projektuojami slėginiai buitinių nuotekų tinklai
F1	Projektuojami buitinių nuotekų tinklai
F1	Projektuojami buitinių nuotekų išvadai
F1-2	Projektuojami buitinių nuotekų tinklo šuliniai
NS-04	Projektuojama buitinių nuotekų siurblinė
	Numatomi buitinių nuotekų tinklo vartotojai
LD1	Projektuojami drenažo atstatymo tinklai
	Sklypų ribos

Pastabos:
1. Projektas turi būti nagrinėjamas kompleksiškai kaip vientisas dokumentas, neatsiejant grafinės ir tekstinės medžiagos.
2. Susikirtimus su esamais tinklais ir esamų inžinerinių tinklų ir šulinių altitudes tikslinti darbų eigoje.
3. Esamus elektros, ryšio kabelius, susikirtimuose su projektuojamais tinklais montuoti į apsauginius dėklus.
4. Prieš pradedant statybos darbus, patikslinti esamų inžinerinių komunikacijų padėtį ir altitudes. Tinklų apsaugos zonose, darbus vykdyti išsikvietus tinklus eksploatuojančios organizacijos atstuvą.

0	2025-11	SLD gavimui	
LAIDA	IŠLEIDIMO DATA	LAIDOS STATUSAS, KEITIMO PRIEŽASTIS (JEI TAIKOMA)	
KVAL. PATV. DOK. NR.	UAB "PATVANKA"	Statinio projekto pavadinimas Nuotekų šalinimo tinklų (inžinerinių tinklų grupės), kitos paskirties (nuotekų siurblinių) statinių (kitų inžinerinių statinių grupės) Sodo g., Sodo skg., Nartelio g., Žiedo g., Parko g., Liepų g., Gustaičių g., Šelupės g., Naujakurių g., Dovinės g., Jazminų g., Vingio g., Netičkampio k., Liudvinavo sen., Marijampolės savivaldybėje, projektas	
12930	PV G.Kemzūra	Statinio numeris ir pavadinimas, dokumento pavadinimas	Laida
24019	PDV-VN I.Kupstienė	**PLANAS SU PROJEKTUOJAMAIS BUITINIŲ NUOTEKŲ TINKLAIS M 1:500** Naujakurių g.	0
lt	UAB "Sūduvos vandenys" (kodas 151104226)	Dokumento žymuo: 25-37-TDP-NŠ-B-01	Lapas 5 / Lapų 10

TOPOGRAFINIS PLANAS M 1:500

Situacijos schema

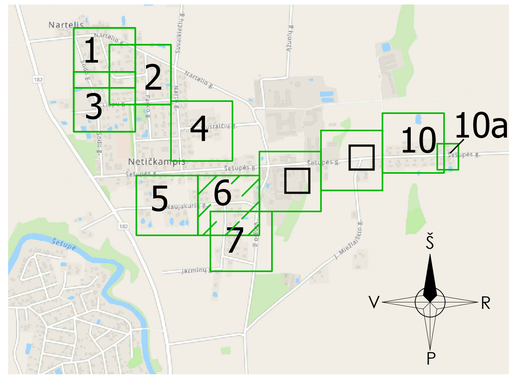

SUTARTINIAI ŽYMĖJIMAI:	
Žymuo	Pavadinimas
F1S1	Projektuojami slėginiai buitinių nuotekų tinklai
F1	Projektuojami buitinių nuotekų tinklai
F1	Projektuojami buitinių nuotekų išvadai
F1-2	Projektuojami buitinių nuotekų tinklo šuliniai
NS-04	Projektuojama buitinių nuotekų siurblinė
	Numatomi buitinių nuotekų tinklo vartotojai
LD1	Projektuojami drenažo atstatymo tinklai
	Sklypų ribos

Pastabos:
1. Projektas turi būti nagrinėjamas kompleksiškai kaip vientisas dokumentas, neatsiejant grafinės ir tekstinės medžiagos.
2. Susikirtimus su esamais tinklais ir esamų inžinerinių tinklų ir šulinių altitudes tikslinti darbų eigoje.
3. Esamus elektros, ryšio kabelius, susikirtimuose su projektuojamais tinklais montuoti į apsauginius dėklus.
4. Prieš pradedant statybos darbus, patikslinti esamų inžinerinių komunikacijų padėtį ir altitudes. Tinklų apsaugos zonose, darbus vykdyti išsikvietus tinklus eksploatuojančios organizacijos atstuvą.

0	2025-11	SLD gavimui	
LAIDA	IŠLEIDIMO DATA	LAIDOS STATUSAS, KEITIMO PRIEŽASTIS (JEI TAIKOMA)	
KVAL. PATV. DOK. NR.	UAB "PATVANKA"	Statinio projekto pavadinimas Nuotekų šalinimo tinklų (inžinerinių tinklų grupės), kitos paskirties (nuotekų siurblinių) statinių (kitų inžinerinių statinių grupės) Sodo g., Sodo skg., Nartelio g., Žiedo g., Parko g., Liepų g., Gustaičių g., Šešupės g., Naujakurių g., Dovinės g., Jazminų g., Vingio g., Netičkampio k., Liudvinavo sen. Marijampolės savivaldybėje, projektas	
12930	PV G.Kemzūra	Statinio numeris ir pavadinimas, dokumento pavadinimas	Laida
24019	PDV-VN I.Kupstienė	**PLANAS SU PROJEKTUOJAMAIS BUITINIŲ NUOTEKŲ TINKLAIS M 1:500** Naujakurių g., Dovinės g., Vingio g.	0
It	UAB "Šiduvos vandenys" (kodas 151104226)	Dokumento žymuo: 25-37-TDP-NŠ-B-01	Lapas 6 / Lapų 10

TOPOGRAFINIS PLANAS M 1:500

TĘSINĮ ŽIŪRĖTI LAPE 6

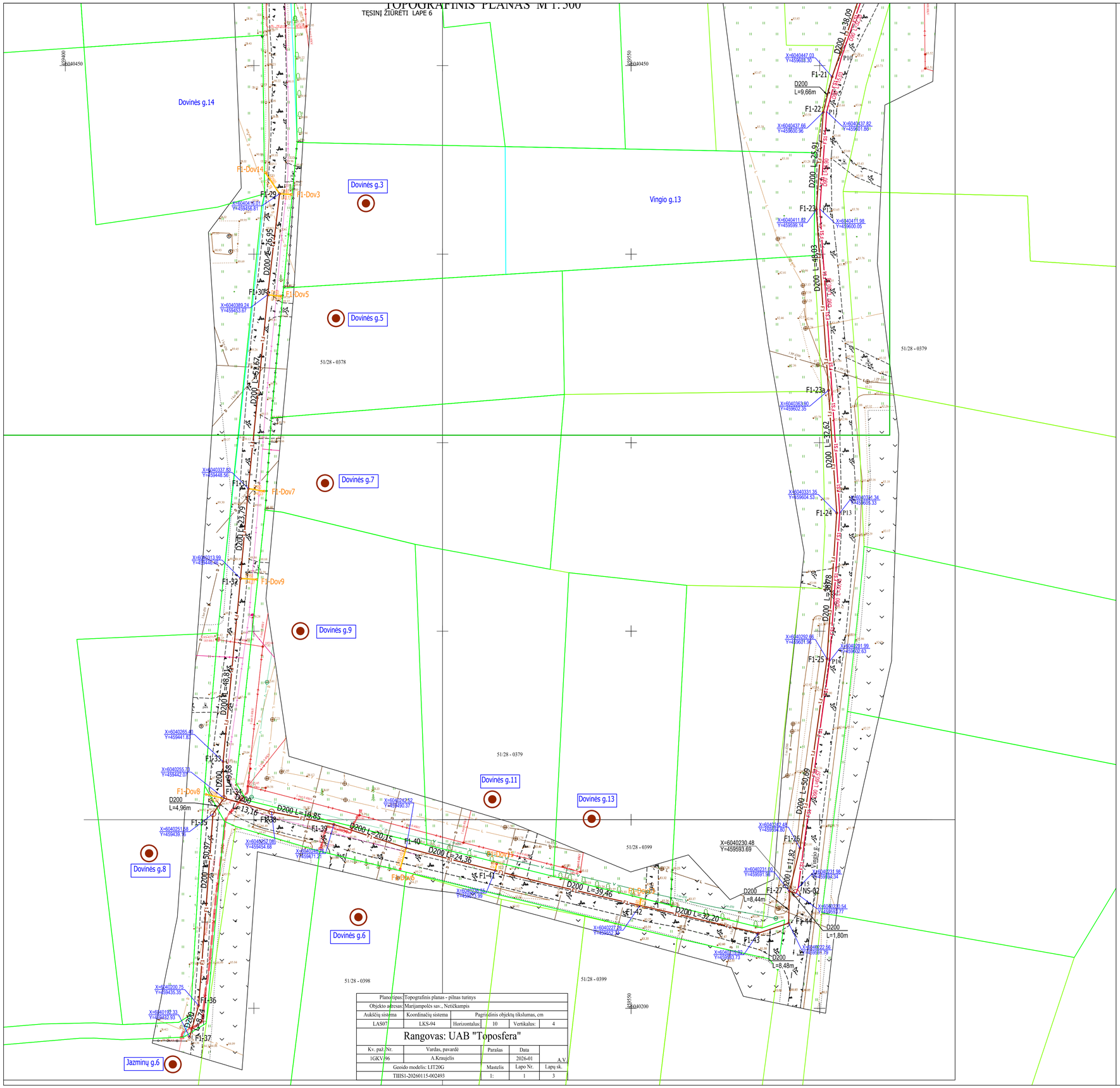

Situacijos schema

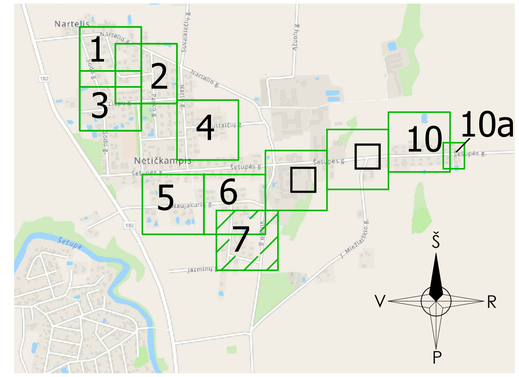

SUTARTINIAI ŽYMĖJIMAI:	
Žymuo	Pavadinimas
FS1	Projektuojami slėginiai buitinių nuotekų tinklai
F1	Projektuojami buitinių nuotekų tinklai
F1	Projektuojami buitinių nuotekų išvadai
F1-2	Projektuojami buitinių nuotekų tinklo šuliniai
NS-02	Projektuojama buitinių nuotekų siurblinė
	VN tinklų apsaugos zona
	Sklypai, kuriuos aptarnauja buitinių nuotekų tinklo vartotojai

Pastabos:

1. Projektas turi būti nagrinėjamas kompleksiškai kaip vientisas dokumentas, neatsiejant grafinės ir tekstinės medžiagos.
2. Susikirtimus su esamais tinklais ir esamų inžinerinių tinklų ir šulinių altitudes tikslinti darbų eigoje.
3. Esamus elektros, ryšio kabelius, susikirtimuose su projektuojamais tinklais montuoti į apsauginius dėklus.
4. Prieš pradedant statybos darbus, patikslinti esamų inžinerinių komunikacijų padėtį ir altitudes. Tinklų apsaugos zonose, darbus vykdyti išsikvietus tinklus eksploatuojančios organizacijos atstuvą.

Plano tipas:	Topografinis planas - pilnas turinys	
Objekto adresas:	Marijampolės sav., Netičkampis	
Aukščių sistema	Koordinačių sistema	Pagrindinis objektų tikslumas, cm
LAS07	LKS-94	Horizontalus: 10 Vertikalus: 4

Rangovas: UAB "Toposfera"

Kv. paž. Nr.	Vardas, pavardė	Parašas	Data	
1GKV-96	A.Kraujelis		2026-01	A.V.
Geoido modelis: LIT20G		Mastelis	Lapo Nr.	Lapų sk.
TIIS1-20260115-002493		1:	1	3

0	2025-11	SLD gavimui	
LAIDA	IŠLEIDIMO DATA	LAIDOS STATUSAS, KEITIMO PRIEŽASTIS (JEI TAIKOMA)	
KVAL. PATV. DOK. NR.	UAB "PATVANKA"	Statinio projekto pavadinimas: Nuotekų šalinimo tinklų (inžinerinių tinklų grupės), kitos paskirties (nuotekų siurblinių) statinių (kitų inžinerinių statinių grupės) Sodo g., Sodo skg., Nartelio g., Žiedo g., Parko g., Liepų g., Gustaičių g., Šešupės g., Naujakurių g., Dovinės g., Jazminų g., Vingio g., Netičkampio k., Liudvinavo sen. Marijampolės savivaldybėje, projektas	
12930	PV G.Kemzūra	Statinio numeris ir pavadinimas, dokumento pavadinimas	Laida
24019	PDV-VN I.Kupstienė	PLANAS SU PROJEKTUOJAMAIS BUITINIŲ NUOTEKŲ TINKLAIS M 1:500	0
		Naujakurių g., Dovinės g., Vingio g.	
lt	UAB "Šiduvos vandenys" (kodas 151104226)	Dokumento žymuo: 25-37-TDP-NŠ-B-01	Lapas 7 / Lapų 10

Situacijos schema

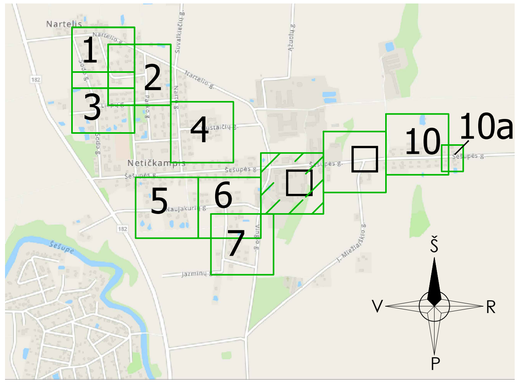

SUTARTINIAI ŽYMĖJIMAI:	
Žymuo	Pavadinimas
F S1	Projektuojami slėginiai buitinių nuotekų tinklai
F1	Projektuojami buitinių nuotekų tinklai
F1	Projektuojami buitinių nuotekų išvadai
F1-2	Projektuojami buitinių nuotekų tinklo šuliniai
	Numatomi buitinių nuotekų tinklo vartotojai
	VN tinklų apsaugos zona
	Sklypų ribos

Pastabos:
1. Projektas turi būti nagrinėjamas kompleksiškai kaip vientisas dokumentas, neatsiejant grafinės ir tekstinės medžiagos.
2. Susikirtimus su esamais tinklais ir esamų inžinerinių tinklų ir šulinių altitudes tikslinti darbų eigoje.
3. Esamus elektros, ryšio kabelius, susikirtimuose su projektuojamais tinklais montuoti į apsauginius dėklus.
4. Prieš pradedant statybos darbus, patikslinti esamų inžinerinių komunikacijų padėtį ir altitudes. Tinklų apsaugos zonose, darbus vykdyti išsikvietus tinklus eksploatuojančios organizacijos atstuvą.

0	2025-11	SLD gavimui	
LAIDA	IŠLEIDIMO DATA	LAIDOS STATUSAS, KEITIMO PRIEŽASTIS (JEI TAIKOMA)	
KVAL. PATV. DOK. NR.	UAB "PATVANKA"	Statinio projekto pavadinimas Nuotekų šalinimo tinklų (inžinerinių brėkų grupės), kitos paskirties (nuotekų siurblinių) statinių (kitų inžinerinių statinių grupės) Sodo g., Sodo skg., Namėdo g., Žiedo g., Parko g., Liepų g., Gustaičių g., Šešupės g., Naujakurių g., Dovinės g., Jazminų g., Vingio g., Netičkampio k., Liudvinavo sen. Marijampolės savivaldybėje, projektas	
12930	PV G.Kemzūra	Statinio numeris ir pavadinimas, dokumento pavadinimas	Laida
24019	PDV-VN I.Kupstienė	**PLANAS SU PROJEKTUOJAMAIS BUITINIŲ NUOTEKŲ TINKLAIS M 1:500** Šešupės g.	0
lt	UAB "Sūduvos vandenys" (kodas 151104226)	Dokumento žymuo 25-37-TDP-NŠ-B-01	Lapas 8 / Lapų 10

Situacijos scema

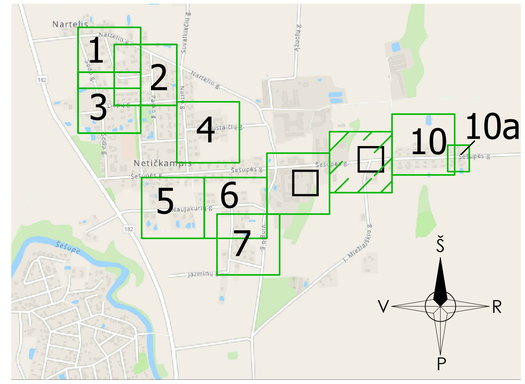

SUTARTINIAI ŽYMĖJIMAI:	
Žymuo	Pavadinimas
FS1	Projektuojami slėginiai buitinių nuotekų tinklai
F1	Projektuojami buitinių nuotekų tinklai
F1	Projektuojami buitinių nuotekų išvadai
F1-2	Projektuojami buitinių nuotekų tinklo šuliniai
	Numatomi buitinių nuotekų tinklo vartotojai
	VN tinklų apsaugos zona
	Sklypų ribos

Pastabos:
1. Projektas turi būti nagrinėjamas kompleksiškai kaip vientisas dokumentas, neatskiejant grafinės ir tekstinės medžiagos.
2. Susikirtimus su esamais tinklais ir esamų inžinerinių tinklų ir šulinių altitudes tikslinti darbų eigoje.
3. Esamus elektros, ryšio kabelius, susikirtimuose su projektuojamais tinklais montuoti į apsauginius dėklus.
4. Prieš pradedant statybos darbus, patikslinti esamų inžinerinių komunikacijų padėtį ir altitudes. Tinklų apsaugos zonose, darbus vykdyti išsikvietus tinklus eksploatuojančios organizacijos atstovą.

0	2025-11	SLD gavimui
LAIDA	IŠLEIDIMO DATA	LAIDOS STATUSAS, KEITIMO PRIEŽASTIS (JEI TAIKOMA)

KVAL. PATV. DOK. NR.	**UAB "PATVANKA"**		Statinio projekto pavadinimas Nuotekų šalinimo tinklų (inžinerinių tinklų grupės), kitos paskirties (nuotekų surinkimo) statinių (kitų inžinerinių statinių grupės) Sodo g., Sodo skg., Nartelio g., Žiedo g., Parko g., Liepų g., Gustaičių g., Šešupės g., Naujakurių g., Dovinės g., Jazminų g., Vingio g., Netičkampio k., Liudvinavo sen., Marijampolės savivaldybėje, projektas.	
12930	PV	G.Kemzūra	Statinio numeris ir pavadinimas, dokumento pavadinimas	Laida
24019	PDV-VN	I.Kupstienė	**PLANAS SU PROJEKTUOJAMAIS BUITINIŲ NUOTEKŲ TINKLAIS M 1:500** Šešupės g.	0
lt	UAB "Šiduvos vandenys" (kodas 151104226)		Dokumento žymuo	Lapas / Lapų
			25-37-TDP-NŠ-B-01	9 / 10

10A lapas

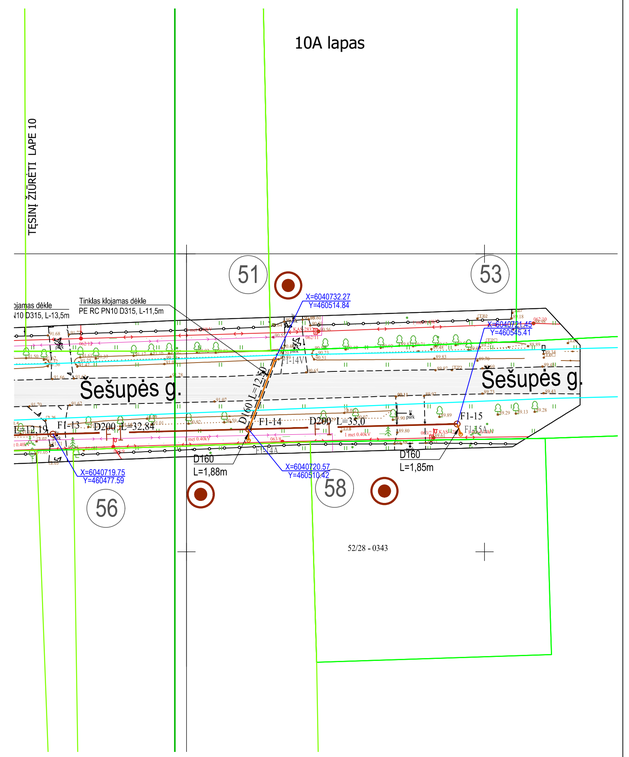

Situacijos schema

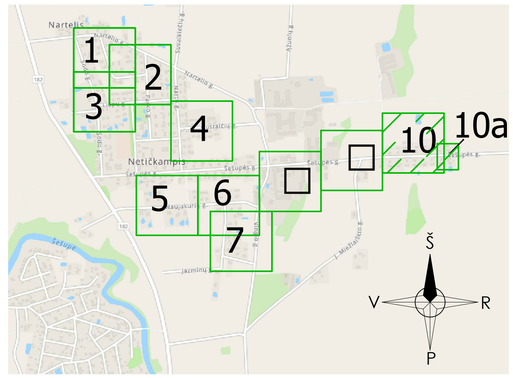

SUTARTINIAI ŽYMĖJIMAI:	
Žymuo	Pavadinimas
FS1	Projektuojami slėginiai buitinių nuotekų tinklai
F1	Projektuojami buitinių nuotekų tinklai
F1	Projektuojami buitinių nuotekų išvadai
F1-2	Projektuojami buitinių nuotekų tinklo šuliniai
NS-04	Projektuojama buitinių nuotekų siurblinė
	Numatomi buitinių nuotekų tinklo vartotojai
LD1	Projektuojami drenažo atstatymo tinklai
	Sklypų ribos

Pastabos:
1. Projektas turi būti nagrinėjamas kompleksiškai kaip vientisas dokumentas, neatsiejant grafinės ir tekstinės medžiagos.
2. Susikirtimus su esamais tinklais ir esamų inžinerinių tinklų ir šulinių altitudes tikslinti darbų eigoje.
3. Esamus elektros, ryšio kabelius, susikirtimuose su projektuojamais tinklais montuoti į apsauginius dėklus.
4. Prieš pradedant statybos darbus, patikslinti esamų inžinerinių komunikacijų padėtį ir altitudes. Tinklų apsaugos zonose, darbus vykdyti išsikvietus tinklus eksploatuojančios organizacijos atstovą.

0	2025-11	SLD gavimui	
LAIDA	IŠLEIDIMO DATA	LAIDOS STATUSAS, KEITIMO PRIEŽASTIS (JEI TAIKOMA)	
KVAL. PATV. DOK. NR.	UAB "PATVANKA"	Statinio projekto pavadinimas: Nuotekų šalinimo tinklų (inžinerinių tinklų grupės), kitos paskirties (nuotekų siurblinių) statinių (kitų inžinerinių statinių grupės) Sodo g., Sodo 4kg., Nartelio g., Žiedo g., Parko g., Liepų g., Gustaičių g., Šešupės g., Naujakurių g., Dovinės g., Jazminų g., Vingio g., Netičkampio k., Liudvinavo sen. Marijampolės savivaldybėje, projektas.	
12930	PV G.Kemzūra	Statinio numeris ir pavadinimas, dokumento pavadinimas	Laida
24019	PDV-VN I.Kupstienė	**PLANAS SU PROJEKTUOJAMIS BUITINIŲ NUOTEKŲ TINKLAIS M 1:500**	0
		Šešupės g.	
lt	UAB "Sūduvos vandenys" (kodas 151104226)	Dokumento žymuo: 25-37-TDP-NŠ-B-01	Lapas: 10 / Lapų: 10

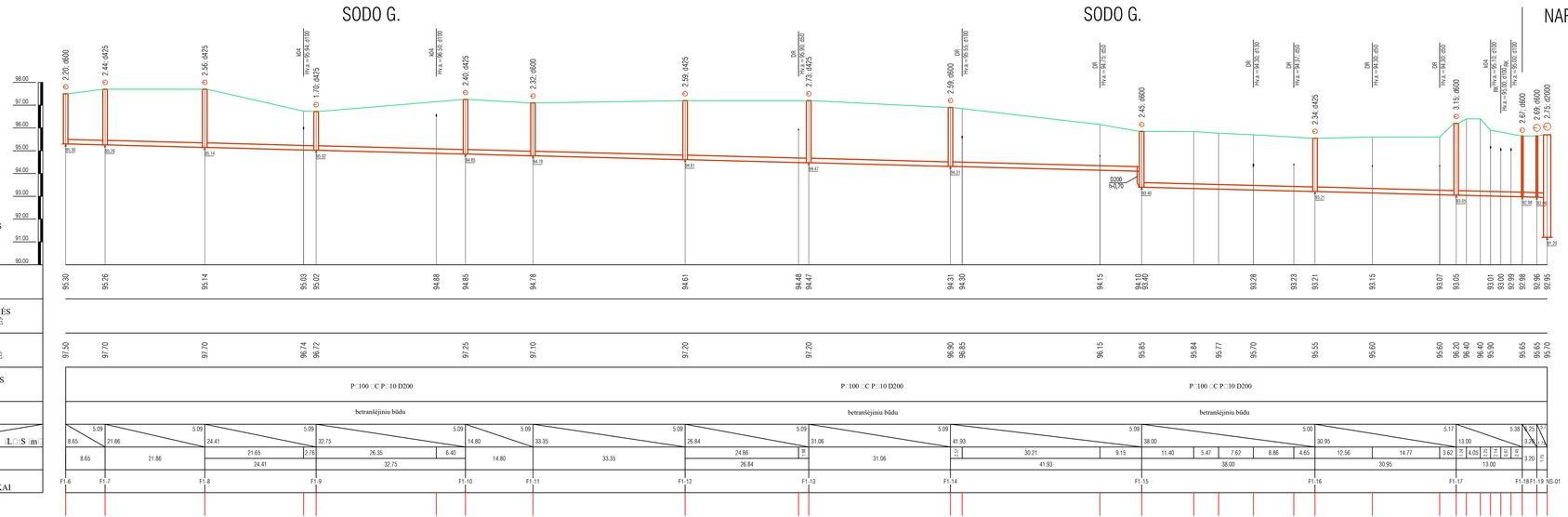

Pastabos :

1. Projektas turi būti nagrinėjamas kompleksiškai kaip vientisas dokumentas, neatskiejant grafinės ir tekstinės dalies.
2. Susikirtimus su esamais tinklais ir esamų inžinerinių tinklų ir šulinių altitudes tikslinti darbo eigoje.
3. Prieš pradedant statybos darbus, pasitikslinti esamų inžinerinių komunikacijų padėtį ir altitudes. Tinklų apsaugos zonose, darbus vykdyti išskivietus tinklus eksploatuojančios organizacijos atstovą.
4. Tinklus kloti prisilaikant suprojektuotų tinklų nuolydžių, betranšėjiniu būdu.
5. Brėžinį žiūr. kartu su brėžiniu -TDP-NŠ-B-01.

0	2026 01	Statybos darbams, rangovui parinkti	
Laida	Data	Keitimų pavadinimas (priežastis)	
Atestato nr.	UAB "PATVANČA"	Projektas□ Nuotekų šalinimo tinklų (inžinerinių tinklų grupės) ir kitos paskirties (nuotekų siurblinių) statinių (kitų inžinerinių statinių grupės) Sodo g., Sodo skg., Nartelio g.,Žiedo g.,Parko g., Liepų g., Gustaičių g., Šešupės g., Nevėkšnių g., Dovinės g., Jezmino g., Vingio g., Ilgio g., Ilgio Šarūnėlio k., Ludvinavo sen., Pilėjampolės seniūnijoje statybos projektas	
		Statinys□ Buitinių nuotekų šalinimo tinklai	
12□30	PV G.Kemzūra		
373□	VN PDV I.Nenüžė	Brėžinys: -F1-tinklo išilginis profilis,Mh1:500, Mv1:100 nuo □1-6 iki NS-01 NS-01 siurblinės baseinas	Laida 0
lt	Statytojas□ UAB "Šiduvos vandenys" kodas 151104226	Nr.□ 25-37-TDP-NŠ.B-02	Lapas 1 / Lapų 4

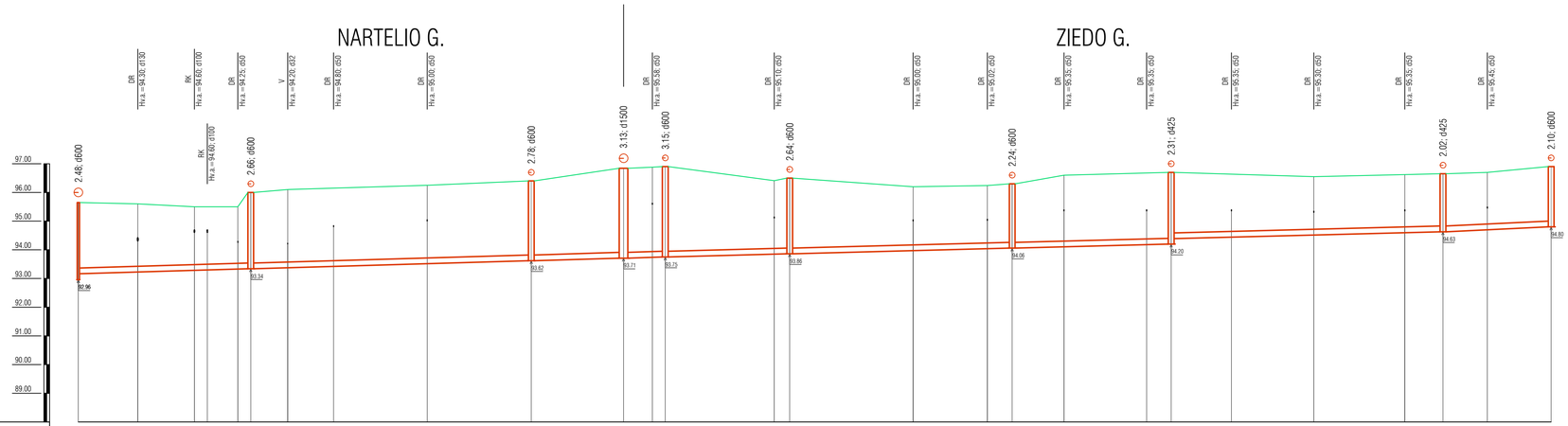

Pastabos :

1. Projektas turi būti nagrinėjamas kompleksiškai kaip vientisas dokumentas, neatsiejant grafinės ir tekstinės dalies.
2. Susikirtimus su esamais tinklais ir esamų inžinerinių tinklų ir šulinių altitudes tikslinti darbo eigoje.
3. Prieš pradedant statybos darbus, pasitikslinti esamų inžinerinių komunikacijų padėtį ir altitudes. Tinklų apsaugos zonose, darbus vykdyti išsikvietus tinklus eksploatuojančios organizacijos atstovą.
4. Tinklus kloti prisilaikant suprojektuotų tinklų nuolydžių, betranšėjiniu būdu.
5. Brėžinį žiūr. kartu su brėžiniu -TDP-NŠ-B-01.

0	2026 01	Statybos darbams, rangovui parinkti
Laida	Data	Keitimų pavadinimas (priežastis)

Atestato nr.	UAB "PATVAN□A"			Projektas□ Nuotekų šalinimo tinklų (inžinerinių tinklų grupės) ir kitos paskirties (nuotekų siurblinių) statinių (kitų inžinerinių statinių grupės) Sodo g., Sodo skg., Nartelio g.,Žiedo g.,Parko g., Liepų g., Gustaičių g., Šešupės g., Naujakurių g., Dovinės g., Jazminų g., Vingio g., Nebūkampio k., Liudvinavo sen., Marijampolės savivaldybėje statybos projektas
				Statinys□ Buitinių nuotekų šalinimo tinklai
12□30	PV	G.Kemzūra		
373□	VN PDV	I.Nėniūtė		Brėžinys: -F1-tinklo išilginis profilis,Mh1:500, Mv1:100 nuo □-1□iki □-2□ NŠ-01 siurblinės baseinas — Laida 0
lt	Statytojas□ UAB "Sūduvos vandenys" kodas 151104226			Nr.□ 25-37-TDP-NŠ.B-02 — Lapas 2 — Lapų 4

SODO G.

NARTELIO G.

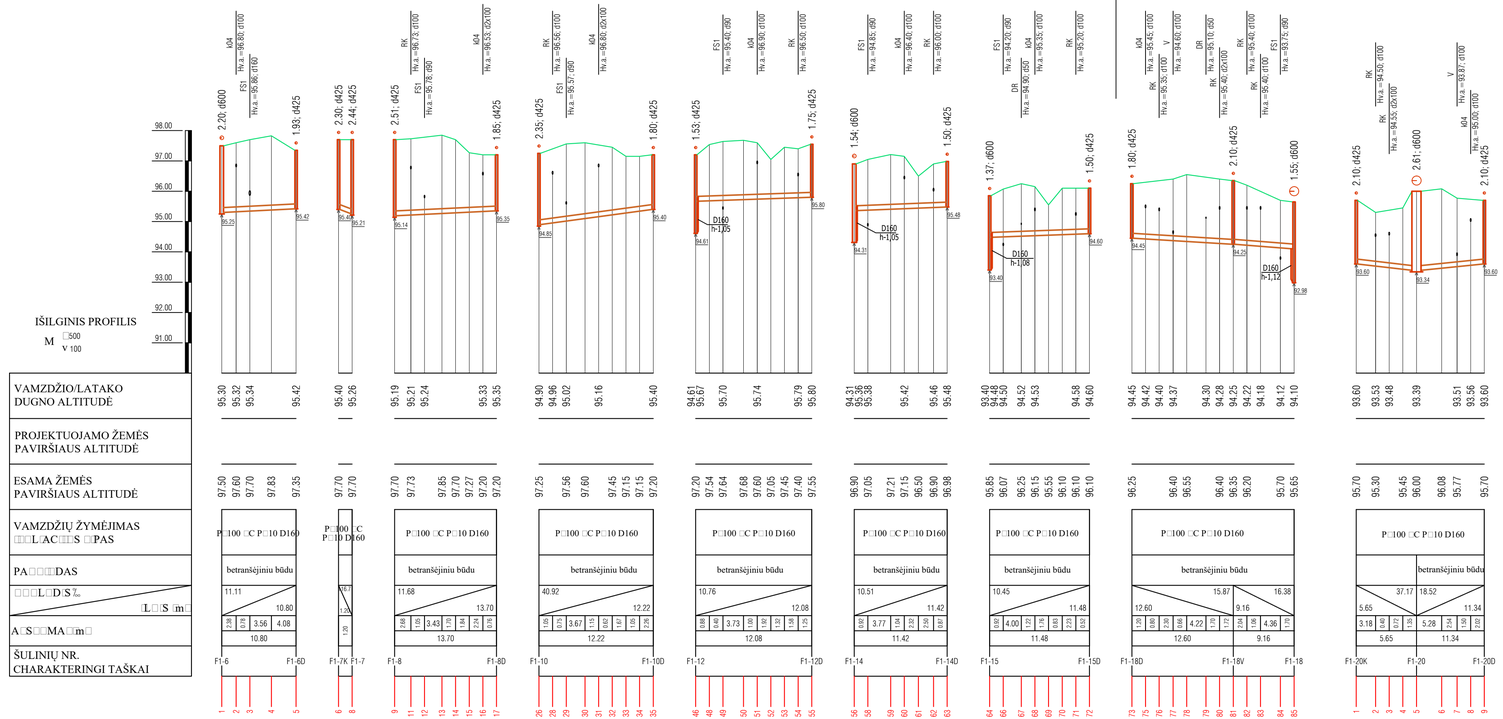

Pastabos :

1. Projektas turi būti nagrinėjamas kompleksiškai kaip vientisas dokumentas, neatsiejant grafinės ir tekstinės dalies.
2. Susikirtimus su esamais tinklais ir esamų inžinerinių tinklų ir šulinių altitudes tikslinti darbo eigoje.
3. Prieš pradedant statybos darbus, pasitikslinti esamų inžinerinių komunikacijų padėtį ir altitudes. Tinklų apsaugos zonose, darbus vykdyti išsikvietus tinklus eksploatuojančios organizacijos atstovą.
4. Tinklus kloti prisilaikant suprojektuotų tinklų nuolydžių, skersai gatvės - betranšėjiniu būdu.
5. Brėžinį žiūr. kartu su brėžiniu -TDP-NŠ-B-01.

0	2026 01	Statybos darbams, rangovui parinkti
Laida	Data	Keitimų pavadinimas (priežastis)

Atestato nr.	UAB "PATVAN□A"			Projektas□	Nuotekų šalinimo tinklų (inžinerinių tinklų grupės) ir kitos paskirties (nuotekų siurblinių) statinių (kitų inžinerinių statinių grupės) Sodo g., Sodo skg., Nartelio g.,Žiedo g.,Parko g., Liepų g., Gustaičių g., Šešupės g., Naujakurių g., Dovinės g., Jazminų g., Vingio g., Nečiukampio k., Liudvinavo sen., Marijampolės savivaldybėje statybos projektas
				Statinys□	Buitinių nuotekų šalinimo tinklai
12□30	PV	G.Kemzūra			
373□	VN PDV	I.Nėniūtė		Brėžinys:	-F1-tinklo išvadų profiliai,Mh1:500, Mv1:100 Sodo g. NS-01 siurblinės baseinas
lt	Statytojas□ UAB "Sūduvos vandenys" kodas 151104226			Nr.□ 25-37-TDP-NŠ.B-02	Lapas 3 / Lapų 4
					Laida 0

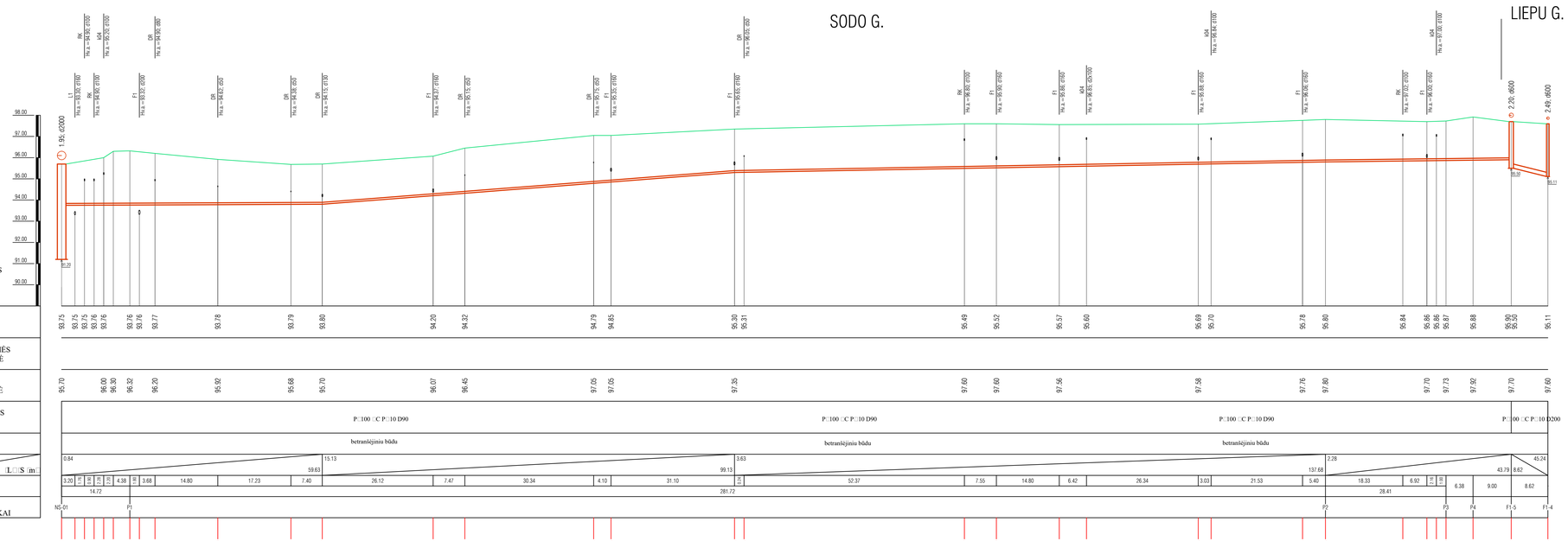

Pastabos :

1. Projektas turi būti nagrinėjamas kompleksiškai kaip vientisas dokumentas, neatsiejant grafinės ir tekstinės dalies.
2. Susikirtimus su esamais tinklais ir esamų inžinerinių tinklų ir šulinių altitudes tikslinti darbo eigoje.
3. Prieš pradedant statybos darbus, pasitikslinti esamų inžinerinių komunikacijų padėtį ir altitudes. Tinklų apsaugos zonose, darbus vykdyti išsikvietus tinklus eksploatuojančios organizacijos atstovą.
4. Tinklus kloti prisilaikant suprojektuotų tinklų nuolydžių, betranšėjiniu būdu.
5. Brėžinį žiūr. kartu su brėžiniu -TDP-NŠ-B-01.

0	2026 01	Statybos darbams, rangovui parinkti			
Laida	Data	Keitimų pavadinimas (priežastis)			
Atestato nr.	UAB "PATVANČA"			Projektas□ Nuotekų šalinimo tinklų (inžinerinių tinklų grupės) ir kitos paskirties (nuotekų siurblinių) statinių (kitų inžinerinių statinių grupės) Sodo g., Sodo skg., Nartelio g.,Parko g., Liepų g., Gustaičių g., Sešupės g., Nevaišaičių g., Dovinėlės g., Jasminų g., Vingio g., Nekočiampio k., Liudvinavo sen., Marijampolės savivaldybėje statybos projektas	
				Statinys□ Buitinių nuotekų šalinimo tinklai	
12□30	PV	G.Kemzūra			
373□	VN PDV	I.Nėniūtė		Brėžinys: -FS1-tinklo išilginis profilis,Mh1:500, Mv1:100 Sodo g., Nartelio g. NS-01 siurblinės baseinas	Laida 0
lt	Statytojas□ UAB "Sūduvos vandenys" kodas 151104226			Nr.□ 25-37-TDP-NŠ.B-02	Lapas 4 / Lapų 4

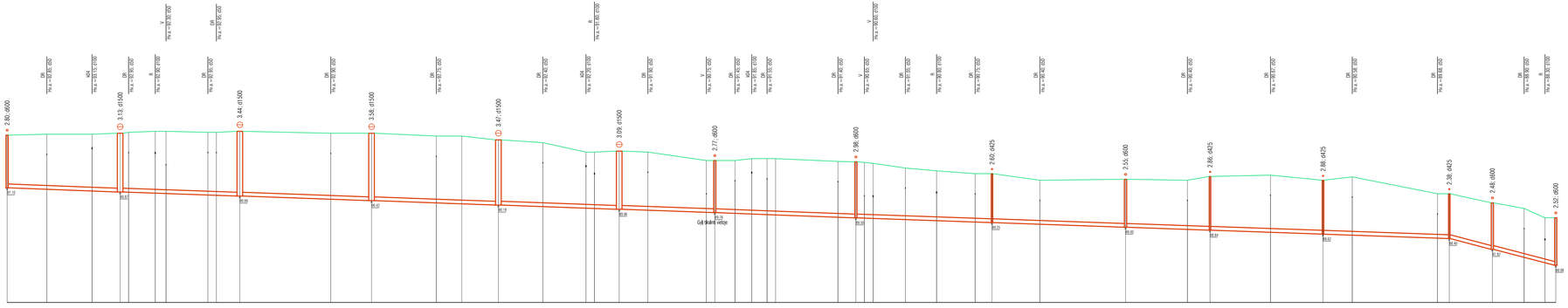

PASTABOS:

1. Prieš pradedant vamzdynų montavimo darbus būtina sutikslinti esamų inžinerinių komunikacijų padėtį plane ir altitudės.
2. Susikirtimus su esamais tinklais tikslinti vietoje.
3. Šuliniai numatyti su hidroizolaciniu padengimu.
4. Susikirtimuose su melioraciniais įrenginiais, perkloti melioracijos įrenginius po 5 metrus į abi puses
5. Tinklai klojami betranšėjiniu būdu

0	2026	SLD gavimui	
LAIDA	IŠLEIDIMO DATA	LAIDOS STATUSAS, KEITIMO PRIEŽASTIS (JEI TAIKOMA)	
KVAL. PATV. DOK. NR.	UAB "PATVANKA"	Statinių projektų pavadinimas Nuotekų šalinimo tinklų (inžinerinių tinklų grupės), kitos paskirties (nuotekų surinkimų) statinių (kitų, inžinerinių statinių grupės) Sodo g., Sodo skg., Nemėlio g., Žiedo g., Parko g., Laipų g., Gudelių g., Šešupės g., Naujakurių g., Dovinės g., Jūrinių g., Vingio g., Nešlėnampio k., Liudvinavo sen. Marijampolės savivaldybėje, projektas	
12930 PV G.Kiemzūra		Statinio numeris ir pavadinimas, dokumento pavadinimas	Laida
24019 PDV-VN I.Kupstienė		BUITINIŲ NUOTEKŲ IŠILGINIS PROFILIS M=1:100 MH:1:500 NS-02 siurblinės baseinas Naujakurių g.	0
lt	UAB "Sūduvos vandenys" (kodas 151104226)	Dokumento žymuo 25-37-TDP-NŠ-B-03	Lapas 1 / Lapų 6

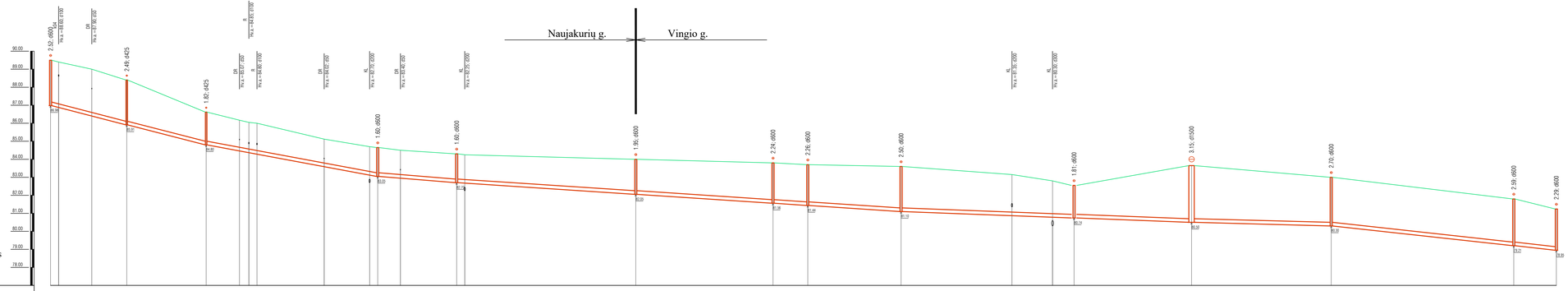

PASTABOS:

1. Prieš pradedant vamzdynų montavimo darbus būtina sutikslinti esamų inžinerinių komunikacijų padėtį plane ir altitudes.
2. Susikirtimus su esamais tinklais tikslinti vietoje.
3. Šuliniai numatyti su hidroizoliaciniu padengimu.
4. Susikirtimuose su melioracinais įrenginiais, perkloti melioracijos įrenginius po 5 metrus į abi puses
5. Tinklai klojami betranšėjiniu būdu

0	2026	SLD gavimui	
LAIDA	IŠLEIDIMO DATA	LAIDOS STATUSAS, KEITIMO PRIEŽASTIS (JEI TAIKOMA)	

KVAL. PATV. DOK. NR.		UAB "PATVANKA"
12930	PV	G.Kemzūra
24019	PDV-VN	I.Kupstienė
lt		UAB "Sōduvos vandenys" (kodas 151104226)

Statinio projektinį pavadinimą
Nuotėkų šalinimo tinklų (inžinerinių tinklų grupės), kitos paskirties (nuotėkų siurblinių) statir
(vidų inžinerinių statinių grupės) Sodo g., Sodo skg., Namelių g., Žiedo g., Parko g., Lauko g.
Gustaičių g., Šešupės g., Naujakurių g., Dovinės g., Jazmino g., Vingio g., Netōžkampio k.,
Uždirbinio sen. Marijampolės savivaldybėje, projektas

Laid	Statinio numeris ir pavadinimas, dokumento pavadinimas
0	ŠLUITINIŲ NUOTEKŲ IŠILGINIS PROFILIS M=1:100; MH:500 NS-02 siurblinės baseinas Naujakurių g., Vingio g.

Dokumento žymuo	Lapas	Lap
25-37-TDP-NŠ-B-03	2	6

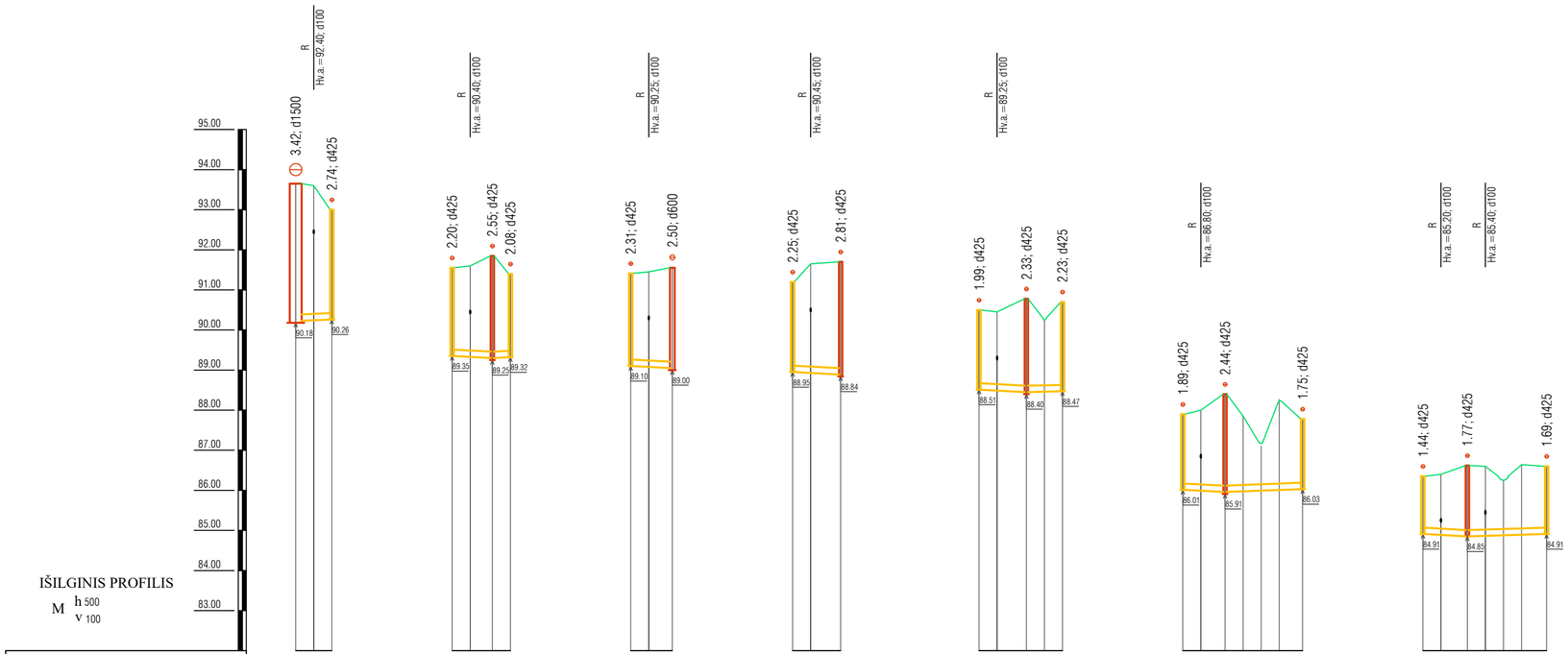

PASTABOS:

1. Prieš pradedant vamzdynų montavimo darbus būtina sutikslinti esamų inžinerinių komunikacijų padėtį plane ir altitudes.
2. Susikirtimus su esamais tinklais tikslinti vietoje.
3. Šuliniai numatyti su hidroizoliaciniu padengimu.
4. Susikirtimuose su melioraciniais įrenginiais, perkloti melioracijos įrenginius po 5 metrus į abi puses
5. Tinklai klojami betranšėjiniu būdu

0	2026	SLD gavimui	
LAIDA	IŠLEIDIMO DATA	LAIDOS STATUSAS, KEITIMO PRIEŽASTIS (JEI TAIKOMA)	
KVAL. PATV. DOK. NR.	UAB "PATVANKA"	Statinio projekto pavadinimas Nuotekų šalinimo tinklų (inžinerinių tinklų grupės), kitos paskirties (nuotekų siurblinių) statinių (kitų inžinerinių statinių grupės) Sodo g., Sodo skg., Nartelio g., Žiedo g., Parko g., Liepų g., Gustaičių g., Šešupės g., Naujakurių g., Dovinės g., Jazminų g., Vingio g., Netičkampio k., Liudvinavo sen. Marijampolės savivaldybėje, projektas	
12930	PV G.Kemzūra	Statinio numeris ir pavadinimas, dokumento pavadinimas	Laida
24019	PDV-VN I.Kupstienė	BUITINIŲ NUOTEKŲ IŠILGINIS PROFILIS Mv1:100 Mh1:500 NS-02 siurblinės baseinas Naujakurių g. išvadai	0
lt	UAB "Sūduvos vandenys" (kodas 151104226)	Dokumento žymuo: 25-37-TDP-NŠ-B-03	Lapas 3 / Lapų 6

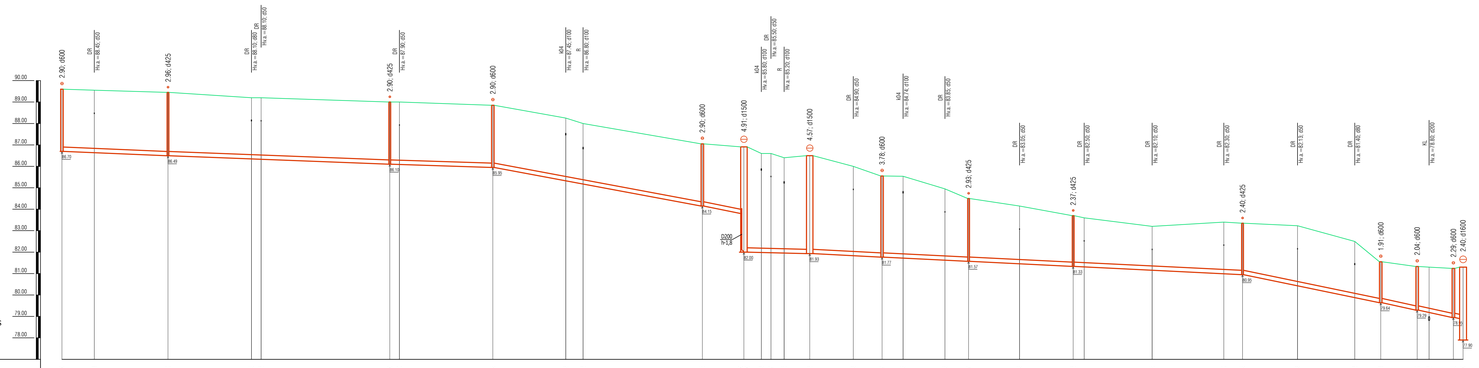

0	2026	SLD gavimui	
LAIDA	IŠLEIDIMO DATA	LAIDOS STATUSAS, KEITIMO PRIEŽASTIS (JEI TAIKOMA)	
KVAL. PATV. DOK. NR.	UAB "PATVANKA"	Statinių projekto pavadinimas Nuotekų šalinimo tinklų (inžinerinių tinklų grupės), kitos paskirties (nuotekų siurblinių) statinių (kitų inžinerinių statinių grupės) Soto g., Soto skg., Namelio g., Žiedo g., Parko g., Liepų g., Gudrailių g., Šeškuvės g., Naujakurių g., Dovinės g., Jasmino g., Vingio g., Nevėkampio k., Liubinavo sen. Marijampolės savivaldybėje, projektas	
12930	PV G.Kemzūra	Statinio numerio ir pavadinimas, dokumento pavadinimas	Laida
24019	PDV-VN I.Kupstienė	BUITINIŲ NUOTEKŲ IŠILGINIS PROFILIS M=1:100 MH 500 NS-02 siurblinės baseinas Dovinės g. , Jasmino g.	0
		Dokumento žymuo 25-37-TDP-NŠ-B-03	Lapas 4 / Lapų 6
Jr	UAB "Sūduvos vandenys" (kodas 151104226)		

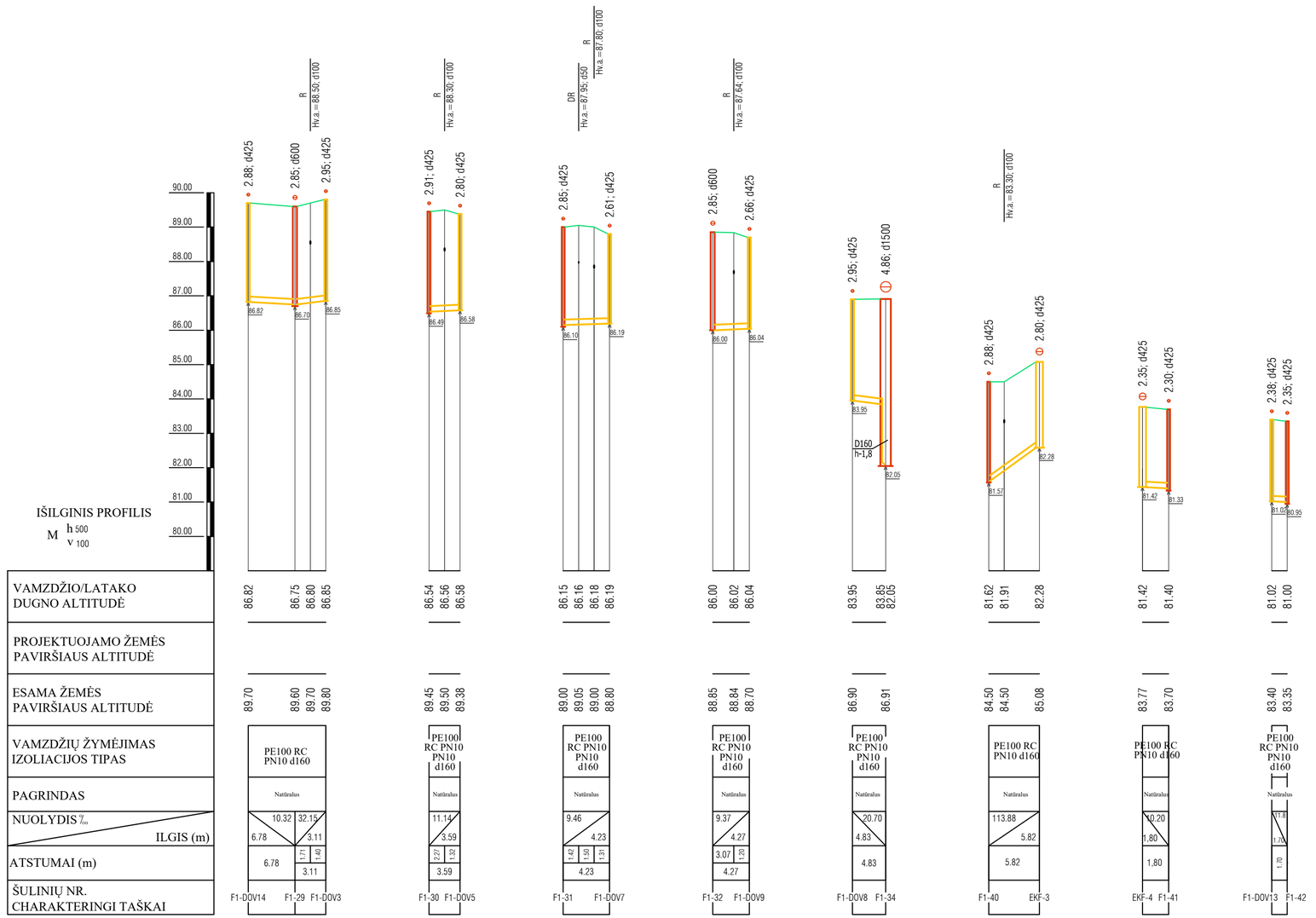

PASTABOS:

1. Prieš pradedant vamzdynų montavimo darbus būtina sutikslinti esamų inžinerinių komunikacijų padėtį plane ir altitudes.
2. Susikirtimus su esamais tinklais tikslinti vietoje.
3. Šuliniai numatyti su hidroizoliaciniu padengimu.
4. Susikirtimuose su melioraciniais įrenginiais, perkloti melioracijos įrenginius po 5 metrus į abi puses
5. Tinklai klojami betranšėjiniu būdu

0	2026	SLD gavimui	
LAIDA	IŠLEIDIMO DATA	LAIDOS STATUSAS, KEITIMO PRIEŽASTIS (JEI TAIKOMA)	
KVAL. PATV. DOK. NR.	UAB "PATVANKA"	Statinio projekto pavadinimas Nuotekų šalinimo tinklų (inžinerinių tinklų grupės), kitos paskirties (nuotekų siurblinių) statinių (kitų inžinerinių statinių grupės) Sodo g., Sodo skg., Nartelio g., Žiedo g., Parko g., Liepų g., Gustaičių g., Šešupės g., Naujakurių g., Dovinės g., Jazminų g., Vingio g., Netičkampio k., Liudvinavo sen. Marijampolės savivaldybėje, projektas	
12930	PV G.Kemzūra	Statinio numeris ir pavadinimas, dokumento pavadinimas	Laida
24019	PDV-VN I.Kupstienė	BUITINIŲ NUOTEKŲ IŠILGINIS PROFILIS Mv1:100 Mh1:500 NS-02 siurblinės baseinas Dovinės g. išvadai	0
lt	UAB "Sūduvos vandenys" (kodas 151104226)	Dokumento žymuo: 25-37-TDP-NŠ-B-03	Lapas: 5 / Lapų: 6



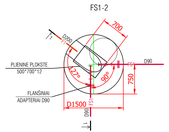

VAMZDŽIO/LATAKO DUGNO ALTITUDĖ	84.80 84.80 84.49 84.48 84.44 84.44 84.39 84.34 84.32 84.29 84.27 84.26 84.17 83.81 83.59 82.77 82.61 82.41 82.15 81.75 81.61 81.38 81.11 81.00 80.90 80.36 79.52 79.52
PROJEKTUOJAMO ŽEMĖS PAVIRŠIAUS ALTITUDĖ	
ESAMA ŽEMĖS PAVIRŠIAUS ALTITUDĖ	86.70 86.90 86.65 86.60 86.60 86.60 86.90 87.40 87.40 87.30 87.23 87.10 86.00 85.80 85.70 85.00 84.60 84.40 84.00 83.75 83.65 83.65 83.15 82.80 83.65 83.00 81.30 81.30
VAMZDŽIŲ ŽYMĖJIMAS □□L/AC□□S □□PAS	P:100 □C P:10 d200 / P:100 □C P:10 d90
PA□□□DAS	Natūralus
□□□L/D/S/L / L/S /m	5.00 4.25 178.19 4.25 13.47 3.06 21.25 17.40 9.57 14.00 6.91 5.30 37.23 16.07 9.53 2.57 89.40 22.60 32.35 12.36 83.49 15.03 25.90 30.76 11.80 38.22 8.98 38.22 2.62 101.57 13.78
A/S/□□MA/□m□	4.25 16.53 38.65 79.31 36.57 6.96 8.67 11.60 32.35 80.78 39.45 60.57
ŠULINIŲ NR. CHARAKTERINGI TAŠKAI	P1.45 P2/1-3 P1 P2 P3 P4 P5 P6 P7 P8 P9 P10 P11 P12 P13 P14 P15 NS-02

PAS/A/□/S/

1. Prieš pradedant vamzdynų montavimo darbus būtina sutikslinti esamų inžinerinių komunikacijų padėtį plane ir altitudes.
2. Susikirtimus su esamais tinklais tikslinti vietoje.
3. Šuliniai numatyti su hidroizoliacinių padengimu.
4. Susikirtimuose su melioracinais įrenginiais, perkloti melioracijos įrenginius po 5 metrus į abi puses
5. Tinklai klojami betranšėjiniu būdu

0	2026	SLD gavimui		
LAIDA	ĮŠLEIDIMO DATA	LAIDOS STATUSAS, KEITIMO PRIEŽASTIS (JEI TAIKOMA)		
KVAL. PATV. DOK. NR.	UAB "PATVANKA"	Statinių projektų pavadinimas Nuotekų šalinimo tinklų (vidaus/lauj tinklų grupės), kitos paskirties (nuotekų surinkimo) statinių (kitų inžinerinių statinių grupės) tiesė g., Sodo akg., Nerėdo g., Žvelio g., Parko g., Lapių g., Gudelių g., Šešupės g., Nesajaukių g., Dovinės g., Jarimių g., Virgio g., Petrošiūnų k., Liudiškio sen., Marijampolės savivaldybėje, projektas		
12930	PV G.Kemzūra			
24019	PDV-VN I.Kupsienė	Statinio numeris ir pavadinimas, dokumento pavadinimas BUITINIŲ NUOTEKŲ ŠILGINIS PROFILIS M+1:100 MH+1:500 Šilginis tinklas		Laida 0
		Vingio g.		
It	UAB "Šiaurės vandenys" (kodas 151104226)	Dokumento žymuo 25-37-TDP-NS-B-03	Lapas 6	Lapų 6

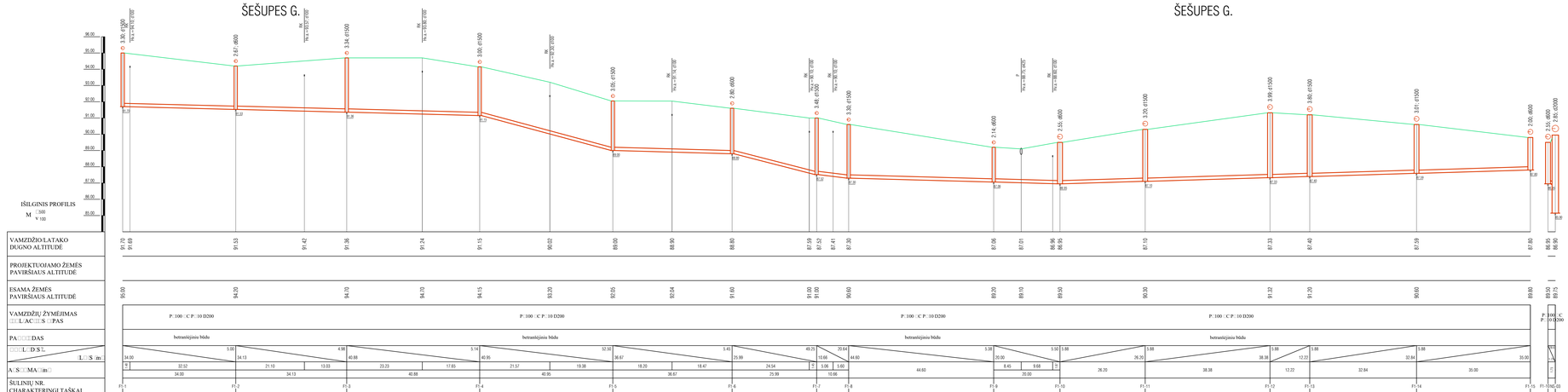

Pastabos :

1. Projektas turi būti nagrinėjamas kompleksiškai kaip vientisas dokumentas, neatsiejant grafinės ir tekstinės dalies.
2. Susikirtimus su esamais tinklais ir esamų inžinerinių tinklų ir šulinių altitudes tikslinti darbo eigoje.
3. Prieš pradedant statybos darbus, pasitikslinti esamų inžinerinių komunikacijų padėtį ir altitudes. Tinklų apsaugos zonose, darbus vykdyti išskirtiems tinklus eksploatuojančios organizacijos atstovą.
4. Tinklus kloti prisilaikant suprojektuotų tinklų nuolydžių, betranšėjiniu būdu.
5. Brėžinį žiūr. kartu su brėžiniu -TDP-NŠ-B-01.

0	2026 01	Statybos darbams, rangovui parinkti			
Laida	Data	Keitimų pavadinimas (pridedasi).			
Atestato nr.	UAB "PATVANČA"		Projektas□ Buitinių šalinimo tinklų (inžinerinių tinklų grupės) ir kitos paskirties (nuotėkų surinkimo statinių (kitų inžinerinių statinių grupės) Soda g., Soda sk., Nartelio g.,Žvelio g.,Parko g.,Ežerėlio g., Eivinčių g., Šešupės g., Naujakiemio g.,Zovinės g., Jaruzės g., Šaltinėlio g., Gudiškių km., Kalvinavos km., Pilipiškės seniūnijoje statybos projektas		
			Statinys□ Buitinių nuotekų šalinimo tinklai		
12□30	PV	G.Kemežira			
37□□	VN PDV	I.Narvišė	Brėžinys: F1-tinklo išilginis profilis,Mh1:500, Mv1:100 Šešupės g. NŠ-03 siurblinės baseinas		Laida 0
R	Statytojas□ UAB "Šiduvos vandenys" kodas 151104226		Nr.□ 25-37-TDP-NŠ.B-04	Lapas 1	Lapų 3

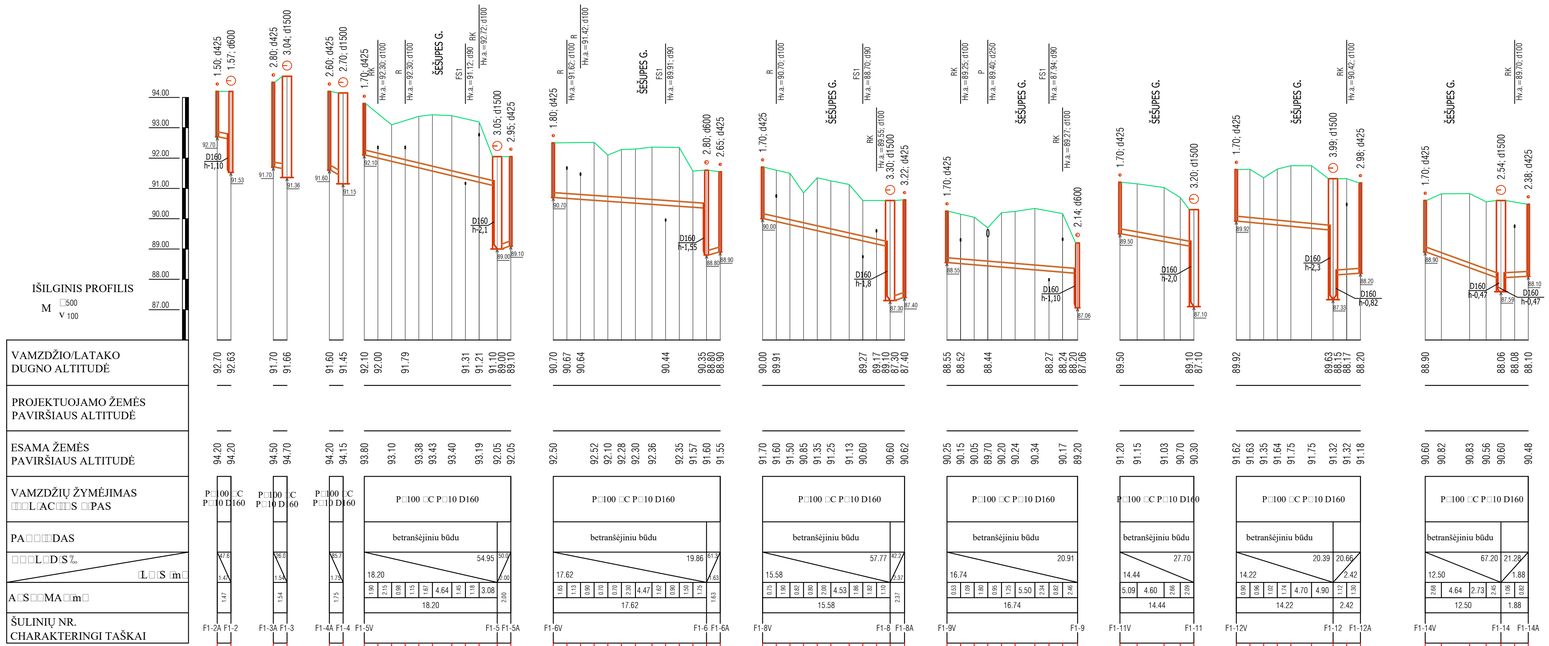

Pastabos :

1. Projektas turi būti nagrinėjamas kompleksiškai kaip vientisas dokumentas, neatsiejant grafinės ir tekstinės dalies.
2. Susikirtimus su esamais tinklais ir esamų inžinerinių tinklų ir šulinių altitudes tikslinti darbo eigoje.
3. Prieš pradedant statybos darbus, pasitikslinti esamų inžinerinių komunikacijų padėtį ir altitudes. Tinklų apsaugos zonose, darbus vykdyti išsikvietus tinklus eksploatuojančios organizacijos atstovą.
4. Tinklus kloti prisilaikant suprojektuotų tinklų nuolydžių, skersai gatvės - betranšėjiniu būdu.
5. Bręžinį žiūr. kartu su bręžiniu -TDP-NŠ-B-01.

0	2026 01	Statybos darbams, rangovui parinkti
Laida	Data	Keitimų pavadinimas (priežastis)

Atestato nr.	UAB "PATVANČA"			Projektas□ Nuotekų šalinimo tinklų (inžinerinių tinklų grupės) ir kitos paskirties (nuotekų siurblinių) statinių (kitų inžinerinių statinių grupės) Sodo g., Sodo skg., Nartelio g.,Žiedo g.,Parko g., Liepų g., Gustaičių g., Šešupės g., Naujakurių g., Dovinės g., Jasminų g., Vingio g., Nebėkampio k., Liudvinavo sen., Marijampolės savivaldybėje statybos projektas
				Statinys□ Buitinių nuotekų šalinimo tinklai
12□30	PV	G.Kemzūra		
373□	VN PDV	I.Nėniūtė		Bręžinys: -F1-tinklo išvadų išilginiai profiliai,Mh1:500, Mv1:100 Šešupės g. NS-03 siurblinės baseinas — Laida 0
It	Statytojas□ UAB "Šiduvos vandenys" kodas 151104226			Nr.□ 25-37-TDP-NŠ.B-04 — Lapas 2 — Lapų 3

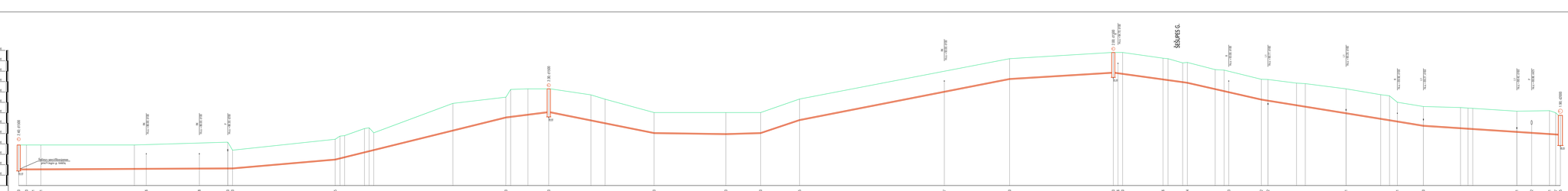

Pastabos :

1. Projektas turi būti nagrinėjamas komplekisiškai kaip vientisas dokumentas, neatskiriant grafinės ir tekstinės dalies.
2. Susikirtimus su esamais tinklais ir esamų inžinerinių tinklų ir šulinių altitudes tikslinti darbo eigoje.
3. Prieš pradedant statybos darbus, pasitikslinti esamų inžinerinių komunikacijų padėtį ir altitudes. Tinklų apsaugos zonose, darbus vykdyti išskirtinės tinklus eksploatuojančios organizacijos atstovą.
4. Tinklus kirsti prisilaikant supriešintų tinklų nuolydžių, betranšėjinių būdu.
5. Brėžinį žiūr. karto su brėžiniu TOP-NS-B-01.

0	2020-01	Statybos darbams, rangovui pateikti				
Laida	Data	Keitimų aprašo/esmė (priežastis)				
Atsakingi as.		UAB "PATVANČA"	Projektavo			
			Projektuotojų kvalifikacijos atestatų numeriai, vardai, pavardės			
LCJK	PV	G.Kamiņš				
STĮ□□	VN PEV	J.Vanclė	Brėžinys			Laida
			PSG-tinklo dėsginių grunčių ATR-2-100, PN=1,100			0
			Statybos			
			NS-03 slutvėnės baseinas			
Statytojas□			M 1:□	Laidos	Lapų	
UAB "Šiaulvos vandenys" kodas 151104226			25-37-TOP-NŠ.B-04	0	3	

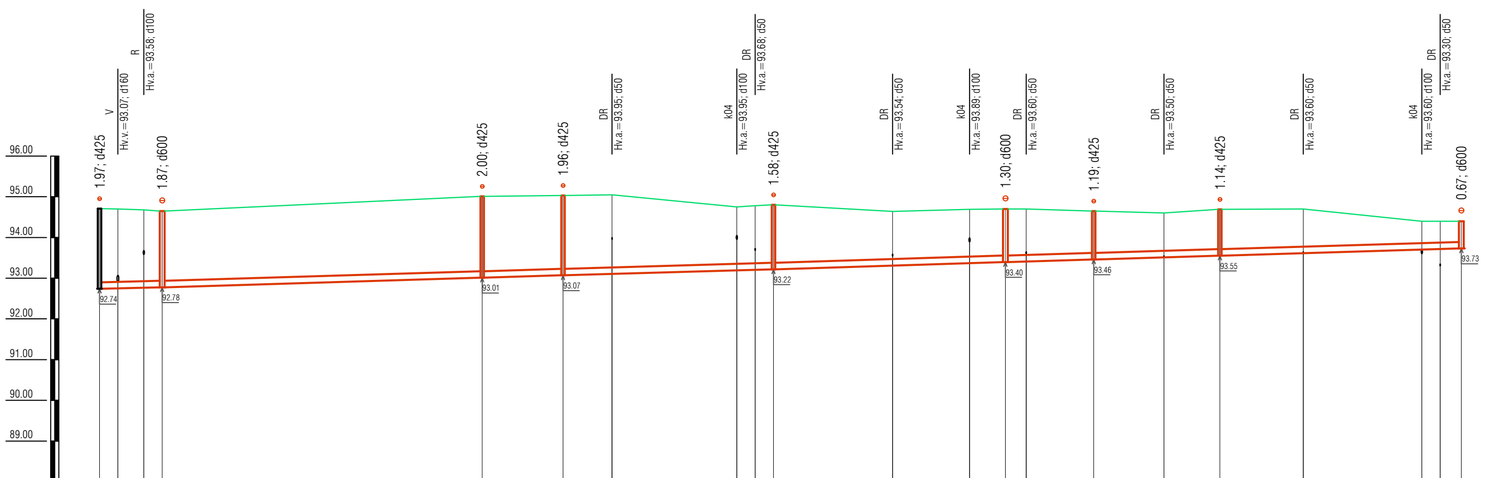

IŠILGINIS PROFILIS
M h 500 / v 100

| | | |

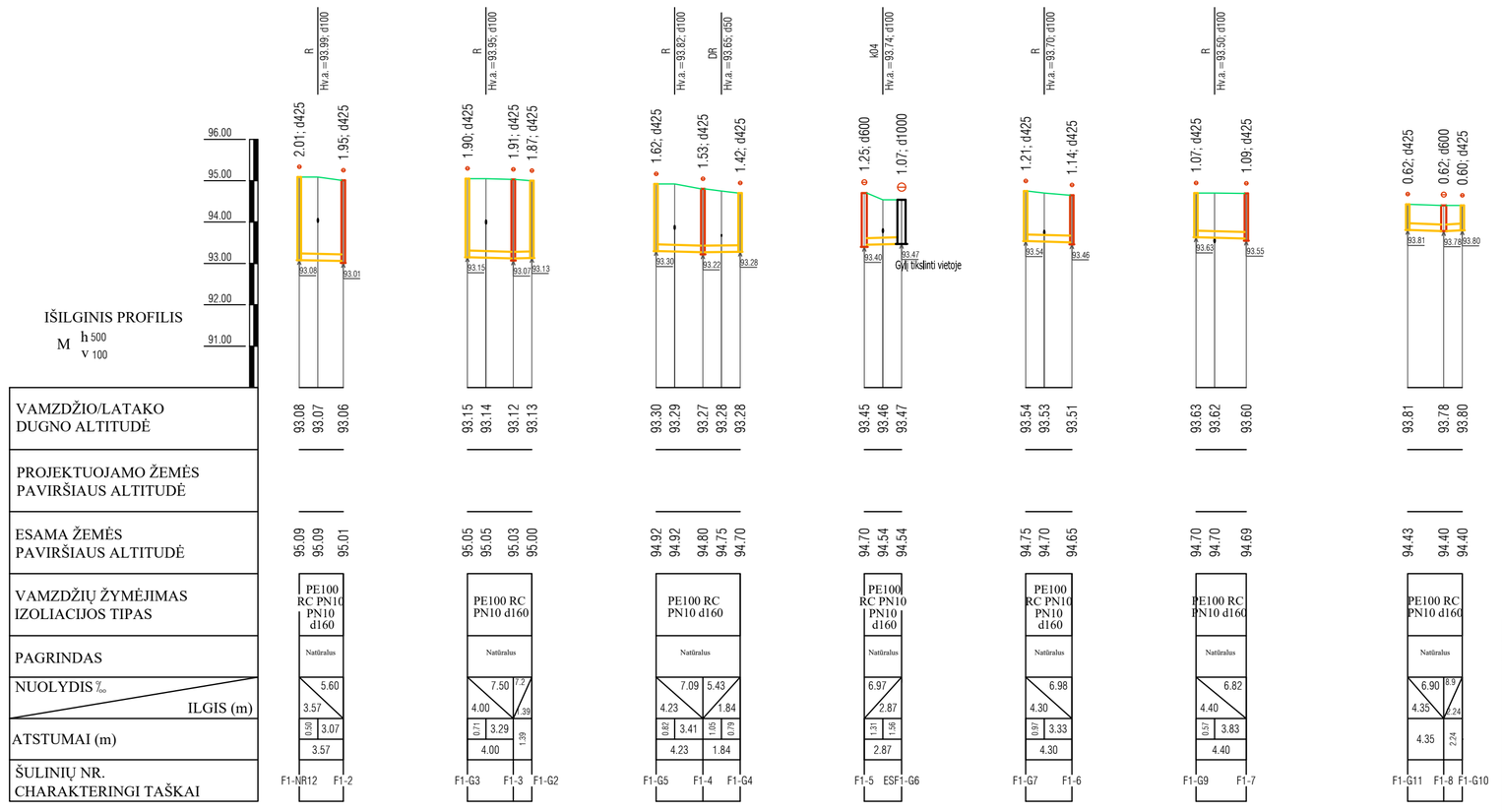

PASTABOS:

1. Prieš pradedant vamzdynų montavimo darbus būtina sutikslinti esamų inžinerinių komunikacijų padėtį plane ir altitudes.
2. Susikirtimus su esamais tinklais tikslinti vietoje.
3. Šuliniai numatyti su hidroizoliaciniu padengimu.
4. Susikirtimuose su melioraciniais įrenginiais, perkloti melioracijos įrenginius po 5 metrus į abi puses
5. Tinklai klojami betranšėjiniu būdu

0	2026	SLD gavimui	
LAIDA	IŠLEIDIMO DATA	LAIDOS STATUSAS, KEITIMO PRIEŽASTIS (JEI TAIKOMA)	
KVAL. PATV. DOK. NR.	UAB "PATVANKA"	Statinio projekto pavadinimas: Nuotekų šalinimo tinklų (inžinerinių tinklų grupės), kitos paskirties (nuotekų siurblinių) statinių (kitų inžinerinių statinių grupės) Sodo g., Sodo skg., Nartelio g., Žiedo g., Parko g., Liepų g., Gustaičių g., Šešupės g., Naujakurių g., Dovinės g., Jazminų g., Vingio g., Netičkampio k., Liudvinavo sen., Marijampolės savivaldybėje, projektas	
12930	PV	G.Kemzūra	Statinio numeris ir pavadinimas, dokumento pavadinimas: BUITINIŲ NUOTEKŲ IŠILGINIS PROFILIS Mv1:100 Mh1:500 Gustaičių g. išvadai
24019	PDV-VN	I.Kupstienė	Laida: 0
lt	UAB "Sūduvos vandenys" (kodas 151104226)	Dokumento žymuo: 25-37-TDP-NŠ-B-05	Lapas: 2 / Lapų: 4

SODO SKG.

LIEPU G.

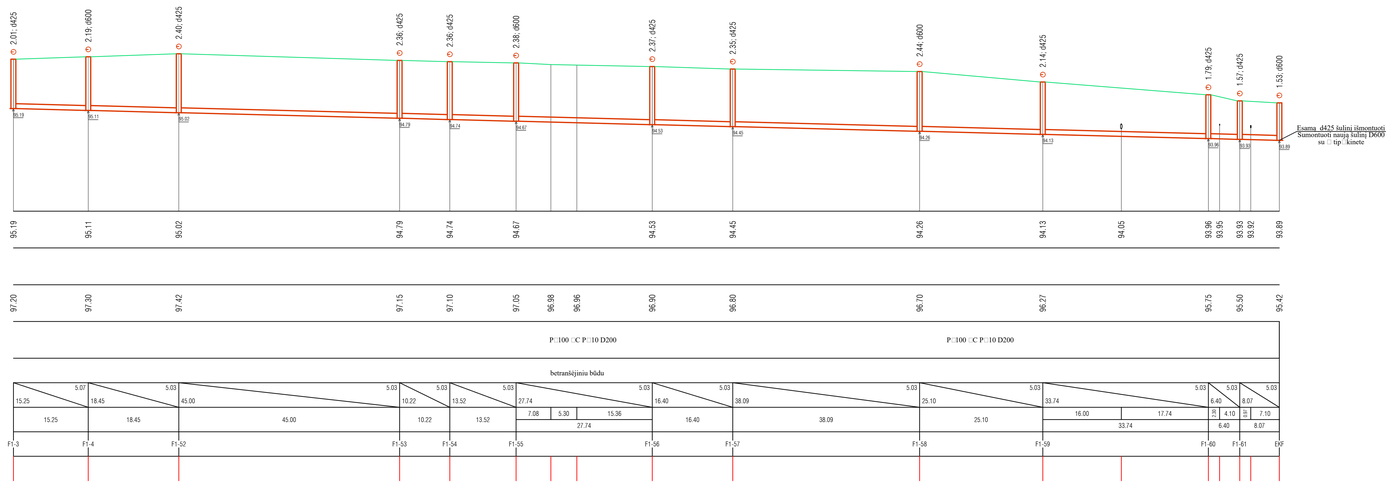

VAMZDŽIO/LATAKO DUGNO ALTITUDĖ
PROJEKTUOJAMO ŽEMĖS PAVIRŠIAUS ALTITUDĖ
ESAMA ŽEMĖS PAVIRŠIAUS ALTITUDĖ
VAMZDŽIŲ ŽYMĖJIMAS □□□L□AC□□□S □□PAS
PA□□□□DAS
□□□□L□D□S □m / L□□S □m
A□S□□MA □□m□
ŠULINIŲ NR. CHARAKTERINGI TAŠKAI

Pastabos :

1. Projektas turi būti nagrinėjamas kompleksiškai kaip vientisas dokumentas, neatsiejant grafinės ir tekstinės dalies.
2. Susikirtimus su esamais tinklais ir esamų inžinerinių tinklų ir šulinių altitudes tikslinti darbo eigoje.
3. Prieš pradedant statybos darbus, pasitikslinti esamų inžinerinių komunikacijų padėtį ir altitudes. Tinklų apsaugos zonose, darbus vykdyti išskivietus tinklus eksploatuojančios organizacijos atstovą.
4. Tinklus kloti prisilaikant suprojektuotų tinklų nuolydžių, betranšėjiniu būdu.
5. Brėžinį žiūr. kartu su brėžiniu -TDP-NŠ-B-01.

0	2026 01	Statybos darbams, rangovui parinkti			
Laida	Data	Keitimų pavadinimas (priežastis)			
Atestato nr.	UAB "PATVANĖ"			Projektas□ Nuotekų šalinimo tinklų (inžinerinių tinklų grupės) ir kitos paskirties (nuotekų siurblinių) statinių (kitų inžinerinių statinių grupės) Sodo g., Sodo skg., Nartelio g.,Žiedo g.,Parko g., Liepų g., Gustaičių g., Šešupės g., Nesajokynų g., Dzūkinės g., Jazminų g., Vingio g., Rekreacinio k., Liudviniavo sen., Marijampolės savivaldybėje statybos projektas	
				Statinys□ Buitinių nuotekų šalinimo tinklai	
12□30	PV	G.Kemzūra			
373□	VN PDV	I.Nėniūtė		Brėžinys: -F1-tinklo išilginis profilis,Mh1:500, Mv1:100 Liepų g. Esamos siurblinės baseinas	Laida 0
It	Statytojas□ UAB "Sūduvos vandenys" kodas 151104226			Nr.□ 25-37-TDP-NŠ.B-05	Lapas 3 / Lapų 4

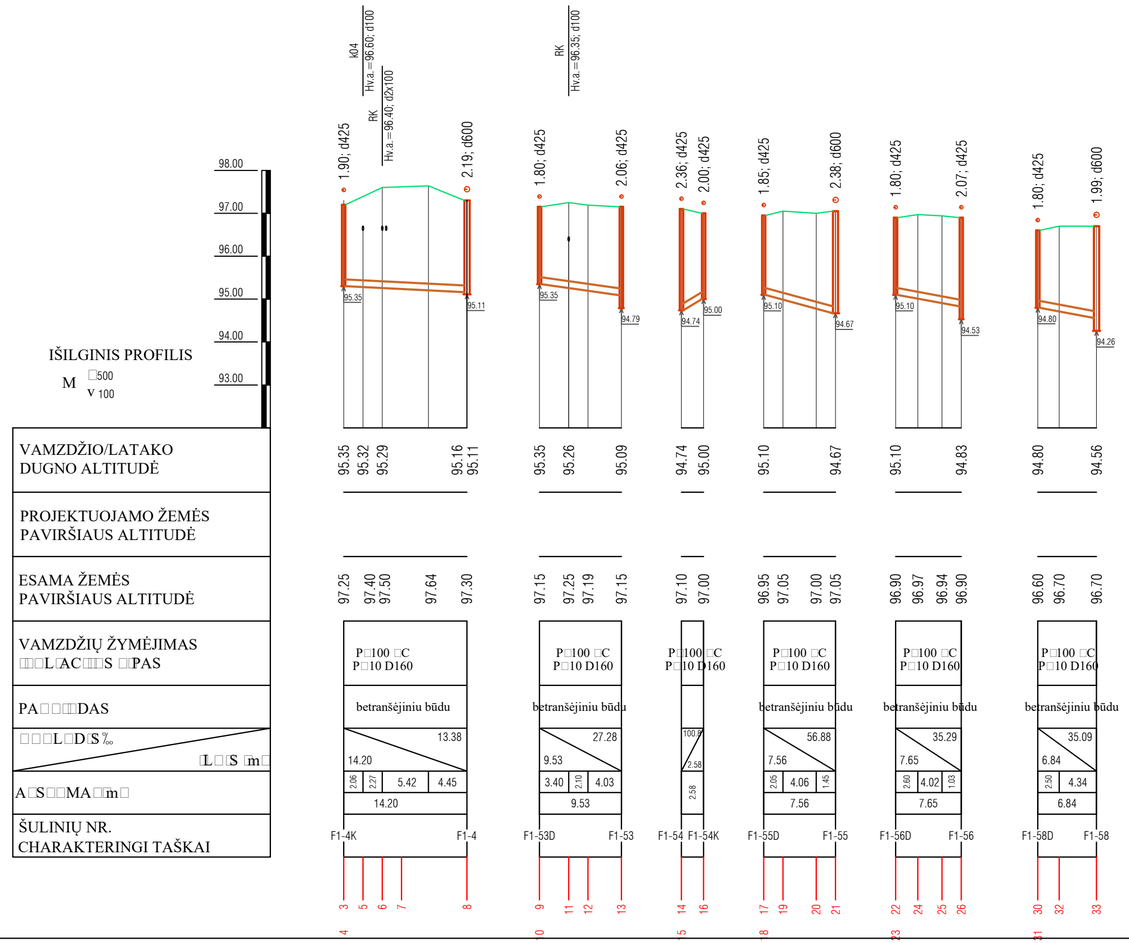

Pastabos :

1. Projektas turi būti nagrinėjamas kompleksiškai kaip vientisas dokumentas, neatsiejant grafinės ir tekstinės dalies.
2. Susikirtimus su esamais tinklais ir esamų inžinerinių tinklų ir šulinių altitudes tikslinti darbo eigoje.
3. Prieš pradedant statybos darbus, pasitikslinti esamų inžinerinių komunikacijų padėtį ir altitudes. Tinklų apsaugos zonose, darbus vykdyti išsikvietus tinklus eksploatuojančios organizacijos atstovą.
4. Tinklus kloti prisilaikant suprojektuotų tinklų nuolydžių, skersai gatvės-betranšėjiniu būdu.
5. Brėžinį žiūr. kartu su brėžiniu -TDP-NŠ-B-01.

0	2026 01	Statybos darbams, rangovui parinkti	
Laida	Data	Keitimų pavadinimas (priežastis)	
Atestato nr.	UAB "PATVAN A"	Projektas Nuotekų šalinimo tinklų (inžinerinių tinklų grupės) ir kitos paskirties (nuotekų siurblinių) statinių (kitų inžinerinių statinių grupės) Sodo g., Sodo skg., Nartelio g.,Žiedo g.,Parko g., Liepų g., Gustaičių g., Šešupės g., Naujakurių g., Dovinės g., Jazminų g., Vingio g., Nėtičkampio k., Liudvinavo sen., Marijampolės savivaldybėje statybos projektas	
		Statinys Buitinių nuotekų šalinimo tinklai	
12 30	PV	G.Kemzūra	
373	VN PDV	I.Nėniūtė	
		Brėžinys: -F1-tinklo išvadų išilginis profilis,Mh1:500, Mv1:100 Liepų g. Esamos siurblinės baseinas	Laida 0
lt	Statytojas UAB "Sūduvos vandenys" kodas 151104226	Nr. 25-37-TDP-NŠ.B-05	Lapas 4 / Lapų 4

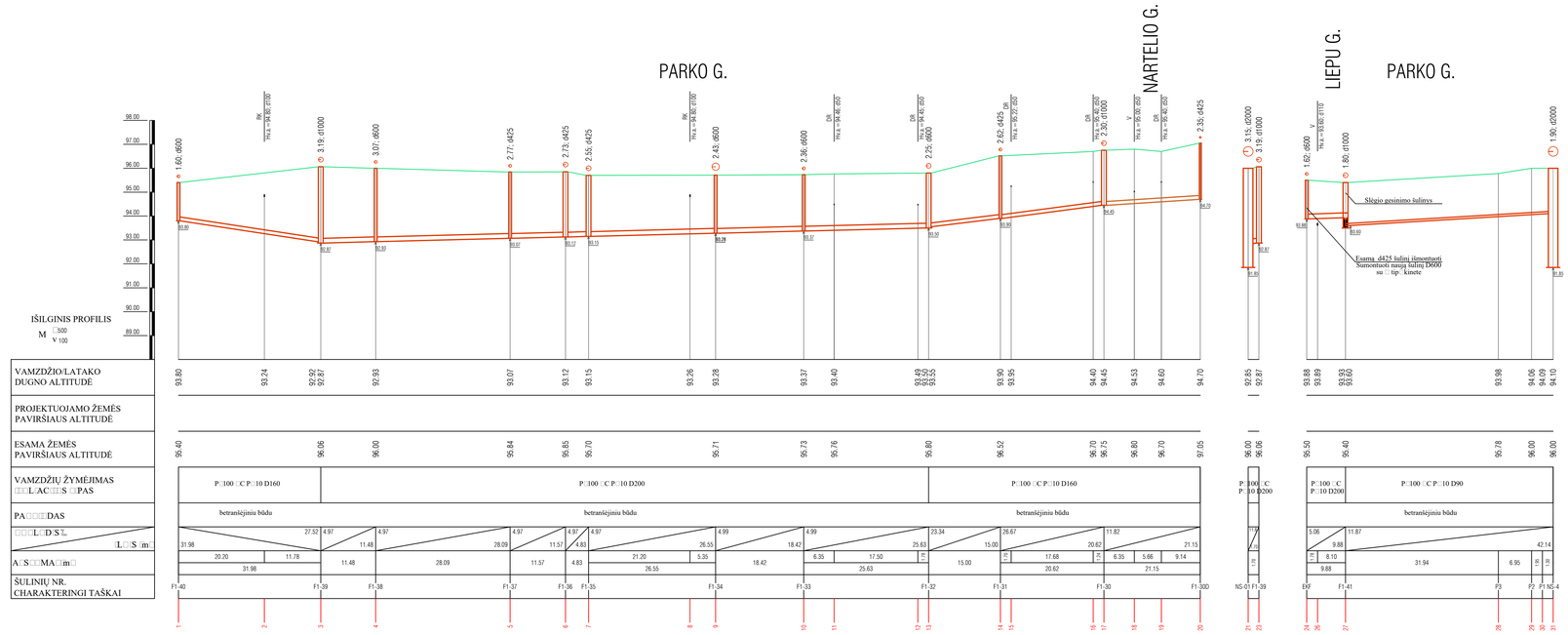

Pastabos :

1. Projektas turi būti nagrinėjamas kompleksiškai kaip vientisas dokumentas, neatskiejant grafinės ir tekstinės dalies.
2. Susikirtimus su esamais tinklais ir esamų inžinerinių tinklų ir šulinių altitudes tikslinti darbo eigoje.
3. Prieš pradedant statybos darbus, pasitikslinti esamų inžinerinių komunikacijų padėtį ir altitudes. Tinklų apsaugos zonose, darbus vykdyti išsikvietus tinklus eksploatuojančios organizacijos atstovą.
4. Tinklus kloti prisilaikant suprojektuotų tinklų nuolydžių, betranšėjiniu būdu.
5. Brėžinį žiūr. kartu su brėžiniu -TDP-NŠ-B-01.

0	2026 01	Statybos darbams, rangovui parinkti			
Laida	Data	Keitimų pavadinimas (priežastis)			
Atestato nr.	UAB "PATVANČA"		Projektas□	Nuotekų šalinimo tinklų (inžinerinių tinklų grupės) ir kitos paskirties (nuotekų siurblinių) statinių (kitų inžinerinių statinių grupės) Sodo g., Sodo skg., Nartelio g.,Tvido g.,Parko g.,Ąžuolinės g., Šviesiečių g., Šeškinės g., Naujakurių g., Dovinės g., Jasminų g., Vingio g., Rudeniškio K., Liudviniavo sen., Marijampolės savivaldybėje statybos projektas	
			Statinys□	Buitinių nuotekų šalinimo tinklai	
12□30	PV	G.Kemzūra			
373□	VN PDV	I.Nenišūtė			
			Brėžinys: -F1-, -F51- tinklo išilginis profilis,Mh1:500, Mv1:100 nuo □1-40 iki NS-04 NS-04 siurblinės baseinas		Laida 0
It	Statytojas□ UAB "Sūduvos vandenys" kodas 151104226		Nr.□ 25-37-TDP-NŠ.B-06		Lapas 1 / Lapų 4

ZIEDO G.

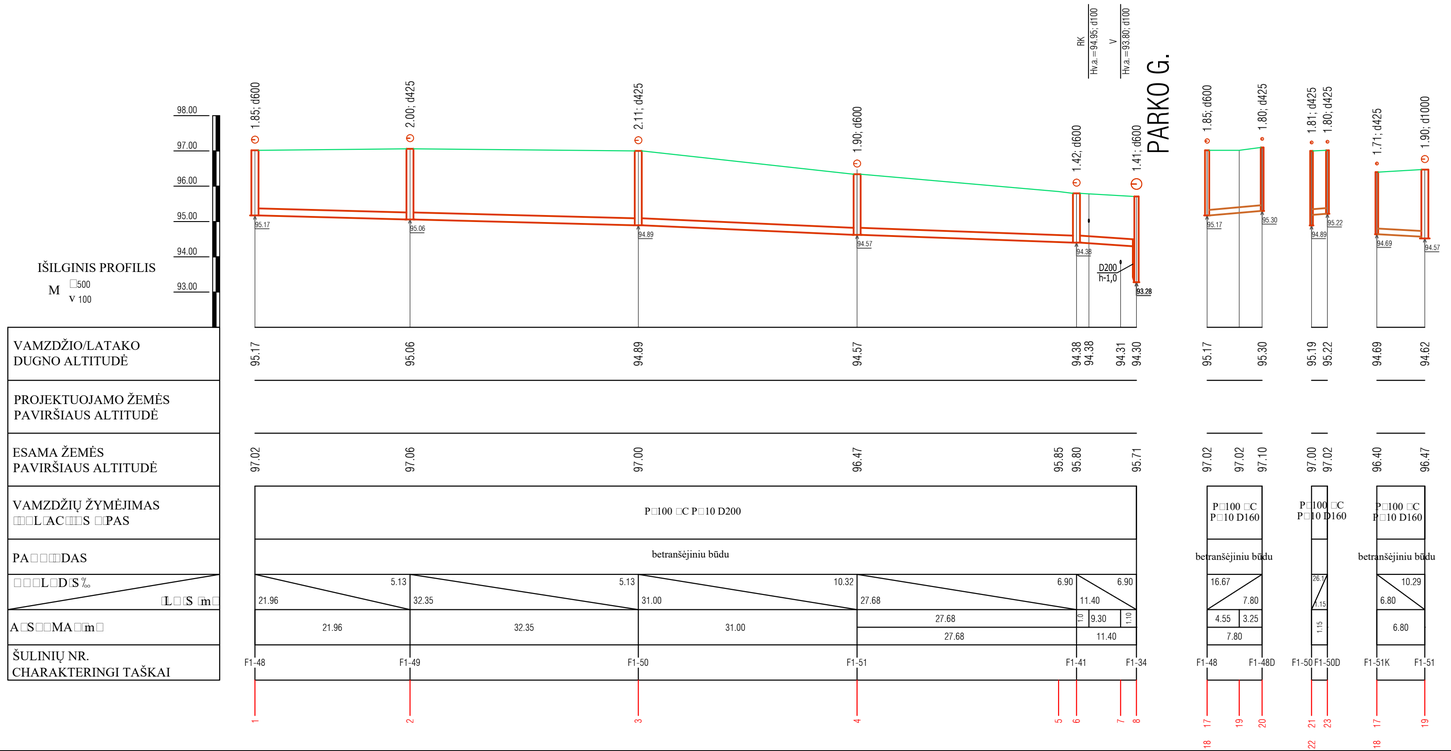

Pastabos :

1. Projektas turi būti nagrinėjamas kompleksiškai kaip vientisas dokumentas, neatsiejant grafinės ir tekstinės dalies.
2. Susikirtimus su esamais tinklais ir esamų inžinerinių tinklų ir šulinių altitudes tikslinti darbo eigoje.
3. Prieš pradedant statybos darbus, pasitikslinti esamų inžinerinių komunikacijų padėtį ir altitudes. Tinklų apsaugos zonose, darbus vykdyti išsikvietus tinklus eksploatuojančios organizacijos atstovą.
4. Tinklus kloti prisilaikant suprojektuotų tinklų nuolydžių, betranšėjiniu būdu.
5. Brėžinį žiūr. kartu su brėžiniu -TDP-NŠ-B-01.

0	2026 01	Statybos darbams, rangovui parinkti			
Laida	Data	Keitimų pavadinimas (priežastis)			
Atestato nr.	UAB "PATVAN□A"		Projektas□ Nuotekų šalinimo tinklų (inžinerinių tinklų grupės) ir kitos paskirties (nuotekų siurblinių) statinių (kitų inžinerinių statinių grupės) Sodo g., Sodo skg., Nartelio g.,Žiedo g.,Parko g., Liepų g., Gustaičių g., Šešupės g., Naujakurių g., Dovinės g., Jazminų g., Vingio g., Nebūkampio k., Liudvinavo sen., Marijampolės savivaldybėje statybos projektas		
			Statinys□ Buitinių nuotekų šalinimo tinklai		
12□30	PV	G.Kemzūra			
373□	VN PDV	I.Nėniūtė	Brėžinys: -F1-tinklo išilginis profilis,Mh1:500, Mv1:100 Žiedo g. NS-04 siurblinės baseinas	Laida	0
lt	Statytojas□ UAB "Šiduvos vandenys" kodas 151104226		Nr.□ 25-37-TDP-NŠ.B-06	Lapas	2
				Lapų	4

ZIEDO G.

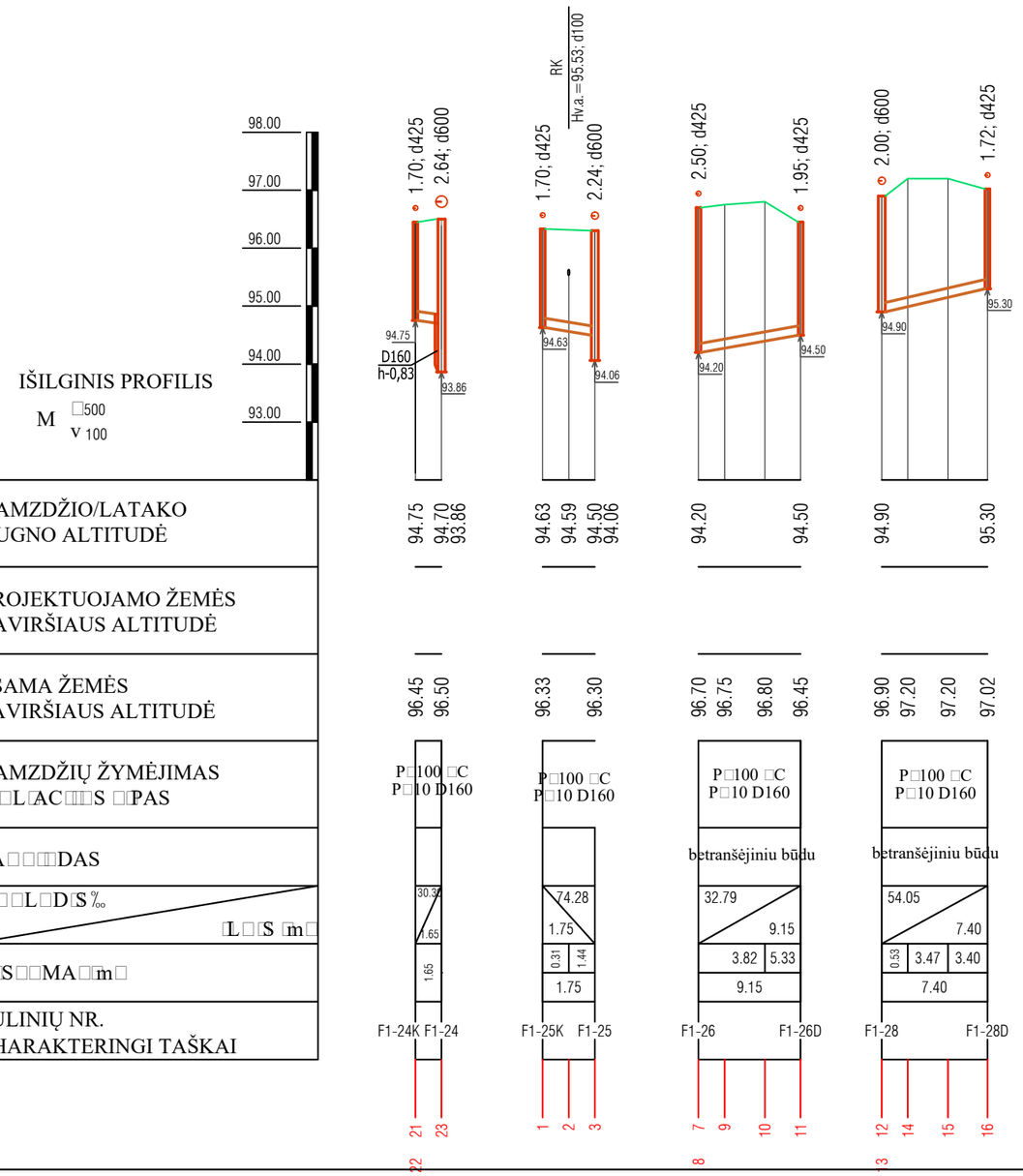

Pastabos :

1. Projektas turi būti nagrinėjamas kompleksiškai kaip vientisas dokumentas, neatsiejant grafinės ir tekstinės dalies.
2. Susikirtimus su esamais tinklais ir esamų inžinerinių tinklų ir šulinių altitudes tikslinti darbo eigoje.
3. Prieš pradedant statybos darbus, pasitikslinti esamų inžinerinių komunikacijų padėtį ir altitudes. Tinklų apsaugos zonose, darbus vykdyti išsikvietus tinklus eksploatuojančios organizacijos atstovą.
4. Tinklus kloti prisilaikant suprojektuotų tinklų nuolydžių, skersai gatvės - betranšėjiniu būdu.
5. Brėžinį žiūr. kartu su brėžiniu -TDP-NŠ-B-01.

0	2026 01	Statybos darbams, rangovui parinkti			
Laida	Data	Keitimų pavadinimas (priežastis)			
Atestato nr.	UAB "PATVAN□A"		Projektas□ Nuotekų šalinimo tinklų (inžinerinių tinklų grupės) ir kitos paskirties (nuotekų siurblinių) statinių (kitų inžinerinių statinių grupės) Sodo g., Sodo skg., Nartelio g.,Žiedo g.,Parko g., Liepų g., Gustaičių g., Šešupės g., Naujakurių g., Dovinės g., Jazminų g., Vingio g., Netičkampio k., Liudvinavo sen., Marijampolės savivaldybėje statybos projektas		
			Statinys□ Buitinių nuotekų šalinimo tinklai		
12□30	PV	G.Kemzūra			
373□	VN PDV	I.Nėniūtė	Brėžinys: -F1-tinklo išvadų išilginiai profiliai,Mh1:500, Mv1:100 Žiedo g. NS-01 siurblinės baseinas	Laida	0
lt	Statytojas□ UAB "Sūduvos vandenys" kodas 151104226		Nr.□ 25-37-TDP-NŠ.B-06	Lapas 3	Lapų 4

PARKO G.

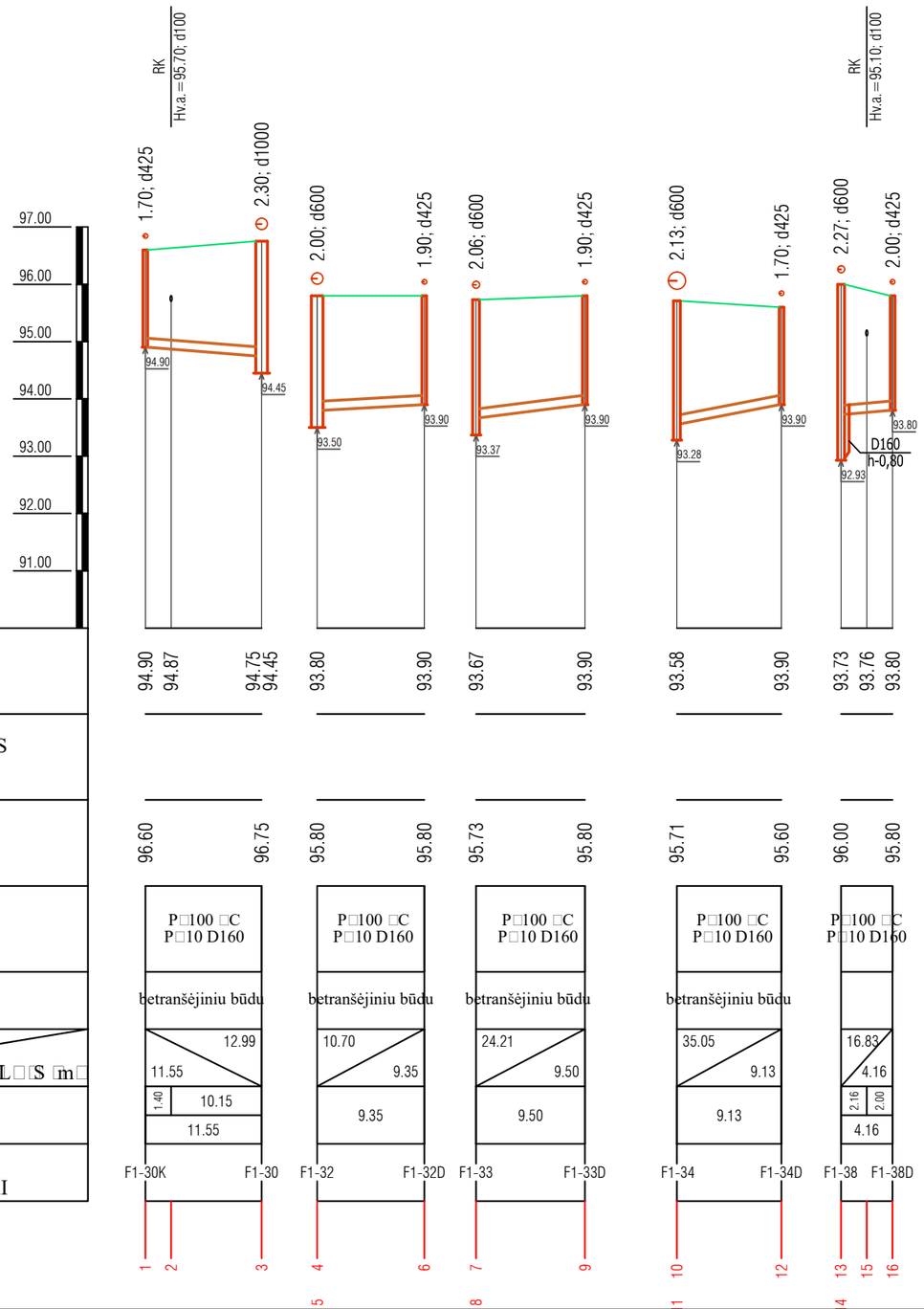

Pastabos :

1. Projektas turi būti nagrinėjamas kompleksiškai kaip vientisas dokumentas, neatsiejant grafinės ir tekstinės dalies.
2. Susikirtimus su esamais tinklais ir esamų inžinerinių tinklų ir šulinių altitudes tikslinti darbo eigoje.
3. Prieš pradedant statybos darbus, pasitikslinti esamų inžinerinių komunikacijų padėtį ir altitudes. Tinklų apsaugos zonose, darbus vykdyti išsikvietus tinklus eksploatuojančios organizacijos atstovą.
4. Tinklus kloti prisilaikant suprojektuotų tinklų nuolydžių, skersai gatvės - betranšėjiniu būdu.
5. Brėžinį žiūr. kartu su brėžiniu -TDP-NŠ-B-01.

0	2026 01	Statybos darbams, rangovui parinkti
Laida	Data	Keitimų pavadinimas (priežastis)

Atestato nr.	UAB "PATVAN□A"			Projektas□ Nuotekų šalinimo tinklų (inžinerinių tinklų grupės) ir kitos paskirties (nuotekų siurblinių) statinių (kitų inžinerinių statinių grupės) Sodo g., Sodo skg., Nartelio g.,Žiedo g.,Parko g., Liepų g., Gustaičių g., Šešupės g., Naujakurių g., Dovinės g., Jazminų g., Vingio g., Netičkampio k., Liudvinavo sen., Marijampolės savivaldybėje statybos projektas
				Statinys□ Buitinių nuotekų šalinimo tinklai
12□30	PV	G.Kemzūra		
373□	VN PDV	I.Nėniūtė		Brėžinys: -F1-tinklo išvadų išilginiai profiliai,Mh1:500, Mv1:100 Parko g. NS-04 siurblinės baseinas — Laida 0
lt	Statytojas□ UAB "Sūduvos vandenys" kodas 151104226			Nr.□ 25-37-TDP-NŠ.B-06 — Lapas 4 — Lapų 4

PJŪVIS 1-1

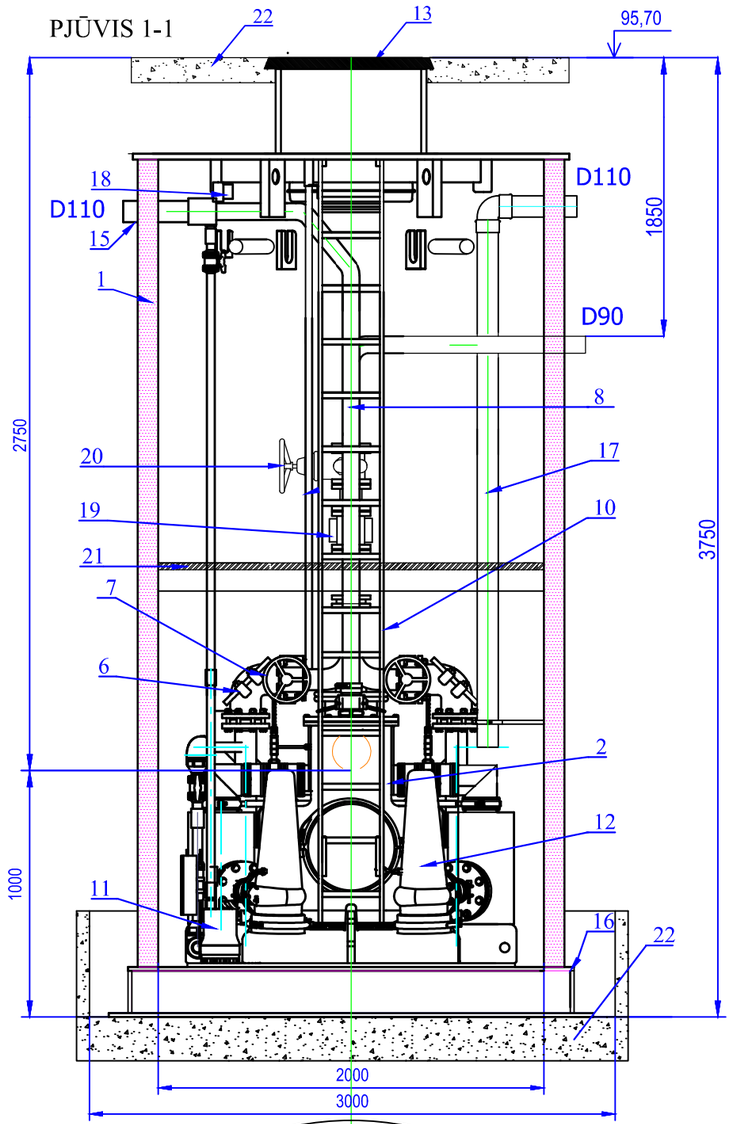

PLANAS

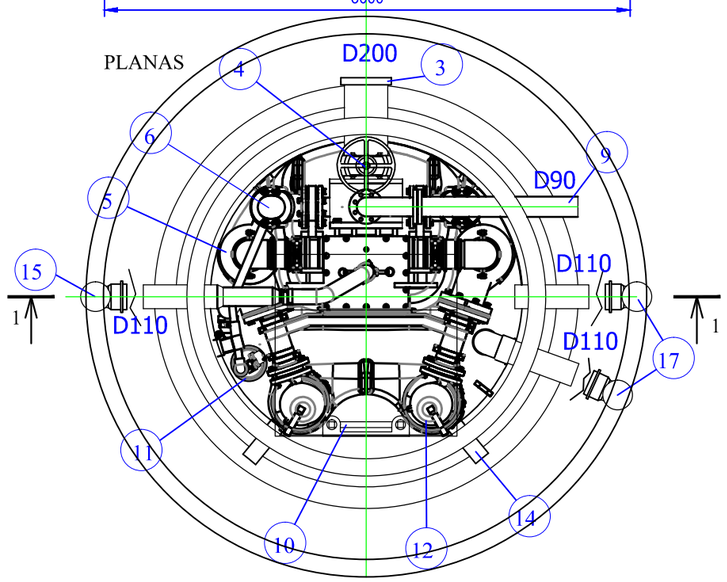

ĮRENGIMŲ EKSPLIKACIJA

Nr.	Pavadinimas	Techniniai duomenys	Vienetai/+/-
1	Siurblinės korpusas	PEHD D2000; H3750mm	+
2	Nuotekų sukaupimo talpa	PE	+
3	Savitakinės linijos pajungimas	D200	+
4	Peilinė sklendė su valdymo ratu	DN 200	+
5	Nešmenų atskyrimo kamera	PE	2 vnt. / +
6	Atbulinis vožtuvas	DN 80	2 vnt. / +
7	Peilinė sklendė	DN 80	2 vnt. / +
8	Slėginis vamzdynas siurblinės viduje	PEHD/AISI304	+
9	Slėginio vamzdyno atvamzdis	Perėjimui į PE D90	+
10	Aptarnavimo kopėčios	Nerūd. plienas AISI304	+
11	Drenažinis siurblys TM32/8	Q = 0,5 l/s; H = 5 m	+
12	Sausai montuojamas buitinių nuotekų siurblys	Q = 18,0 m³/h H = 10,0 m	2vnt
13	Dangtis	Ketus D400 klasė	+
14	Elektros kabelių angos	PE 75	2 vnt. / +
15	Nuotekų kaupimo talpos ventiliacija	PE 110	1 vnt. / +
16	Siurblinės dugnas	PE, dvigubas	+
17	Siurblinės ventiliacija	PE 110	2 vnt. / +
18	Šviestuvas	IP65 220V	+
19	Intarpas debitomačiui	DN 80	1 vnt. / +
20	Sklendė	DN 80	1 vnt. / +
21	Aptarnavimo platforma	AISI 304	+
22	Gelžbetoninis žiedas D3000	G/B	Montuojama atskirai

Pastabos:

1. Pasikeitus slėginiam vamzdynui (vamzdžio markei ar skersmeniui), taip pat kitiems parametrams, reikia patikrinti siurblių atitikimą naujomis sąlygomis.
2. Siurblinės korpusas iš HD polietileno.
3. Siurblinės montavimą vykdyti remiantis gamyklos-gamintojos rekomendacijomis.
4. Gelžbetoninio žiedo specifikaciją žiūr.SK dalyje.

0	2026 01	Statybos darbams, rangovui parinkti			
Laida	Data	Keitimų pavadinimas (priežastis)			
Atestato nr.	UAB "PATVAN□A"		Projektas□ Nuotekų šalinimo tinklų (inžinerinių tinklų grupės) ir kitos paskirties (nuotekų siurblinių) statinių (kitų inžinerinių statinių grupės) Sodo g., Sodo skg., Nartelio g.,Žiedo g.,Parko g., Liepų g., Gustaičių g., Šešupės g., Naujakurių g., Dovinės g., Jazminų g., Vingio g., Nėtičkampio k., Liudvinavo sen., Marijampolės savivaldybėje statybos projektas		
			Statinys□ Buitinių nuotekų šalinimo tinklai		
12□30	PV	G.Kemzūra			
373□	VN PDV	I.Nėniūtė	Brėžinys: PJŪVIS 1-1, PLANAS, M1:50 NS-01 siurblinė, Nartelio g.	Laida	0
lt	Statytojas□ UAB "Sūduvos vandenys" kodas 151104226		Nr.□ 25-37-TDP-NŠ.B-07.1	Lapas 1	Lapų 1

PJŪVIS 1-1

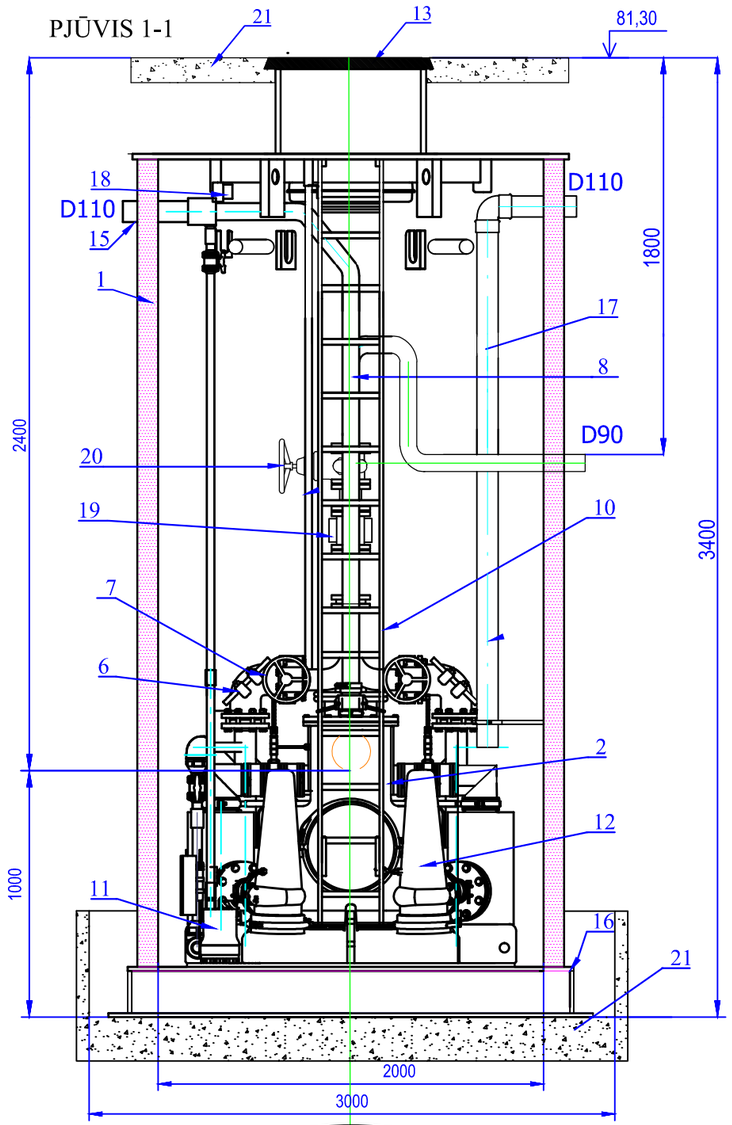

PLANAS

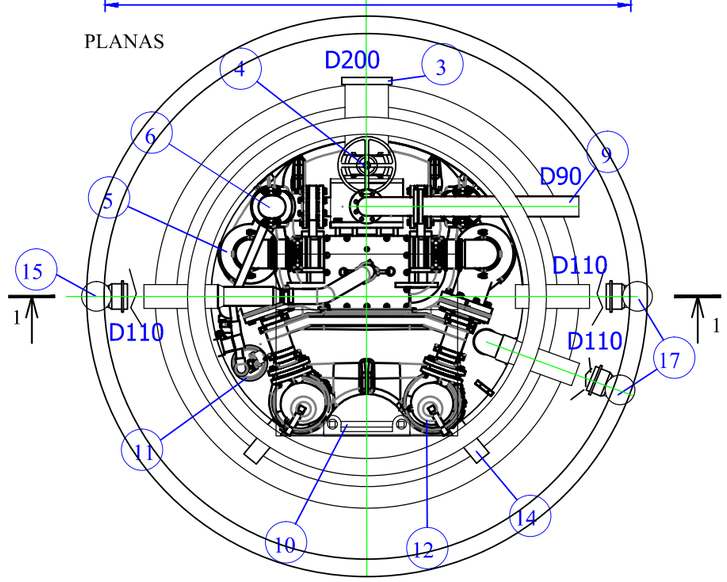

ĮRENGIMŲ EKSPLIKACIJA

Nr.	Pavadinimas	Techniniai duomenys	Vienetai/+/-
1	Siurblinės korpusas	PEHD D2000; H3400mm	+
2	Nuotekų sukaupimo talpa	PE	+
3	Savitakinės linijos pajungimas	D200	+
4	Peilinė sklendė su valdymo ratu	DN 200	+
5	Nešmenų atskyrimo kamera	PE	2 vnt. / +
6	Atbulinis vožtuvas	DN 80	2 vnt. / +
7	Peilinė sklendė	DN 80	2 vnt. / +
8	Slėginis vamzdynas siurblinės viduje	PEHD/AISI304	+
9	Slėginio vamzdyno atvamzdis	Perėjimui į PE D90	+
10	Aptarnavimo kopėčios	Nerūd. plienas AISI304	+
11	Drenažinis siurblys TM32/8	Q = 0,5 l/s; H = 5 m	+
12	Sausai montuojamas buitinių nuotekų siurblys	Q = 18,0 m³/h H = 17,0 m	2 vnt
13	Dangtis	Ketus D400 klasė	+
14	Elektros kabelių angos	PE 75	2 vnt. / +
15	Nuotekų kaupimo talpos ventiliacija	PE 110	1 vnt. / +
16	Siurblinės dugnas	PE, dvigubas	+
17	Siurblinės ventiliacija	PE 110	2 vnt. / +
18	Šviestuvas	IP65 220V	+
19	Intarpas debitomačiui	DN 80	1 vnt. / +
20	Sklendė	DN 80	1 vnt. / +
21	Gelžbetoninis žiedas D3000	G/B	Montuojama atskirai
22			

Pastabos:

1. Pasikeitus slėginiam vamzdynui (vamzdžio markei ar skersmeniui), taip pat kitiems parametrams, reikia patikrinti siurblių atitikimą naujomis sąlygomis.
2. Siurblinės korpusas iš HD polietileno.
3. Siurblinės montavimą vykdyti remiantis gamyklos-gamintojos rekomendacijomis.
4. Gelžbetonininio žiedo specifikaciją žiūr.SK dalyje.

0	2026 01	Statybos darbams, rangovui parinkti			
Laida	Data	Keitimų pavadinimas (priežastis)			
Atestato nr.	UAB "PATVAN□A"			Projektas□ Nuotekų šalinimo tinklų (inžinerinių tinklų grupės) ir kitos paskirties (nuotekų siurblinių) statinių (kitų inžinerinių statinių grupės) Sodo g., Sodo skg., Nartelio g.,Žiedo g.,Parko g., Liepų g., Gustaičių g., Šešupės g., Naujakurių g., Dovinės g., Jazminų g., Vingio g., Netičkampio k., Liudvinavo sen., Marijampolės savivaldybėje statybos projektas	
				Statinys□ Buitinių nuotekų šalinimo tinklai	
12□30	PV	G.Kemzūra			
373□	VN PDV	I.Nėniūtė		Brėžinys: PJŪVIS 1-1, PLANAS, M1:50 NS-02 siurblinė, Vingio g.	Laida 0
lt	Statytojas□ UAB "Sūduvos vandenys" kodas 151104226			Nr.□ 25-37-TDP-NŠ.B-07.2	Lapas 1 / Lapų 1

PJŪVIS 1-1

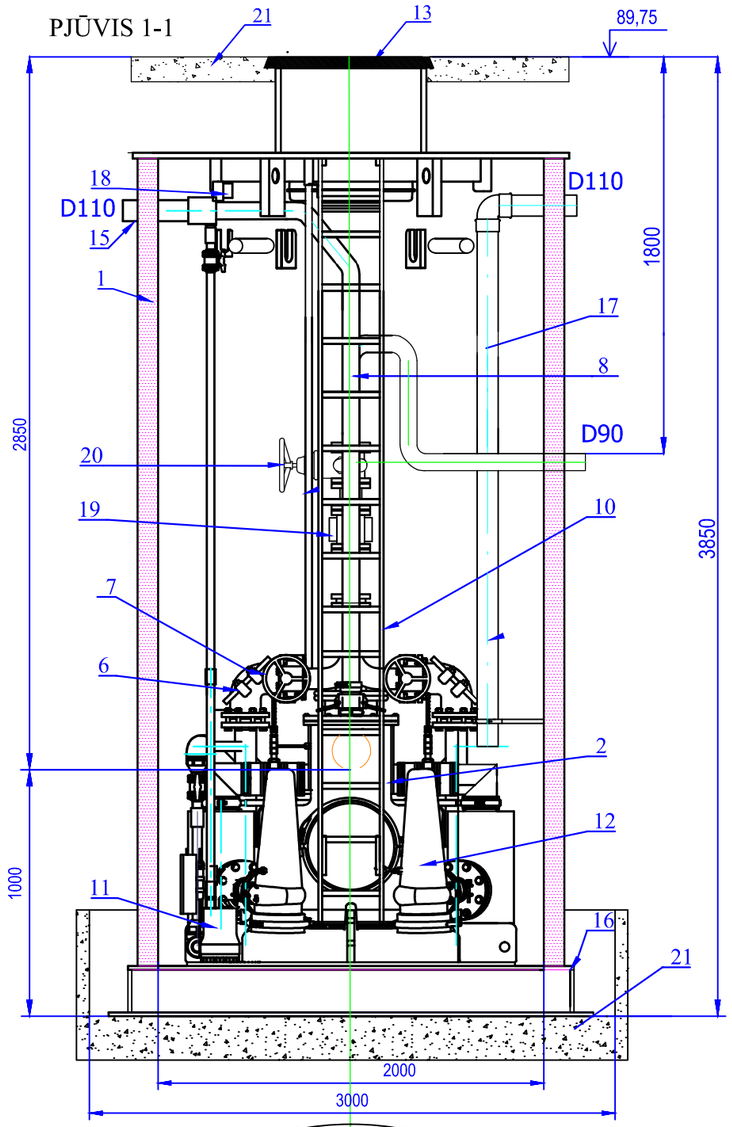

PLANAS

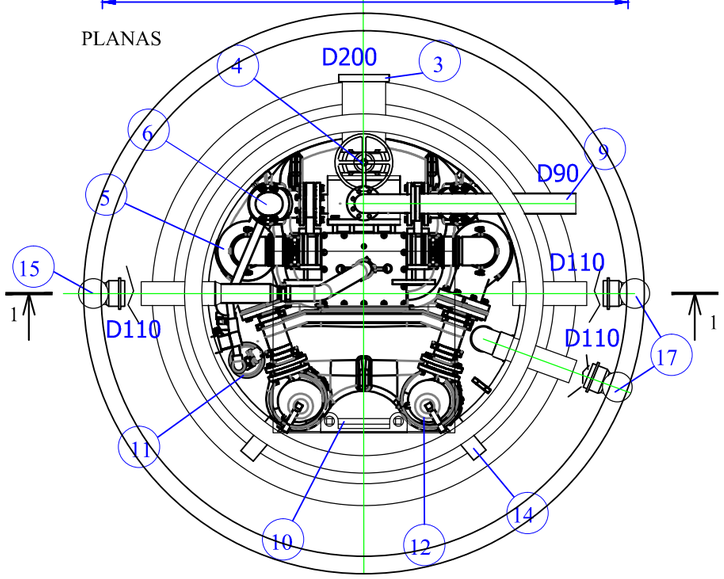

ĮRENGIMŲ EKSPLIKACIJA

Nr.	Pavadinimas	Techniniai duomenys	Vienetai/+/-
1	Siurblinės korpusas	PEHD D2000; H3850mm	+
2	Nuotekų sukaupimo talpa	PE	+
3	Savitakinės linijos pajungimas	D200	+
4	Peilinė sklendė su valdymo ratu	DN 200	+
5	Nešmenų atskyrimo kamera	PE	2 vnt. / +
6	Atbulinis vožtuvas	DN 80	2 vnt. / +
7	Peilinė sklendė	DN 80	2 vnt. / +
8	Slėginis vamzdynas siurblinės viduje	PEHD/AISI304	+
9	Slėginio vamzdyno atvamzdis	Perėjimui į PE D90	+
10	Aptarnavimo kopėčios	Nerūd. plienas AISI304	+
11	Drenažinis siurblys TM32/8	Q = 0,5 l/s; H = 5 m	+
12	Sausai montuojamas buitinių nuotekų siurblys	Q = 18,0 m³/h H = 20,0 m	2vnt
13	Dangtis	Ketus D400 klasė	+
14	Elektros kabelių angos	PE 75	2 vnt. / +
15	Nuotekų kaupimo talpos ventiliacija	PE 110	1 vnt. / +
16	Siurblinės dugnas	PE, dvigubas	+
17	Siurblinės ventiliacija	PE 110	2 vnt. / +
18	Šviestuvas	IP65 220V	+
19	Intarpas debitomačiui	DN 80	1 vnt. / +
20	Sklendė	DN 80	1 vnt. / +
21	Gelžbetoninis žiedas D3000	G/B	Montuojama atskirai
22			

Pastabos:

1. Pasikeitus slėginiam vamzdynui (vamzdžio markei ar skersmeniui), taip pat kitiems parametrams, reikia patikrinti siurblių atitikimą naujomis sąlygomis.
2. Siurblinės korpusas iš HD polietileno.
3. Siurblinės montavimą vykdyti remiantis gamyklos-gamintojos rekomendacijomis.
4. Gelžbetoninio žiedo specifikaciją žiūr.SK dalyje.

0	2026 01	Statybos darbams, rangovui parinkti			
Laida	Data	Keitimų pavadinimas (priežastis)			
Atestato nr.	UAB "PATVAN□A"			Projektas□ Nuotekų šalinimo tinklų (inžinerinių tinklų grupės) ir kitos paskirties (nuotekų siurblinių) statinių (kitų inžinerinių statinių grupės) Sodo g., Sodo skg., Nartelio g.,Žiedo g.,Parko g., Liepų g., Gustaičių g., Šešupės g., Naujakurių g., Dovinės g., Jazminų g., Vingio g., Netičkampio k., Liudvinavo sen., Marijampolės savivaldybėje statybos projektas	
				Statinys□ Buitinių nuotekų šalinimo tinklai	
12□30	PV	G.Kemzūra			
373□	VN PDV	I.Nėniūtė		Brėžinys: PJŪVIS 1-1, PLANAS, M1:50 NS-03 siurblinė, Šešupės g.	Laida 0
lt	Statytojas□ UAB "Sūduvos vandenys" kodas 151104226			Nr.□ 25-37-TDP-NŠ.B-07.3	Lapas 1 / Lapų 1

PJŪVIS 1-1

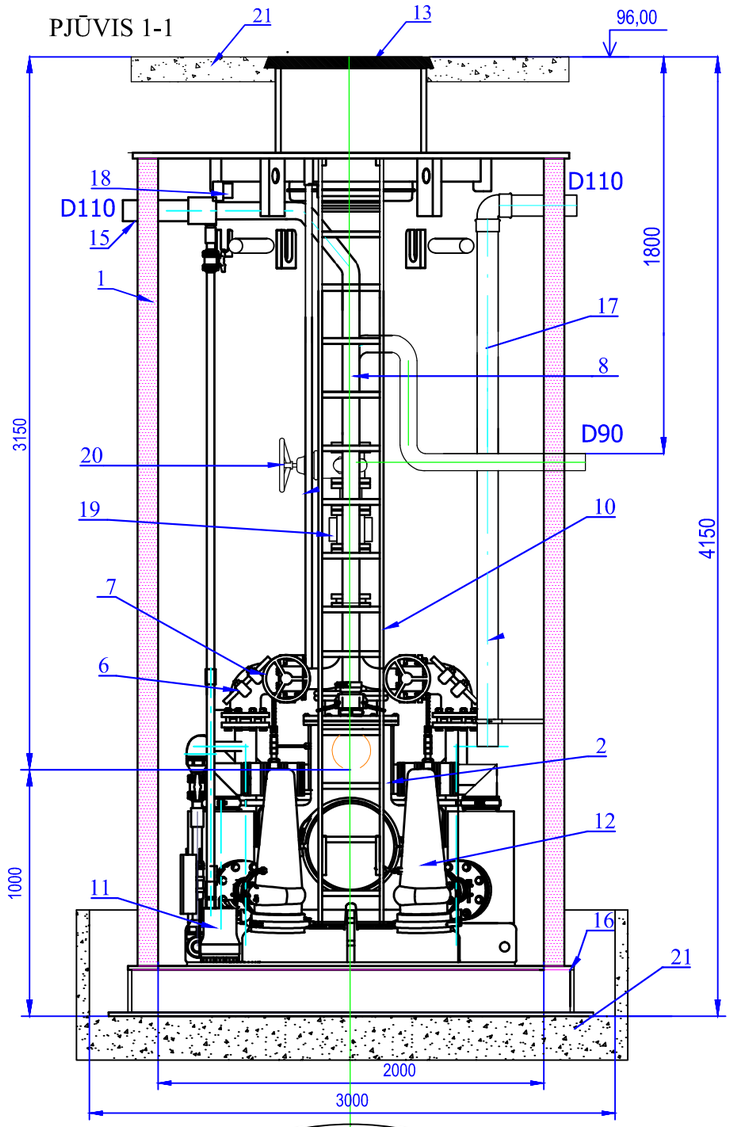

PLANAS

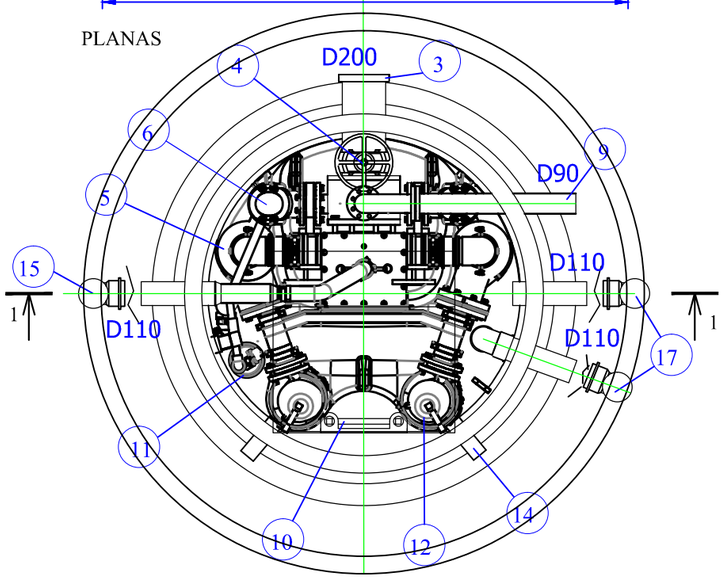

ĮRENGIMŲ EKSPLIKACIJA

Nr.	Pavadinimas	Techniniai duomenys	Vienetai/+/-
1	Siurblinės korpusas	PEHD D2000; H4150mm	+
2	Nuotekų sukaupimo talpa	PE	+
3	Savitakinės linijos pajungimas	D200	+
4	Peilinė sklendė su valdymo ratu	DN 200	+
5	Nešmenų atskyrimo kamera	PE	2 vnt. / +
6	Atbulinis vožtuvas	DN 80	2 vnt. / +
7	Peilinė sklendė	DN 80	2 vnt. / +
8	Slėginis vamzdynas siurblinės viduje	PEHD/AISI304	+
9	Slėginio vamzdyno atvamzdis	Perėjimui į PE D90	+
10	Aptarnavimo kopėčios	Nerūd. plienas AISI304	+
11	Drenažinis siurblys TM32/8	Q = 0,5 l/s; H = 5 m	+
12	Sausai montuojamas buitinių nuotekų siurblys	Q = 18,0 m³/h H = 5,1 m	2vnt
13	Dangtis	Ketus D400 klasė	+
14	Elektros kabelių angos	PE 75	2 vnt. / +
15	Nuotekų kaupimo talpos ventiliacija	PE 110	1 vnt. / +
16	Siurblinės dugnas	PE, dvigubas	+
17	Siurblinės ventiliacija	PE 110	2 vnt. / +
18	Šviestuvas	IP65 220V	+
19	Intarpas debitomačiui	DN 80	1 vnt. / +
20	Sklendė	DN 80	1 vnt. / +
21	Gelžbetoninis žiedas D3000	G/B	Montuojama atskirai
22			

Pastabos:

1. Pasikeitus slėginiam vamzdynui (vamzdžio markei ar skersmeniui), taip pat kitiems parametrams, reikia patikrinti siurblių atitikimą naujomis sąlygomis.
2. Siurblinės korpusas iš HD polietileno.
3. Siurblinės montavimą vykdyti remiantis gamyklos-gamintojos rekomendacijomis.
4. Gelžbetoninio žiedo specifikaciją žiūr.SK dalyje.

0	2026 01	Statybos darbams, rangovui parinkti			
Laida	Data	Keitimų pavadinimas (priežastis)			
Atestato nr.	UAB "PATVAN□A"			Projektas□ Nuotekų šalinimo tinklų (inžinerinių tinklų grupės) ir kitos paskirties (nuotekų siurblinių) statinių (kitų inžinerinių statinių grupės) Sodo g., Sodo skg., Nartelio g.,Žiedo g.,Parko g., Liepų g., Gustaičių g., Šešupės g., Naujakurių g., Dovinės g., Jazminų g., Vingio g., Netičkampio k., Liudvinavo sen., Marijampolės savivaldybėje statybos projektas	
				Statinys□ Buitinių nuotekų šalinimo tinklai	
12□30	PV	G.Kemzūra			
373□	VN PDV	I.Nėniūtė		Brėžinys: PJŪVIS 1-1, PLANAS, M1:50 NS-04 siurblinė, Parko g.	Laida 0
lt	Statytojas□ UAB "Sūduvos vandenys" kodas 151104226			Nr.□ 25-37-TDP-NŠ.B-07.4	Lapas 1 / Lapų 1

EKSPLIKACIJA

NR.	PAVADINIMAS
1	Kalaus ketaus flanšinis trišakis Dn80x50
2	Kalaus ketaus flanšinė sklendė Dn50 trumpa
3	Automatinis nuorinimo vožtuvas Dn50 nuotekoms
4	Kalaus ketaus flanšinė sklendė Dn80 trumpa
5	PE virinamas atvamzdis Dn90 vamzdžiui su laisvu flanšu Dn80, el.mova

FS1-2

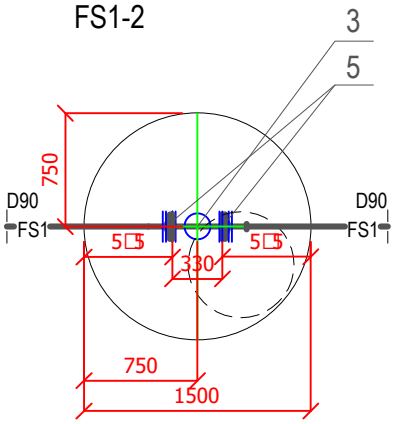

NUORINIMO VOŽTUVO PASTATYMO SCHEMA

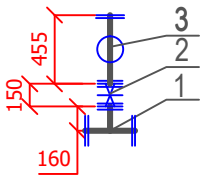

FS1-1

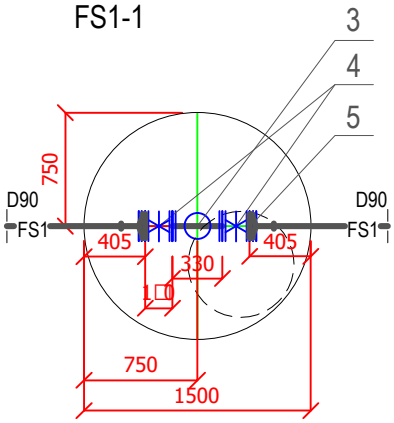

0	2026 01	Statybos darbams, rangovui parinkti	
Laida	Data	Keitimų pavadinimas (priežastis)	
Atestato nr.	UAB "PATVAN□A"	Projektas□ Nuotekų šalinimo tinklų (inžinerinių tinklų grupės) ir kitos paskirties (nuotekų siurblinių) statinių (kitų inžinerinių statinių grupės) Sodo g., Sodo skg., Nartelio g.,Žiedo g.,Parko g., Liepų g., Gustaičių g., Šešupės g., Naujakurių g., Dovinės g., Jazminų g., Vingio g., Netičkampio k., Liudvinavo sen., Marijampolės savivaldybėje statybos projektas	
		Statinys□ Buitinių nuotekų šalinimo tinklai	
12□30	PV G.Kemzūra		
373□	VN PDV I.Nėniūtė	Brėžinys: Šulinių FS1-1, FS1-2 detalizacijos, M1:50 Šešupės g.	Laida 0
lt	Statytojas□ UAB "Sūduvos vandenys" kodas 151104226	Nr.□ 25-37-TDP-NŠ.B-08	Lapas 1 / Lapų 1

PJŪVIS

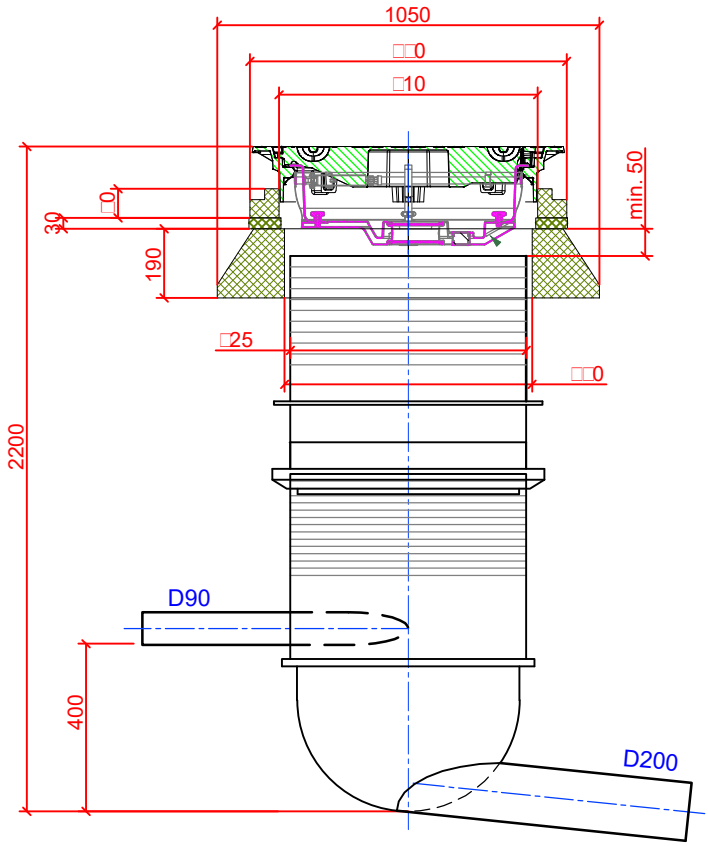

P□□N□S

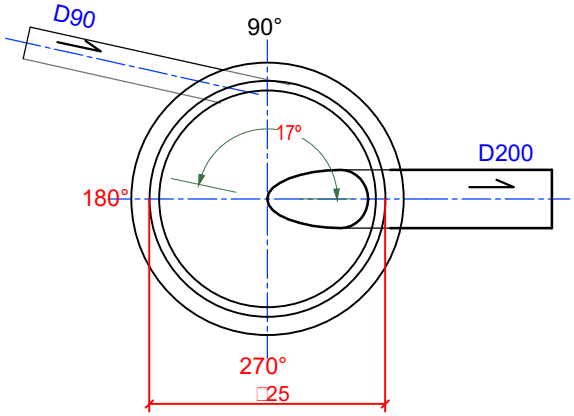

0	2026 01	Statybos darbams, rangovui parinkti	
Laida	Data	Keitimų pavadinimas (priežastis)	
Atestato nr.	UAB "PATVAN□A"	Projektas□ Nuotekų šalinimo tinklų (inžinerinių tinklų grupės) ir kitos paskirties (nuotekų siurblinių) statinių (kitų inžinerinių statinių grupės) Sodo g., Sodo skg., Nartelio g.,Žiedo g.,Parko g., Liepų g., Gustaičių g., Šešupės g., Naujakurių g., Dovinės g., Jazminų g., Vingio g., Netičkampio k., Liudvinavo sen., Marijampolės savivaldybėje statybos projektas	
		Statinys□ Buitinių nuotekų šalinimo tinklai	
12□30	PV G.Kemzūra		
373□	VN PDV I.Nėniūtė	Brėžinys: Slėgio gesinimo šulinys F1-5 D600 Sodo g.	Laida 0
lt	Statytojas□ UAB "Sūduvos vandenys" kodas 151104226	Nr.□ 25-37-TDP-NŠ.B-09	Lapas 1 / Lapų 1

PLANAS □S1-1

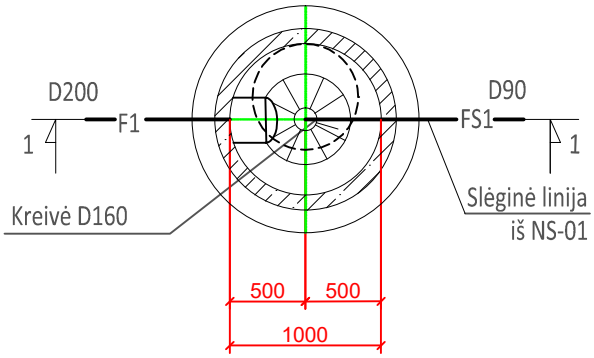

PJŪVIS 1-1

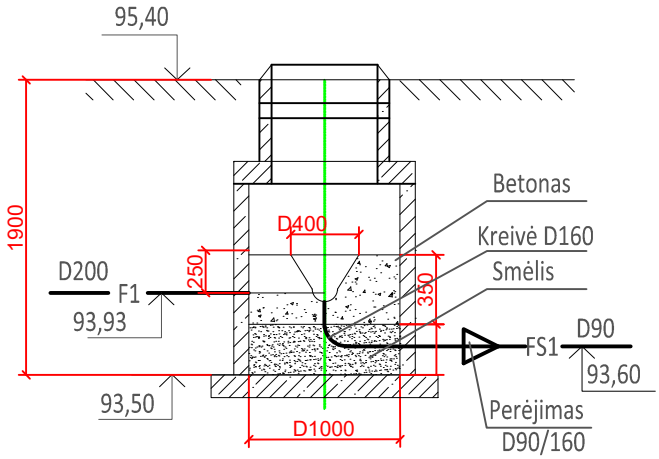

0	2026 01	Statybos darbams, rangovui parinkti	
Laida	Data	Keitimų pavadinimas (priežastis)	
Atestato nr.	UAB "PATVAN□A"	Projektas□ Nuotekų šalinimo tinklų (inžinerinių tinklų grupės) ir kitos paskirties (nuotekų siurblinių) statinių (kitų inžinerinių statinių grupės) Sodo g., Sodo skg., Nartelio g.,Žiedo g.,Parko g., Liepų g., Gustaičių g., Šešupės g., Naujakurių g., Dovinės g., Jazminų g., Vingio g., Netičkampio k., Liudvinavo sen., Marijampolės savivaldybėje statybos projektas	
		Statinys□ Buitinių nuotekų šalinimo tinklai	
12□30	PV G.Kemzūra		
373□	VN PDV I.Nėniūtė	Brėžinys: Slėgio gesinimo šulinys F1-41 D1000 Parko g.	Laida 0
lt	Statytojas□ UAB "Sūduvos vandenys" kodas 151104226	Nr.□ 25-37-TDP-NŠ.B-10	Lapas 1 / Lapų 1

VIDINIO KRITIMO ĮRENGIMO DETALĖ GELŽBETONINIAME ŠULINYJE

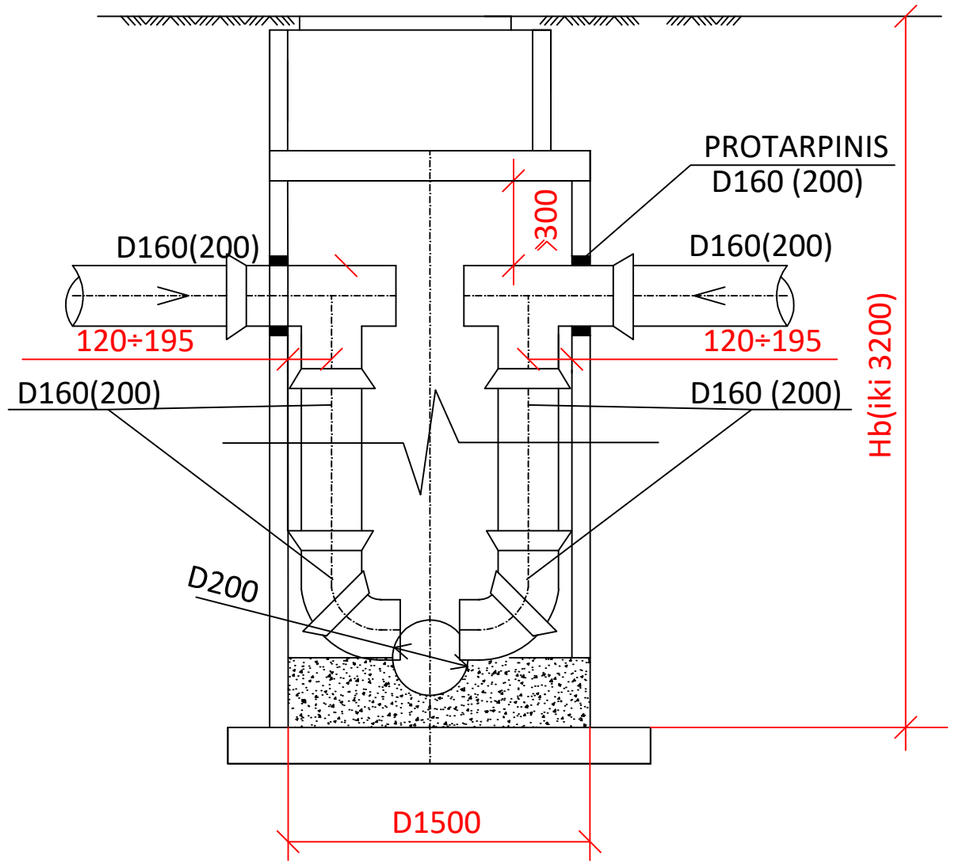

IŠORINIO KRITIMO ĮRENGIMO DETALĖ GELŽBETONINIAM ŠULINIUI

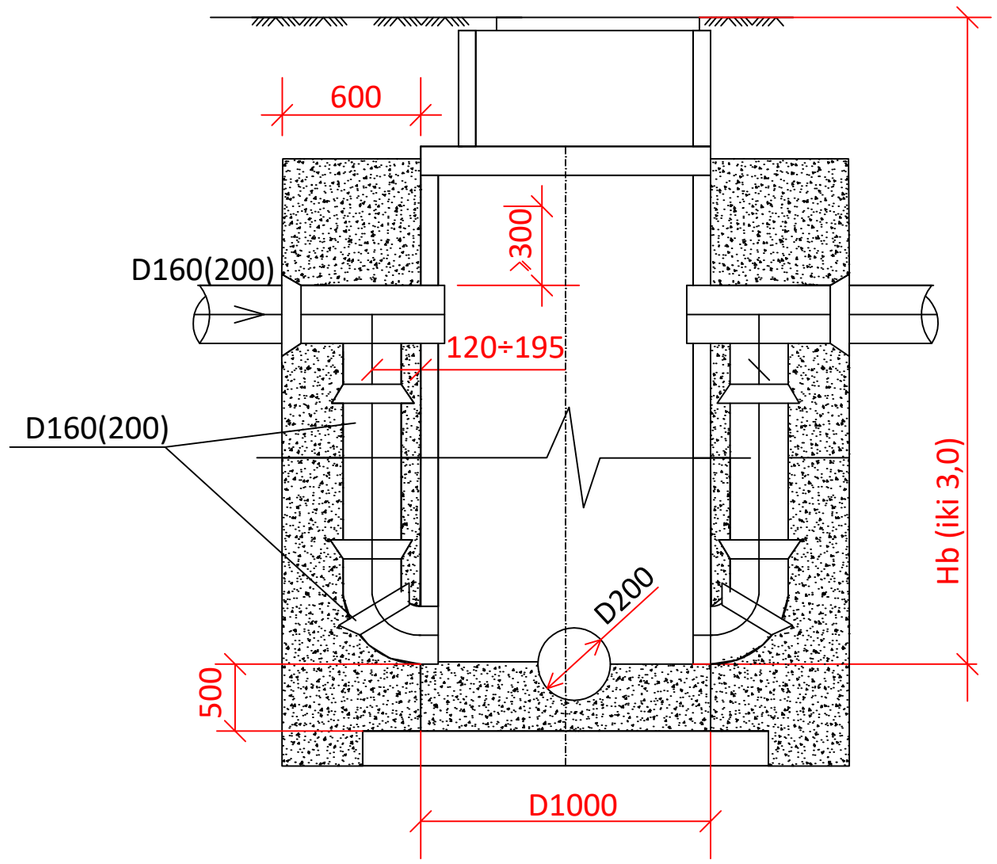

0	2026 01	Statybos darbams, rangovui parinkti	
Laida	Data	Keitimų pavadinimas (priežastis)	
Atestato nr.	UAB "PATVAN□A"		Projektas□ Nuotekų šalinimo tinklų (inžinerinių tinklų grupės) ir kitos paskirties (nuotekų siurblinių) statinių (kitų inžinerinių statinių grupės) Sodo g., Sodo skg., Nartelio g.,Žiedo g.,Parko g., Liepų g., Gustaičių g., Šešupės g., Naujakurių g., Dovinės g., Jazminų g., Vingio g., Nėtičkampio k., Liudvinavo sen., Marijampolės savivaldybėje statybos projektas
			Statinys□ Buitinių nuotekų šalinimo tinklai
12□30	PV	G.Kemzūra	
373□	VN PDV	I.Nėniūtė	Brėžinys: Kritimo įrengimas gelžbetoninio šulinio viduje ir išorėje — Laida: 0
lt	Statytojas□ UAB "Sūduvos vandenys" kodas 151104226		Nr.□ 25-37-TDP-NŠ.B-11 — Lapas: 1 — Lapų: 1

P□□N□S

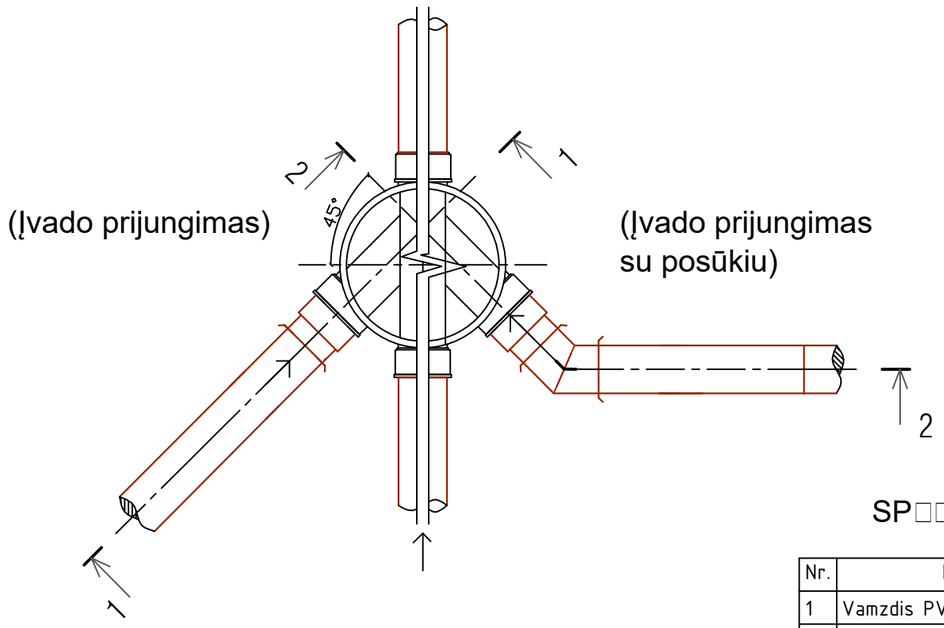

PJŪVIS 1-1

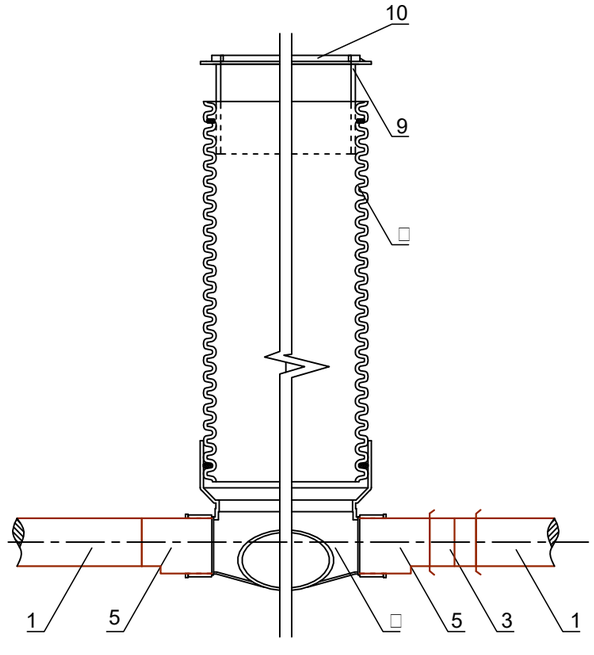

PJŪVIS 2-2

SP□□I□IK□□I□□

Nr.	Detalė
1	Vamzdis PVC D160 "N" kl.
2	Trišakis D160/160/45
3	Alkūnė D160/45
4	Aklė D160 vamzdžiui
5	Perėjimas D200/160
6	Jungtis "In Situ" D160 vamzdžiui
7	Kinetė iš PE arba PP
8	Gofruotas vamzdis D425, D600
9	Teleskopinis vamzdis
10	Šulinio dangtis
11	

P□□N□S

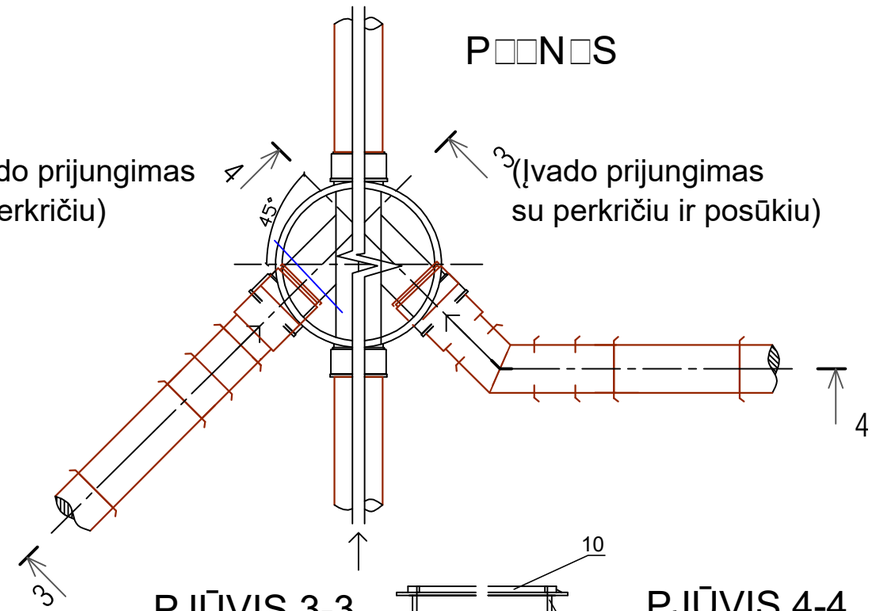

PJŪVIS 3-3

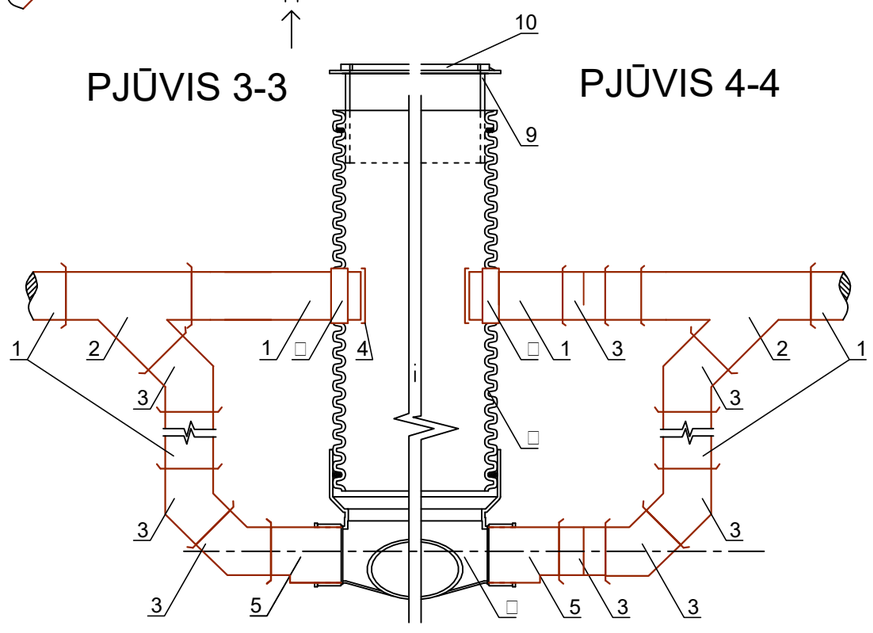

PJŪVIS 4-4

0	2026 01	Statybos darbams, rangovui parinkti	
Laida	Data	Keitimų pavadinimas (priežastis)	
Atestato nr.	UAB "PATVAN□A"	Projektas□ Nuotekų šalinimo tinklų (inžinerinių tinklų grupės) ir kitos paskirties (nuotekų siurblinių) statinių (kitų inžinerinių statinių grupės) Sodo g., Sodo skg., Nartelio g.,Žiedo g.,Parko g., Liepų g., Gustaičių g., Šešupės g., Naujakurių g., Dovinės g., Jazminų g., Vingio g., Nėtičkampio k., Liudvinavo sen., Marijampolės savivaldybėje statybos projektas	
		Statinys□ Buitinių nuotekų šalinimo tinklai	
12□30	PV G.Kemzūra		
373□	VN PDV I.Nėniūtė	Brėžinys: Principinė plastikinio šulinio įrengimo schema savitakinės buitinės nuotekynės tinklams	Laida 0
lt	Statytojas□ UAB "Sūduvos vandenys" kodas 151104226	Nr.□ 25-37-TDP-NŠ.B-12	Lapas 1 / Lapų 1

Marijampolės savivaldybės administracija
(specialiuosius reikalavimus išduodančio subjekto pavadinimas)

SPECIALIEJI REIKALAVIMAI

_____ m. _____ _____ d. Nr. _____

Nėra
(specialiųjų architektūros reikalavimų nustatymo vieta (miestas / rajonas))

Duomenys apie statytoją
Juridinio asmens pavadinimas, kodas, buveinės adresas
UAB "Sūduvos vandenys", 151104226, Marijampolė, Vasaros g. 7
Kontaktinė informacija
El. p. info@suduvosvandenys.lt, tel. +37065854830

Duomenys apie statinio projektą
Pavadinimas Nuotekų šalinimo tinklų (inžinerinių tinklų grupės), kitos paskirties (nuotekų siurblinių) statinių (kitų inžinerinių statinių grupės) Sodo g., Sodo skg., Nartelio g., Žiedo g., Parko g., Liepų g., Gustaičių g., Šešupės g., Naujakurių g., Dovinės g., Jazminų g., Vingio g., Netičkampio k., Liudvinavo sen., Marijampolės savivaldybėje, projektas

PRIDEDAMA:
Specialieji architektūros reikalavimai SARD-41-251124-00125, 2025-11-24
(Nr., data)

Specialieji saugomos teritorijos tvarkymo
ir apsaugos reikalavimai Nėra
(Nr., data)

Specialieji paveldosaugos reikalavimai Nėra
(Nr., data)

Specialiuosius reikalavimus išdavė

_____	_____	_____
(išdavusio asmens pareigos)	(parašas, data)	(vardas, pavardė)

Marijampolės savivaldybės administracija
(išduodančio subjekto pavadinimas)

SPECIALIEJI ARCHITEKTŪROS REIKALAVIMAI

_____ m. _____ _____ d. Nr. _____

Nėra
(specialiųjų architektūros reikalavimų nustatymo vieta (miestas / rajonas))

Duomenys apie statytoją
Juridinio asmens pavadinimas, kodas, buveinės adresas
UAB "Sūduvos vandenys", 151104226, Marijampolė, Vasaros g. 7
Kontaktinė informacija
El. p. info@suduvosvandenys.lt, tel. +37065854830

Duomenys apie statinio projektą
Pavadinimas Nuotekų šalinimo tinklų (inžinerinių tinklų grupės), kitos paskirties (nuotekų siurblinių) statinių (kitų inžinerinių statinių grupės) Sodo g., Sodo skg., Nartelio g., Žiedo g., Parko g., Liepų g., Gustaičių g., Šešupės g., Naujakurių g., Dovinės g., Jazminų g., Vingio g., Netičkampio k., Liudvinavo sen., Marijampolės savivaldybėje, projektas

Duomenys apie statinį:
Statybos rūšis Naujo statinio statyba
Atnaujinamas (modernizuojamas) Ne
Paskirtis Nuotekų šalinimo tinklų Būsima paskirtis Nėra
Kategorija Nesudėtingasis Būsima kategorija Nėra
Žemės sklypo (-ų) kad. Nr. Nėra
Unikalus Nr. Nėra
Adresas (-ai)*(jei suteiktas)* Marijampolės sav., Marijampolės sav. teritorija
Saugoma teritorija Ne
Kultūros paveldo objekto teritorija Ne
Kultūros paveldo vietovė Ne
Kultūros paveldo statinys Ne
Kultūros paveldo objekto apsaugos zona Ne
Kultūros paveldo vietovės apsaugos zona Ne
Kitų statinių apsaugos zona (-os) Ne
Kitos teritorijos, kuriose taikomi teisės aktuose nustatyti norminiai atstumai iki kitų statinių ir (ar) objektų arba kitokie teisės aktuose nustatyti statinių statybos ribojimai dėl kitų (esamų) statinių Ne

STATINIUI NUSTATYTI SPECIALIEJI ARCHITEKTŪROS REIKALAVIMAI

1. Žemės sklypo tvarkymas (apželdinimo, aptvėrimo, reljefo formavimo principai, žaidimų ir kitos aikštelės, automobilių stovėjimo vietos ir kita) Parengti žemės sklypo sutvarkymo planą.

2. Statinių statybos linijos nustatymas gatvių (kelių) raudonųjų linijų atžvilgiu Nėra

3. Pastate galimos kitos nei ta, kuriai priskirtas pastatas, atskirais nekilnojamojo turto kadastro objektais suformuotų patalpų paskirties grupės ((jeigu prašyme išduoti specialiuosius reikalavimus nurodyta, kad pastatas planuojamas mišrus (polifunkcinis) ir nurodytos pastate pageidaujamos formuoti skirtingos nei pastato patalpų paskirties grupės, iš pageidaujamų surašomos tik tos, kurios atitinka žemiausio teritorijai taikomo kompleksinio teritorijų planavimo dokumento sprendiniuose suplanuotų (galimų) žemės naudojimo būdų turinį).) Nėra

4. Leistinas statinių (pastatų) aukštis metrais nuo žemės paviršiaus, statinių aukščio absoliutinė altitudė, aukštų skaičius Nėra

5. Leistinas žemės sklypo užstatymo tankis Nėra

6. Leistinas žemės sklypo užstatymo intensyvumas ar užstatymo tūrio rodiklis (pramonės ir sandėliavimo objektų ir (ar) inžinerinės infrastruktūros teritorijose) Nėra

6. Užstatymo tipas Nėra

7. Priklausomųjų želdynų ir želdinių dalys žemės sklype (procentais) Nėra

9. Statinių išdėstymas žemės sklype gretimų sklypų atžvilgiu Nėra

10. Savivaldybės tarybos sprendimu pripažintų architektūriniu, urbanistiniu, valstybiniu ar viešojo intereso požiūriu reikšmingų objektų architektūrinių konkursų rengimo privalomumas Nėra

11. Visuomenės informavimo apie numatomą statinio (statinių grupės) projektavimą privalomumas Parengti projektinius pasiūlymus ir atlikti visuomenės informavimo procedūras.

12. Savivaldybės architektūros kokybės vertinimo metodikos taikymo gairių, patvirtintų savivaldybės tarybos sprendimu, kriterijai Nėra

13. Kiti reikalavimai Nėra

14. Jeigu konkretūs specialieji architektūros reikalavimai nenustatomi, tai įrašoma atitinkamuose 2 priede nurodytos formos punktuose.
15. Šio priedo 4–9 papunkčiuose išvardyti reikalavimai nustatomi, kai Lietuvos Respublikos teritorijų planavimo įstatymo 20 straipsnio nustatytais atvejais neparengti detalieji planai arba vietovės lygmens bendrieji planai, kuriuose nustatomas detaliųjų planų teritorijos naudojimo reglamentas, taip pat kai šie teritorijų planavimo dokumentai parengti, bet juose nenustatyti visi šio priedo 4–9 punktuose nurodyti reikalavimai (šiuo atveju nustatomi tik trūkstami).
16. Pagal Lietuvos Respublikos statybos įstatymo 24 straipsnio nuostatas specialieji architektūros reikalavimai galioja 5 metus nuo jų išdavimo dienos, jeigu negautas statybą leidžiantis dokumentas. Gavus statybą leidžiantį dokumentą, specialieji architektūros reikalavimai galioja iki statybos procedūrų užbaigimo dienos.

Specialiuosius architektūros reikalavimus išdavė

_____	_____	_____
(išdavusio asmens pareigos)	(parašas, data)	(vardas, pavardė)

DETALŪS METADUOMENYS	
Dokumento sudarytojas (-ai)	Marijampolės savivaldybės administracija 188769113, Marijampolė, J. Basanavičiaus a. 1
Dokumento pavadinimas (antraštė)	Specialieji reikalavimai
Dokumento registracijos data ir numeris	2025-11-24 Nr. SRD-41-251124-00124
Dokumento gavimo data ir dokumento gavimo registracijos numeris	–
Dokumento specifikacijos identifikavimo žymuo	ADOC-V1.0
Parašo paskirtis	Pasirašymas
Parašą sukūrusio asmens vardas, pavardė ir pareigos	Šarūnė Čėplaitė, Šarūnė Čėplaitė, Marijampolės savivaldybės administracija
Sertifikatas išduotas	ŠARŪNĖ ČĖPLAITĖ LT
Parašo sukūrimo data ir laikas	2025-11-24 15:48:21 +02:00
Parašo formatas	XAdES-T
Laiko žymoje nurodytas laikas	2025-11-24 15:48:33 +02:00
Informacija apie sertifikavimo paslaugų teikėją	EID-SK 2016, AS Sertifitseerimiskeskus EE
Sertifikato galiojimo laikas	2022-01-04 12:38:48 – 2027-01-03 23:59:59
Parašo paskirtis	Registravimas
Parašą sukūrusio asmens vardas, pavardė ir pareigos	Šarūnė Čėplaitė, Šarūnė Čėplaitė, Marijampolės savivaldybės administracija
Sertifikatas išduotas	ŠARŪNĖ ČĖPLAITĖ LT
Parašo sukūrimo data ir laikas	2025-11-24 15:48:47 +02:00
Parašo formatas	XAdES-T
Laiko žymoje nurodytas laikas	2025-11-24 15:48:56 +02:00
Informacija apie sertifikavimo paslaugų teikėją	EID-SK 2016, AS Sertifitseerimiskeskus EE
Sertifikato galiojimo laikas	2022-01-04 12:38:48 – 2027-01-03 23:59:59
Informacija apie būdus, naudotus metaduomenų vientisumui užtikrinti	–
Pagrindinio dokumento priedų skaičius	–
Pagrindinio dokumento pridedamų dokumentų skaičius	1
Pridedamo dokumento sudarytojas (-ai)	Marijampolės savivaldybės administracija 188769113, Marijampolė, J. Basanavičiaus a. 1
Pridedamo dokumento pavadinimas (antraštė)	Specialieji architektūros reikalavimai
Pridedamo dokumento registracijos data ir numeris	2025-11-24 Nr. SARD-41-251124-00125
Programinės įrangos, kuria naudojantis sudarytas elektroninis dokumentas, pavadinimas	Avilys SDP eDocs
Informacija apie elektroninio dokumento ir elektroninio (-ių) parašo (-ų) tikrinimą (tikrinimo data)	Atitinka specifikacijos keliamus reikalavimus. Visi dokumente esantys elektroniniai parašai galioja (2025-11-24 16:35:40)
Papildomi metaduomenys	Nuorašą suformavo 2025-11-24 16:35:40 Avilys SDP eDocs

Pirkimo sąlygų 2 priedas „Techninė specifikacija“

STATINIO PROJEKTAVIMO

TECHNINĖ UŽDUOTIS

(TECHNINĖ SPECIFIKACIJA)

Eil. Nr.	Pavadinimas	Reikalavimai
	I. Bendra informacija apie pirkimo objektą	
1.	Statytojas (Užsakovas)	*UAB „Sūduvos vandenys“, Vasaros g. 7, LT-68114 Marijampolė, įmonės kodas 151104226* *Tel. Nr.: +370 635 00 007, el. paštas: info@suduvosvandenys.lt*
2.	Pirkimo objektas	• *projektiniai pasiūlymai* • *techninis darbo projektas* • *projekto vykdymo priežiūros paslaugos*
3.	Projekto pavadinimas (Projekto vadovas gali tikslinti projekto rengimo metu)	*Nuotekų šalinimo tinklų Netičkampio k., Marijampolės r. sav. techninis darbo projektas*
4.	Statinio adresas	*Sodo g., Sodo skg., Žiedo g., Nartelio g., Liepų g., Parko g., Gustaičių g., Šešupės g., Naujakurių g., Dovinės g., Jazminų g., Vingio g. Netičkampio k., Marijampolės r. sav.*
5.	Statinių grupės sudėtis	*Nuotekų šalinimo tinklai*
6.	Statinio (-ių) ar statinių grupės paskirtis ir bendrieji (techniniai ir paskirties) rodikliai	*Statinių grupė: inžineriniai tinklai* *Statinių pogrupiai pagal naudojimo paskirtį: nuotekų šalinimo tinklai* *Reikalingų suprojektuoti inžinerinių tinklų ilgis:* – *Nuotekų tinklų ilgis – apie 3 490 m savitakinių buitinių nuotekų tinklų (įskaitant atšakas vartotojams) ir 1 330 m slėginių tinklų.* – *Planuojamų įrengti nuotekų siurblinių skaičius – 3 vnt.*
7.	Statinio statybos rūšis	*Naujo statinio statyba*
8.	Statinio kategorija	*Nesudėtingi statiniai. (I ir II gr. nesudėtingi).* *Galimas tikslinimas projekto rengimo metu.*
9.	Esamos statinio konstrukcijos, jų funkcinė paskirtis	-
10.	Duomenys apie statytojo turimus ar numatomus įsigyti įrenginius ir statybos produktus	*Nenumatoma*
11.	Lėšų dydis projekto realizavimui	*Turi būti nustatytas statybos skaičiuojamosios kainos dalyje.*
	II. Perkamų paslaugų apimtis ir trukmė	
12.	Perkamų paslaugų apimtis:	*Projekto apimtis:* – *Planuojamų nutiesti naujų savitakinių nuotekų surinkimo tinklų ilgis – 3490 m.;*

Eil. Nr.	Pavadinimas	Reikalavimai
		– *Planuojamų nutiesti naujų slėginių nuotekų tinklų ilgis – 1330 m;* – *Planuojamų įrengti nuotekų siurblinių skaičius – 3 vnt.;* – *Planuojamų prijungti būstų/gyventojų skaičius prie N tinklų – 83/166.* *Perkamos sekančios projekto sudedamosios dalys:* • *bendroji; [BD]* • *nuotekų šalinimo; [NŠ]* • *elektrotechnikos; procesų valdymo ir automatizacijos [El]* • *pasirengimo statybai ir statybos darbų organizavimo; [SO]* • *melioracijos; [M]* • *statybos skaičiuojamosios kainos nustatymo; [KS]* • *Kitos projekto dalys (atsižvelgiant į projektavimo metu atsiradusius poreikius)*
12.1.	projektavimo (įprastos) paslaugos	*Perkamos įprastos paslaugos, kurias projektuotojas privalo atlikti pagal Statybos įstatymo, STR 1.04.04:2017 „Statinio projektavimas, projekto ekspertizė“ ir kitų norminių teisės aktų reikalavimus, įskaitant, projektinių pasiūlymų, techninio darbo projekto parengimą, statybą leidžiančio dokumento gavimą.* *Projekto sprendiniai (pateikti techninėse specifikacijose, aiškinamuosiuose raštuose, brėžiniuose) tarpusavyje turi būti susieti, atskiruose projekto dokumentuose bei tarp atskirų projekto dalių neturi prieštarauti vieni kitiems, ypač atkreipiant dėmesį į projekto dokumentų – projekto sąnaudų kiekio žiniaraščių – kiekių duomenų atitiktį projekto sprendiniams.* *Nurodoma, kad projekto sprendinių techninės specifikacijos nustatytų esminius (būtinus) parametrus dėl kokybinių reikalavimų statybos darbams ir produktams, nebūtų pernelyg smulkiai detalizuotos, taip pat ir galimas leistinų nukrypimų ribas ir sąlygas.* *Statybos produktų esminės charakteristikos nustatomos darniosiose techninėse specifikacijose (darniuosiuose standartuose ir Europos vertinimo dokumentuose), susijusiose su naudojimo paskirtimi, atsižvelgiant į esminius statinių reikalavimus. Pvz. statybos produkto esminės charakteristikos pagal naudojimo paskirtį yra nustatytos Reglamentuojamų statybos produktų sąraše, patvirtintame Lietuvos Respublikos aplinkos ministro 2022-01-24 įsakymu Nr. D1-15.* *Parengtas projektas turi užtikrinti konkurenciją ir nediskriminuoti tiekėjų (prekių tiekėjų, paslaugų teikėjų, rangovų).* *Parengtame projekte negali būti nurodytas konkretus modelis ar šaltinis, konkretus procesas, būdingas konkretaus tiekėjo tiekiamoms prekėms ar teikiamoms paslaugoms, ar prekės ženklas, patentas, tipai, konkreti kilmė ar gamyba, dėl kurių tam tikriems subjektams ar tam tikriems produktams būtų sudarytos palankesnės sąlygos arba jie būtų atmesti, taip pat vengtinas pernelyg didelis ir perteklinis projektinių sprendinių detalizavimas, konkrečių techninių brošiūrų kopijos, kurie neleistų užtikrinti plačios konkurencijos.*
12.2.	kitos (papildomos, jeigu užsakomos) paslaugos, susijusios su projektavimo paslaugomis	*Statytojas paveda projektuotojui, užsakyti ir gauti prisijungimo sąlygas, atlikti geologinius tyrinėjimus (jei būtina projekto rengimui) ir kitus tyrimus, kurie gali būti reikalingi TDP parengimui, gauti statybą leidžiantį dokumentą, atlikti esamų statinių statybinius tyrinėjimus; PVSV (poveikio visuomenės*

Eil. Nr.	Pavadinimas	Reikalavimai
		sveikatai vertinimą), PAV (poveikio aplinkai vertinimą), NATURA 2000 vertinimą (jei reikia).
12.3.	projekto vykdymo priežiūra (jeigu šios paslaugos įsigyjamos)	*Užsakovui pageidaujant, per nustatytą laikotarpį Projektuotojas turi atvykti į statybvietę, kai iškyla klausimų dėl atliktų darbų atitikimo techniniam projektui. Tikrinti, ar statinys statomas laikantis statinio projekto sprendinių ir apie tai įrašyti į statybos darbų žurnalą; Organizuoti pastebėtų projekto sprendinių klaidų taisymą, suderinus pakeitimus su Statytoju ir Užsakovu; Atlikti statutinio projekto vykdymo priežiūros paslaugas. Statinio projekto vykdymo priežiūra atlikti pagal poreikį, bet ne rečiau kaip 2 kartus per mėnesį.*
13.	Paslaugų teikimo pradžia ir trukmė	– *projektinių pasiūlymų parengimo trukmė 60 kalendorinių dienų.* – *techninio darbo projekto parengimo trukmė 120 kalendorinių dienų.* – *Projekto vykdymo priežiūros paslaugos – pagal rangos sutarties terminą iki statybos užbaigimo akto gavimo datos.* *Statybą leidžiančio dokumento gavimo ir projekto ekspertizės laikotarpiai į paslaugų terminus neįskaičiuojami.*
	III. Reikalavimai projektavimo paslaugoms	
14.	Statinio projekto dokumentams taikomi teisės aktai, normatyviniai statybos techniniai dokumentai bei normatyviniai statinio saugos ir paskirties dokumentai, teritorijų planavimo dokumentai.	*Projektavimo dokumentai turi atitikti privalomųjų statinio projekto rengimo dokumentų ir kitų norminių teisės aktų reikalavimus, o jais grindžiami sprendiniai suderinti su Užsakovu.* *Normatyviniai statybos techniniai dokumentai, privalomi visiems statybos dalyviams:* - *statybos techniniai reglamentai,* - *Vyriausybės įgaliotų institucijų teisės aktai –PTR (Paveldo tvarkybos reglamentai), KTR (Kelių techniniai reglamentai), HN (higienos normos), elektros įrenginių įrengimo taisyklės, priešgaisriniai reikalavimai, saugos ir sveikatos reikalavimai ir kt.* *Kiti normatyviniai statybos techniniai dokumentai, kaip statybos taisyklės, statinių naudojimo ir techninės priežiūros taisyklės, Lietuvos standartai, taip pat kaip Lietuvos standartai perimti Europos ir tarptautiniai standartai ir techniniai įvertinimai, metodiniai nurodymai, rekomendacijos taikomi savanoriškai, išskyrus (i) patvirtintas ir galiojančias rangovo įmonės statybos taisykles vykdomiems darbams atlikti, kurias jis pateikia užsakovui prieš pradedant statybos darbus, ir (ii) atvejus, kai statybos techniniuose reglamentuose ar kituose teisės aktuose nurodoma, kad šias taisykles, standartus, įvertinimus taikyti privaloma.* *Visų privalomų dokumentų nebūtina nurodyti (užtenka bendros nuorodos), o savanoriški dokumentai tampa privalomi sutartį sudariusioms šalims, jei į juos pateikiamos nuorodos šioje projektavimo užduotyje ar rangos sutartyse.* *Nurodant standartą, techninį liudijimą ar bendrąsias technines specifikacijas turi būti laikomasi tokios pirmumo tvarkos pirmiausia nurodant:* *1. Europos standartą perimantį Lietuvos standartą,* - *Europos techninio įvertinimo patvirtinimo dokumentą,* - *tarptautinį standartą,* - *kitos Europos standartizacijos organizacijų nustatytos techninių normatyvų sistemos arba, jeigu tokių nėra, – nacionalinius standartus, nacionalinius techninius liudijimus arba nacionalinės techninės specifikacijas,*

Eil. Nr.	Pavadinimas	Reikalavimai
		susijusias su darbų projektavimu, sąmatų apskaičiavimu ir vykdymu bei prekių naudojimu. Kiekviena nuoroda pateikiama kartu su žodžiais „arba lygiavertis“.
15.	Funkciniai (paskirties) ir naudojimo (eksploataciniai) reikalavimai statiniui (statinių grupei)	-
16.	Aplinkosaugos, sveikatos, saugomos teritorijos ir nekilnojamosios kultūros paveldo vertybės apsaugos reikalavimai	*Numatyti statybinių atliekų tvarkymo bei šalinimo sprendinius. Projekte turi būti numatyta, kad statyboje naudojamos statybinės medžiagos, apšvietimas, kelių statybos darbai, kelio elementai atitiktų minimalius aplinkos apsaugos kriterijus, nustatytus aplinkos apsaugos ministro 2011 m. birželio 28 d. įsakymu Nr. D1-508 patvirtinto „Aplinkos apsaugos kriterijų taikymo, vykdant žaliuosius pirkimus, tvarkos aprašo“, XIII-XV skyriuose, XVII skyriuje reikalavimus.*
17.	Universaliojo dizaino principų taikymo reikalavimai	☑ *visų lygybė – ta pačia aplinka ir produktais gali naudotis ir ribotus funkcinius gebėjimus turintys asmenys, tai yra jie neišskiriami iš visų kitų. Gaminiai ir statiniai suprojektuojami taip, kad jie atrodytų patraukliai ir estetiškai;* ☑ *mažiausios jėgos sąnaudos – aplinka ir produktais gali pasinaudoti ir mažesnę fizinę jėgą turintys asmenys;* ☑ *kompleksiškumas – aplinka ar gaminys turi kuo daugiau ir įvairių reikalingų elementų, padedančių aplinką ar gaminį padaryti prieinamu įvairių funkcinių galimybių žmonėms, pvz. įrengus visiems tinkamą įėjimą į patalpas, privalu įrengti ir kitas statinio patalpas, pvz. sanitarinį mazgą ir pan.*
18.	Techniniai, kokybiniai (estetiniai, komforto, energinio naudingumo, triukšmo lygio ir t.t.) reikalavimai pagal statinio projekto sprendinių dalis	*Projekte numatomos medžiagos bei darbų technologijos turi būti šiuolaikiškos, ekonomiškos, turi užtikrinti esminius statinio reikalavimus, statinių paskirčiai būtinas savybes ir tenkinti LR priimtus teisės aktus, bei standartus. Parengto projekto sprendiniai turi būti taupūs ir naudingi, sprendinių vertė atitiktų jų naudą.*
18.1.	*Procesų valdymo ir automatizavimo daliai*	*Projektuojama atsižvelgiant į organizacijos turimą ir naudojamą SCADA programinę įrangą.*
18.2.	*statybos skaičiuojamosios kainos nustatymo daliai*	*Parengti skaičiuojamosios dalies LOKALINES, OBJEKTINES, SUVESTINĘ sąmatas, išskiriant medžiagų, darbų, bei įrenginių kiekius, statybvietės, pridėtines išlaidas. Sąmatose turi atsispindėti viso projekto skaičiuojamoji kaina. Skaičiavimai privalo būti atlikti tuo laikotarpiu nurodytomis skaičiuojamosiomis kainomis. Esant poreikiui, bus reikalinga atskiria išskirti sąmatas, pagal kurias darbai finansuojami ES fondų lėšomis ir darbai, finansuojami kitomis (Užsakovo, savivaldybės) lėšomis.*
19.	Nurodymai sprendinių derinimui, jų pritarimui ir pan.	*Numatomas tarpinių sprendinių derinimas su Užsakovu.* *Parengtus projektinius pasiūlymus derinti su Užsakovu. Derinimui pateikiami inžinerinių ir konstrukcinių, Sprendinių, įrangos ir įrenginių aprašymai, techniniai parametrai ir specifikacijos. Visų projekto dalių sprendiniai turi būti suderinti su Užsakovu. Projektui bus atliekama bendroji ekspertizė, projektuotojas atsakingas už projekto koregavimą pagal pastabas ir teigiamų išvadų gavimą, bei po visų suderinimų, Užsakovui pateikti statybą leidžiantį dokumentą. Prieš projektinių pasiūlymų pristatymą*

Eil. Nr.	Pavadinimas	Reikalavimai
		visuomenei, suderinti projekto sprendinius su Statytoju, atliekant atskirą pristatymą, bei nurodant preliminarią projekto sąmatinę vertę. Prieš užsakovui tvirtinant Projektą ar jam pritariant, pristatyti parengtą Projektą, pakomentuoti pagrindinius projektinius sprendinius bei nurodyti Projekto sprendinių atitiktį projektavimo užduočiai.
20.	Reikalavimai projekto rengimo dokumentų kalbai (-oms)	*Lietuvių kalba*
21.	Nurodymai statinio projekto dokumentų komplektavimui, įforminimui ir pateikimui	*Pateikti Užsakovui 2 projekto kompiuterines laikmenas (USB) su darbiniais galutiniais failais DWG, JPG, GIF, TIF, PNG, IFC formatuose, kurios turi tenkinti STR 1.05.01:2017 11.4.4. punktą „Statybą leidžiantys dokumentai. Statybos užbaigimas. Statybos Sustabdymas. Statybos padarinių šalinimas. Statybą pagal neteisėtai išduotą statybą leidžiantį dokumentą padarinių šalinimas“ reikalavimus, taip pat sukomplektuotą dokumentų rinkinį PDF formatu . Vienas dokumentų rinkinys turi būti pasirašytas kvalifikuotu elektroniniu parašu.*
22.	Ekspertizės atlikimas	*Bus atliekama bendroji projekto ekspertizė. Statinio projekto ekspertizę organizuos Statytojas, o Projektuotojas privalo pataisyti projektą pagal ekspertizės akte nurodytas pagrįstas privalomas pastabas.*

UŽSAKOVO PATEIKIAMI DUOMENYS IR DOKUMENTAI

Etapas	Užsakovo pateikiami dokumentai	Lapų sk.
Projektiniai pasiūlymai, Techninis darbo projektas	Nuotekų tinklų Netičkampio k. brėžinys (Priedas Nr. 1)	1
	Duomenys apie statytojo pasirinktą gamybos ar paslaugų teikimo technologinį procesą ir įrenginius – numatomų įrengti siurblinių techninė specifikacija (Priedas Nr. 2)	2

REIKALAVIMAI PROJEKTAVIMO PASLAUGŲ SUTEIKIMO REZULTATUI

Projektavimo etapas	Projektuotojo pateikiami dokumentai
Projektiniai pasiūlymai	Aiškinamasis raštas, kuriame nurodoma statinio ar jo dalies statybos vieta, statinio ar jo dalies pagrindinė naudojimo paskirtis (kai keičiama statinio ar jo dalies naudojimo paskirtis nurodoma esama ir būsima paskirtys), statinio techniniai ir paskirties rodikliai, statybos rūšis, projektuojamų statinių sąrašas (jei aprašoma statinių grupė), paaiškinami ir pagrindžiami projektinių pasiūlymų sprendiniai. Jeigu numatyta projektinių pasiūlymų rengimo užduotyje, aiškinamajame rašte pateikiama gamybos ar kitos veiklos rūšies, projektuojamos statinyje, technologinio proceso aprašymas (schema), nuotekų tvarkymo pasiūlymai, atliekų tvarkymo pasiūlymai, orientacinis energinių išteklių (elektros energijos, šilumos, geriamojo vandens, dujų ir kitų išteklių) kiekis ir apsirūpinimo šaltiniai

	Grafinė dalis (brėžiniai)
	Projektinių pasiūlymų vaizdinė informacija

Techninis darbo projektas	Pateikiama išvardintų dalių projektiniai sprendiniai, parengti vadovaujantis STR 1.04.04:2017 „Statinio projektavimas, projekto ekspertizė“ reikalavimais ir kitais norminiais teisės aktais 1. bendroji; [BD] 2. nuotekų šalinimo; [NŠ] 3. elektrotechnikos; procesų valdymo ir automatizacijos [El] 4. pasirengimo statybai ir statybos darbų organizavimo; [SO] 5. melioracijos; [M] 6. statybos skaičiuojamosios kainos nustatymo; [KS] Bendruoju atveju projekto dokumentai yra (viršenybės tvarka): 7. techninės specifikacijos; 8. aiškinamieji raštai; 9. brėžiniai; 10. sąnaudų kiekių žiniaraščiai

Projekto vykdymo priežiūra	Pateikiami dokumentai, vadovaujantis STR 1.06.01:2016 „Statybos darbai. Statinio statybos priežiūra“ reikalavimais ir kitais norminiais teisės aktais

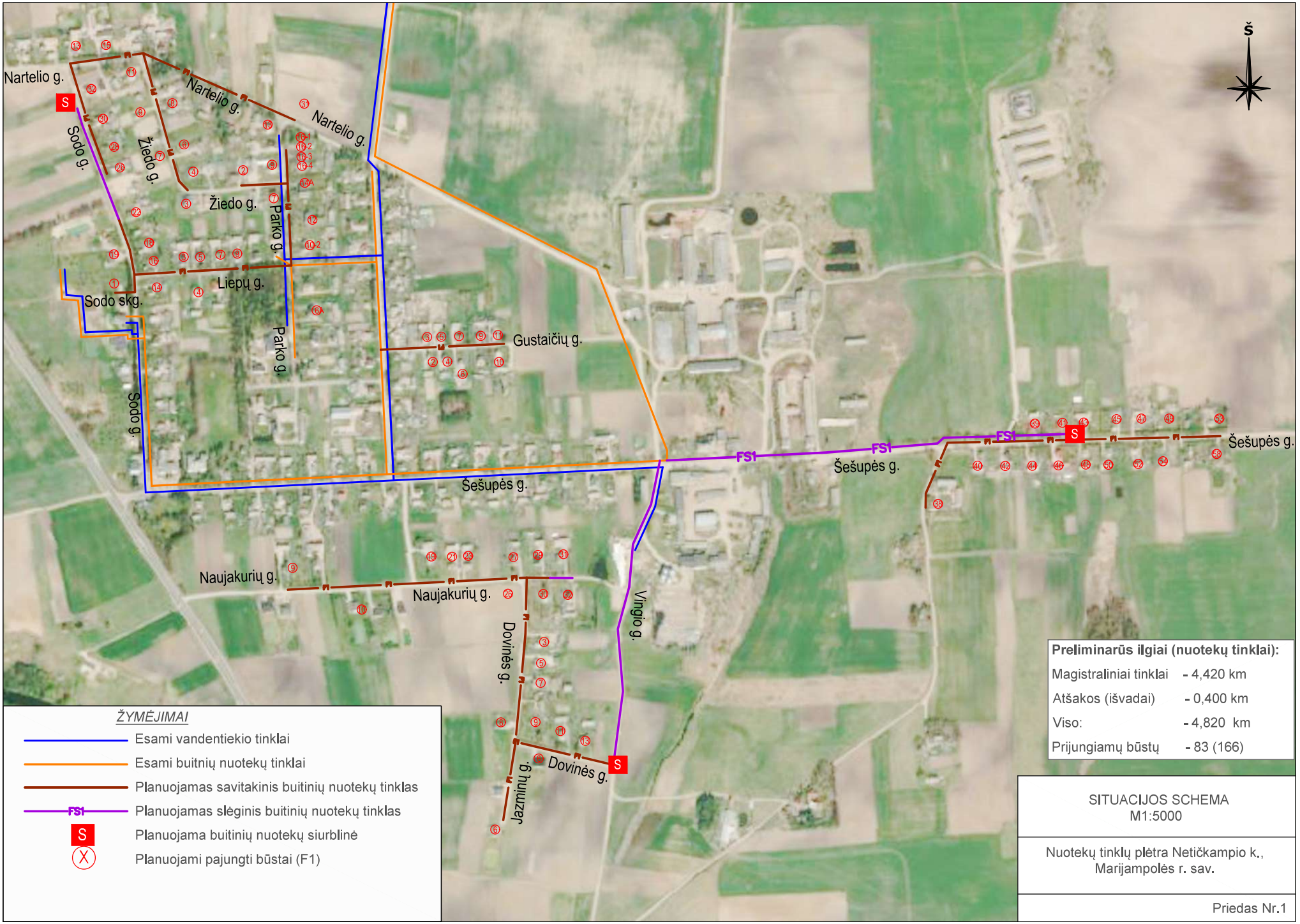
Š
Nartelio g.
Sodo g.
Žiedo g.
Parko g.
Liepų g.
Sodo skg.
Gustaičių g.
Šešupės g.
FS1
Naujakurių g.
Vingio g.
Dovinės g.
Jazmuntų g.
S
ŽYMĖJIMAI
Esami vandentiekio tinklai
Esami buitnių nuotekų tinklai
Planuojamas savitakinis buitinių nuotekų tinklas
Planuojamas slėginis buitinių nuotekų tinklas
Planuojama buitinių nuotekų siurblinė
Planuojami pajungti būstai (F1)
Preliminarūs ilgiai (nuotekų tinklai):
Magistraliniai tinklai - 4,420 km
Atšakos (išvadai) - 0,400 km
Viso: - 4,820 km
Prijungiamų būstų - 83 (166)
SITUACIJOS SCHEMA
M1:5000
Nuotekų tinklų plėtra Netičkampio k., Marijampolės r. sav.
Priedas Nr.1

Eilės Nr.	Gatvė	Nr.	Sutarties Nr.	Sutarties sudarymo data	Sutartis dėl nuotekų surinkimo tinklų	*preliminarūs metrai*	
	Gustaičių	2	198	2024-06-10	1	390	
	Gustaičių	3	219	2024-06-07	1		
	Gustaičių	4	218	2024-06-05	1		
	Gustaičių	5	222	2024-06-05	1		
	Gustaičių	6	220	2024-06-05	1		
	Gustaičių	7	302	2024-06-05	1		
	Gustaičių	8					
	Gustaičių	9	223	2024-06-05	1		
	Gustaičių	10	224	2024-06-05	1		
	Gustaičių	11	221	2024-06-06	1		
	Jazminų	6	358	2024-08-14	1		prie naujaku
	Liepų	3	250	2024-06-05	1	150	
	Liepų	4	247	2024-06-05	1		
	Liepų	5	249	2024-06-05	1		
	Liepų	6					
	Liepų	7	248	2024-06-05	1		
	Liepų	9	506	2024-08-06	1		
	Liepų	11					
	Nartelio	11				480	
	Nartelio	13	261	2024-06-06	1		
	Nartelio	15	260	2024-06-06	1		
	Nartelio	17					
	Nartelio	18					
	Nartelio	19					
	Nartelio	20					
	Nartelio	23					
	Nartelio	25					
	Nartelio	31	1	2024-04-26	1		
	Parko	6a	397	2024-06-11	1	220	
	Parko	7	116	2024-06-07	1		
	Parko	9	257	2024-06-05	1		
	Parko	10-1					
	Parko	10-2	401	2024-06-13	1		
	Parko	12	398	2024-06-11	1		
	Parko	12A					
	Parko	13	402	2024-06-13	1		
	Parko	14					
	Parko	14A	496	2024-08-05	1		
	Parko	16-1	443	2024-08-05	1		
	Parko	16-2	444	2024-08-05	1		
	Parko	16-3	494	2024-08-05	1		
	Parko	16-4	495	2024-08-05	1		
	Sodo skg.	1	502	2024-08-07	1	460	
	Sodo	14	262	2024-06-06	1		
	Sodo	16	251	2024-06-05	1		
	Sodo	18	252	2024-06-05	1		
	Sodo	19	359	2024-08-20	1		
	Sodo	21					
	Sodo	21A					
	Sodo	22	253	2024-06-05	1		
	Sodo	23					
	Sodo	24					

	Sodo	26	279	2024-08-09	1	
	Sodo	28	503	2024-08-08	1	
	Sodo	30	229	2024-06-06	1	
	Sodo	32	228	2024-06-05	1	
	Žiedo	2	256	2024-06-05	1	380
	Žiedo	3	258	2024-06-06	1	
	Žiedo	4	255	2024-06-05	1	
	Žiedo	6	497	2024-08-05	1	
	Žiedo	7	498	2024-08-05	1	
	Žiedo	8	399	2024-06-11	1	
	Žiedo	9	254	2024-06-05	1	
	Žiedo	10				
	Žiedo	11	259	2024-06-06	1	
	Šešupės	38	197	2024-06-10	1	940
	Šešupės	39	292	2024-06-06	1	
	Šešupės	40	241	2024-06-07	1	
	Šešupės	41	243	2024-06-07	1	
	Šešupės	42	242	2024-06-07	1	
	Šešupės	43	246	2024-06-07	1	
	Šešupės	44	196	2024-06-07	1	
	Šešupės	45	201	2024-06-10	1	
	Šešupės	46	195	2024-06-07	1	
	Šešupės	47	200	2024-06-10	1	
	Šešupės	48	244	2024-06-07	1	
	Šešupės	49	192	2024-06-07	1	
	Šešupės	50	245	2024-06-07	1	
	Šešupės	52	191	2024-06-07	1	
	Šešupės	53	199	2024-06-10	1	
	Šešupės	54	193	2024-06-07	1	
	Šešupės	56				
	Šešupės	58	194	2024-06-07	1	
	Naujakurių	8				800
	Naujakurių	9	500	2024-08-05	1	
	Naujakurių	10	239	2024-06-06	1	
	Naujakurių	11				
	Naujakurių	12				
	Naujakurių	19	238	2024-06-06	1	
	Naujakurių	21	237	2024-06-06	1	
	Naujakurių	23	236	2024-06-06	1	
	Naujakurių	26	404	2024-06-14	1	
	Naujakurių	27	232	2024-06-06	1	
	Naujakurių	29	233	2024-06-07	1	
	Naujakurių	30	499	2024-08-05	1	
	Naujakurių	31	234	20247-06-06	1	
	Naujakurių	32	235	2024-06-06	1	
	Dovinės	3	227	2024-06-05	1	180
	Dovinės	5	411	2024-07-02	1	
	Dovinės	6	343	2024-08-26	1	
	Dovinės	7	226	2024-06-05	1	
	Dovinės	8	493	2024-08-02	1	
	Dovinės	9	225	2024-06-05	1	
	Dovinės	11	231	2024-06-06	1	
	Dovinės	13	230	2024-06-06	1	
viso:					**83**	**4000**

Buitinių nuotekų siurblinė su nešmenų atskyrimo sistema

1. Bendroji dalis

Buitinių nuotekų siurblinė numatoma su sausai pastatomais siurbliais ir nešmenų atskyrimo sistema. Siekiant užtikrinti sklandų siurblinės darbą, nešmenų atskyrimo sistema ir siurbliai turi būti to pačio gamintojo. Siurblinės korpuso medžiaga turi būti iš dvigubos sienelės antikorozinės, aukšto tankio polietileno PEHD medžiagos. Siurblinės vidinis vamzdynas turi būti pagamintas iš PEHD medžiagos suvirintos elektromovomis. Siurblinės dangtis ketinis. Siurblinėje turi būti įrengtas apšvietimas, sumontuotos AISI304 nerūdijančio plieno kopėčios su porankiu. Susidariusio kondensato pašalinimui įrengiamas drenažinis siurblys kuris turi būti valdomas elektrodo pagalba. Siurblinės viršuje numatoma konstrukcija, ant kurios galima pakabinti talę siurblių kilnojimui siurblinės viduje. Įtekėjimo į siurblinę uždarymui siurblinės viduje turi būti numatyta įvadinė pritekėjimo uždarymo sklendė.

Nešmenų atskyrimo sistema turi užtikrinti patikimą, efektyvią ir ilgalaikę siurblinės eksploataciją. Nuotekose esančios priemaišos atskiriamos ir nepatenka į nuotekų surinkimo rezervuarą. Tai apsaugo siurblio hidraulinę dalį nuo užsikimšimo, nereikalingas didelis siurblio hidraulinės dalies laisvas praeinamumas, sumažėja siurblių sunaudojama galia. Siurblinėje montuojami du pasikeisdamai veikiantys, sausai pastatomi, vertikalaus montavimo nuotekų siurbliai. Siurblių variklių apsaugos klasė turi būti IP 68, kad siurblinės užpylimo atveju siurbliai galėtų dirbti ir apsemti vandens.

Siurblinės darbas turi vykti tokia tvarka: nuotekos, patekusios į siurblinę, pro įtekėjimo kamerą pirmiausia yra nukreipiamos į vertikalius nešmenų nusėsdintuvus. Viduje nusėsdintuvo didesnės dalelės yra atskiriamos iš nuotekų, joms pro filtravimo groteles tekant į kaupimo rezervuarą. Filtravimo grotelės yra specialios neužsikemšančios konstrukcijos. Taip nuotekose, kurios iš nusėsdintuvo patenka į kaupimo rezervuarą, nebūna didesnių dalelių kurios galėtų užkimšti siurblį.

Kai nuotekų kaupimo rezervuaras prisipildo ir nuotekų nusėsdintuve yra pasiekiamas maksimalus nuotekų lygis siurblys gauna signalą iš lygio jutiklio ir įsijungia. Siurbliui įsijungus, specialus rutulys esantis nusėsdintuve, užspaudžia vieno nusėsdintuvo įtekėjimo angą. Gavęs signalą siurblys pradeda siurbti apvalytas nuotekas esančias kaupimo rezervuare, o nusėsdintuve surinktos stambesnės dalelės veikiant slėgiui yra išstumiamos į spaudiminę liniją. Siurblinė yra komplektuojama su dviem hidrostatiniais lygio jutikliais, vienas iš jų rezervinis. Nuotekų kaupimo rezervuare turi būti numatyta „praplovimo sistema“, kai nuo siurblio slėginės linijos į kaupimo rezervuarą yra nuvedamas atskiras praplovimo atvamzdis su sklende. Siurbliui veikiant sklendė kartas nuo karto atidaroma, taip slėgio pagalba nuo kaupimo rezervuaro dugno pakeliamos nuosėdos.

Kiekvienas siurblys yra prijungtas prie atskiro nusėsdintuvo, kuris yra naudojamas nešmenų atskyrimui. Iš nusėsdintuvo nešmenys yra išsumiami tiesiai į spaudiminę liniją nepratekėdami pro siurblius (nešmenų atskyrimo sistema). Kiekvieną nusėsdintuvą reikalui esant turi būti galima atjungti nuo bendros sistemos, neardant siurblinės ir nestabdant jos veiklos (nuotekų pritekėjimas šiuo atveju vyktų į neatjungtą nuo sistemos nusėsdintuvą).

Nešmenų atskyrimo sistema turi būti pagaminta iš korozijai atsparaus polietileno, poliuretano ar PVC. Prie siurblinės dugno ji tvirtinama varžtais, kad esant būtinybei galima būtų ją iškelti iš siurblinės ir atlikti reikalingus remonto darbus. Iškeliamo tipo nešmenų atskyrimo sistema turi atitikti EN 12050-1 standartą, taikomą buitinių nuotekų perpumpavimo įrenginiams. Atitikimas standartui turi būti nurodomas gaminio originalioje eksploatacinių sąvybių deklaracijoje. Joje taip pat turi būti pateiktos esminės EN12050-1 standartą atitinkančios gaminio charakteristikos, tokios kaip nelaidumas vandeniui, sandarumas kvapams, konstrukcinės sąvybės, mechaninis atsparumas, atsparumas priešslėgiui.

Nuotekų kaupimo rezervuaras turi būti monolitinis, vienos dalies, be virinimo siūlių, pagamintas iš korozijai atsparaus polietileno. Rezervuaras chemiškai atsparus nuotekose

sutinkamoms medžiagoms. Nuotekų kaupimo rezervuaras su siurbliais yra sujungtas beflanše – greita jungtimi. Tokia pati – greita, beflanšė jungtis, yra integruota nuotekų kaupimo rezervuaro aptarnavimo angos atidarymui. Įtekėjimo į nešmenų atskyrimo sistemą dangtis permatomas. Taip, neatidarant dangčio, vizualiai galima įvertinti siurblinės darbą. Gamintojas turi turėti mažiausiai 5 metų analogiškų siurblinių su nešmenų atskyrimo sistema (polietilenas, poliuretanas ar PVC) gamybinės patirties.

1.1 Siurbliai

Siurblinėje montuojami du pasikeisdamai veikiantys nuotekų siurbliai, trifaziai – 3 x 400 V, variklių apsaugos klasė IP 68, izoliacijos klase me žemesnė kaip F. Siurbliai turi būti sukomplektuoti su ne mažiau kaip 10 m elektros kabeliu. Siurblių hidraulinė dalis ir variklio korpusas turi būti pagaminti iš aukštos kokybės ketaus, velenas – nerūdijančio plieno.

Siurblio variklio kamera sausa. Siurblių varikliai turi atitikti ne žemesnę nei IE3 efektyvumo klasę. Leistinas atskyrimo sistemos siurblių įsijungimų skaičius per valandą turi būti ≥ 60 kartų. Variklis sandarinamas dviem nepriklausomai vienas nuo kito veikiančiais mechaniniais sandarikliais. Naudojamos sandariklių medžiagos gali būti SIC/SIC ir C/$MgSiO_4$. Siurblyje yra papildoma tarpinė kamera tarp siurblio hidraulinės dalies ir variklio, kuri užpildyta medicinine alyva. Tarpinės kameros alyvos paskirtis tepti riebokšlius, šioje ekameroje turi būti sumontuotas į drėgmę reaguojantis elektrodas. Siurblys turi turėti šias apsaugas: variklyje įmontuota terminė apsauga statoriaus apvijose, drėgmės elektrodas variklio kameroje, bei drėgmės elektrodas riebokšlių tepimo kameroje.

1.2 Reikalavimai nuotekų siurblinės su nešmenų atskyrimo sistema rangovui

Rangovas privalo:

1. Pateikti siurblinės ir nešmenų atskyrimo sistemos su siurbliais techninę dokumentaciją lietuvių kalba.
2. Užtikrinti, kad siurblinės paleidimo - derinimo metu dalyvautų gamintojo atstovas.
3. Už siurblinės eksploatacija atsakingiems užsakovo darbuotojams suorganizuoti gamintojo atstovo mokymus.
4. Nuotekų siurblinei su nešmenų atskyrimo sistema suteikti 5 metų garantiją, kurios metu gamintojo atstovas savo sąskaita įsipareigoja:
    - 1 kartą metuose atlikti siurblinės, nešmenų atskyrimo sistemos ir siurblių diagnostiką bei pateikti detalią ataskaitą siurblinę eksploatuojančiai organizacijai.
    - Garantinio laikotarpio metu pakeisti siurblių alyvą pagal siurblių eksploatacijos instrukcijoje nurodomą periodiškumą.

PRISIJUNGIMO SĄLYGOS

2026 m. balandžio mėn. d. Nr. SD-

Marijampolė

Statytojo (Užsakovo) adresas: UAB „Sūduvos vandenys“, Vasaros g. 7, Marijampolė

Objekto adresas: Sodo g. Sodo skg., Nartelio g., Žiedo g., Parko g., Liepų g., Gustaičių g., Šešupės g., Naujakurių g., Dovinės g., Jazminų g., Vingio g., Netičkampio k., Marijampolės sav.
Statytojas (Užsakovas) privalo: rengiant projektą „Nuotekų šalinimo tinklų (inžinerinių tinklų grupės) Sodo g., Sodo skg., Nartelio g., Žiedo g., Parko g., Liepų g., Gustaičių g., Šešupės g., Naujakurių g., Dovinės g., Jazminių g., Vingio g., Netičkampio k. Liudvinavo sen., Marijampolės savivaldybėje, projektas“

Buitinių nuotekų nuvedimui: 3,37 tūkst.m^3/metus 16,56 $m/^3$d
Su bendru užterštumu, neviršijančiu Lietuvos Respublikos aplinkos 2006 m. gegužės 17 d. įsakymu Nr. D1-236 „Dėl nuotekų tvarkymo reglamento patvirtinimo“ patvirtintame Nuotekų tvarkymo reglamente nustatytų normatyvų
Suprojektuoti buitinių nuotekų tinklus Netičkampio kaime Sodo g., Sodo skg., Nartelio g., Žiedo g., Parko g., Liepų g., Gustaičių g., Šešupės g., (nuo namo Nr. 38 iki Nr. 58), Naujakurių g., Dovinės g., Jazminų g., Vingio gatvėse. Šešupės g., Naujakurių g., Jazminų g. ir Dovinės g. nuvedimą numatyti į Nartelio gatvėje veikiančius d 200 buitinių nuotekų tinklus. Pasijungti į šulinį Nr. 33. Gustaičių gatvėje nuvedimą numatyti į Narto gatvėje veikiančius d 200 mm buitinių nuotekų tinklus, pasijungti į šulinį Nr. 144. Sodo g., Sodo skg., Žiedo g., Liepų g., nuvedimą numatyti į Parko gatvėje veikiančius d 200 mm buitinių nuotekų tinklus. Pasijungti į šulinį Nr. 6. Reikiamose vietose, suprojektuoti buitinių nuotekų siurblines. Techninėje specifikacijoje numatytiems prisijungti būstams buitinių nuotekų tinklo išvado pajungimui, suprojektuoti buitinių nuotekų šulinėlius.

Kiti reikalavimai:
1. Parengtą projektą derinti su UAB „Sūduvos vandenys”
2. Statybos darbų pradžioje ir pabaigoje išsikviesti UAB „Sūduvos vandenys" atstovą.
3. Vandens tiekimas ir nuotekų šalinimas galimas tik pateikus reikiamą dokumentaciją ir sudarius sutartį su UAB „Sūduvos vandenys.

Direktorius Vytautas Jašinskas

Sąlygas ruošė inžinierė Daiva Tomkienė

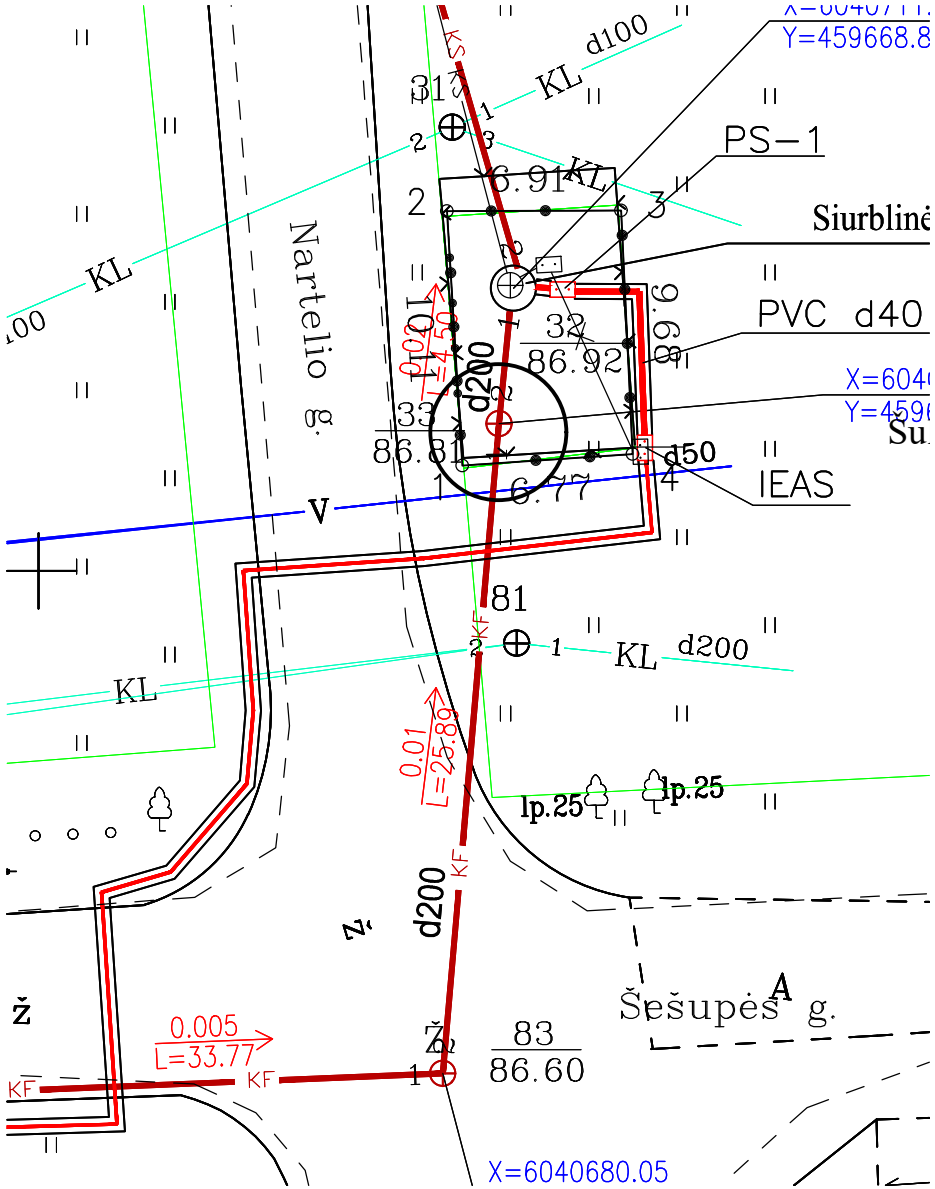
Y=459668.8
PS–1
Siurblinė
PVC d40
X=604
Y=459
Su
IEAS
d50
d100
KL
Nartelio g.
V
d200
KF
0.01
L=4.50
0.01
L=25.89
0.005
L=33.77
lp.25
lp.25
Šešupės g.
A
X=6040680.05
6.91
86.92
86.81
6.77
86.60
31
32
33
81
83

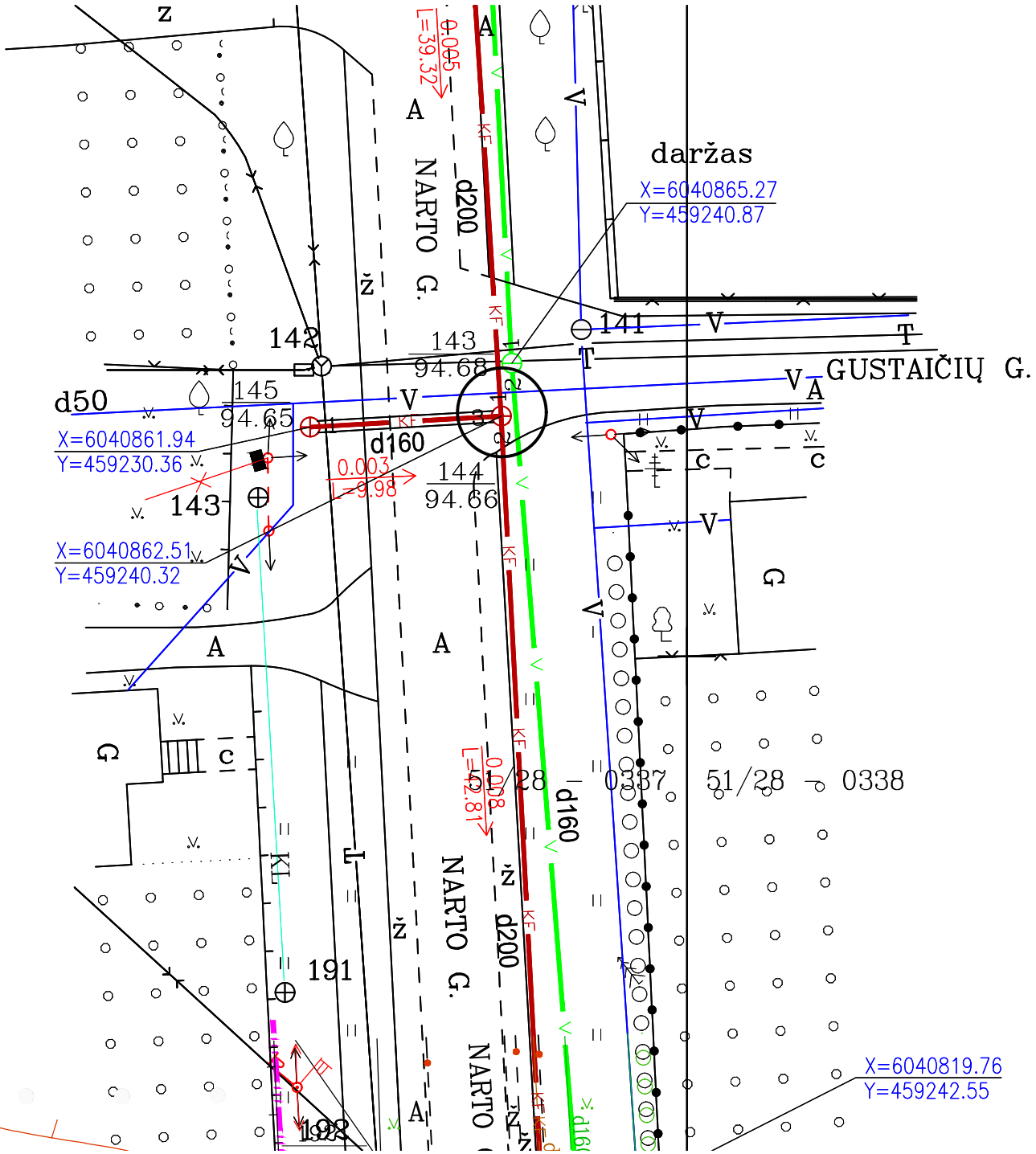
daržas
X=6040865.27
Y=459240.87
GUSTAIČIŲ G.
NARTO G.
d200
d160
d50
142
143
94.68
141
145
94.65
144
94.66
X=6040861.94
Y=459230.36
X=6040862.51
Y=459240.32
0.003
L=9.98
0.005
L=39.32
0.008
L=42.81
51/28
0337
51/28
0338
191
192
X=6040819.76
Y=459242.55

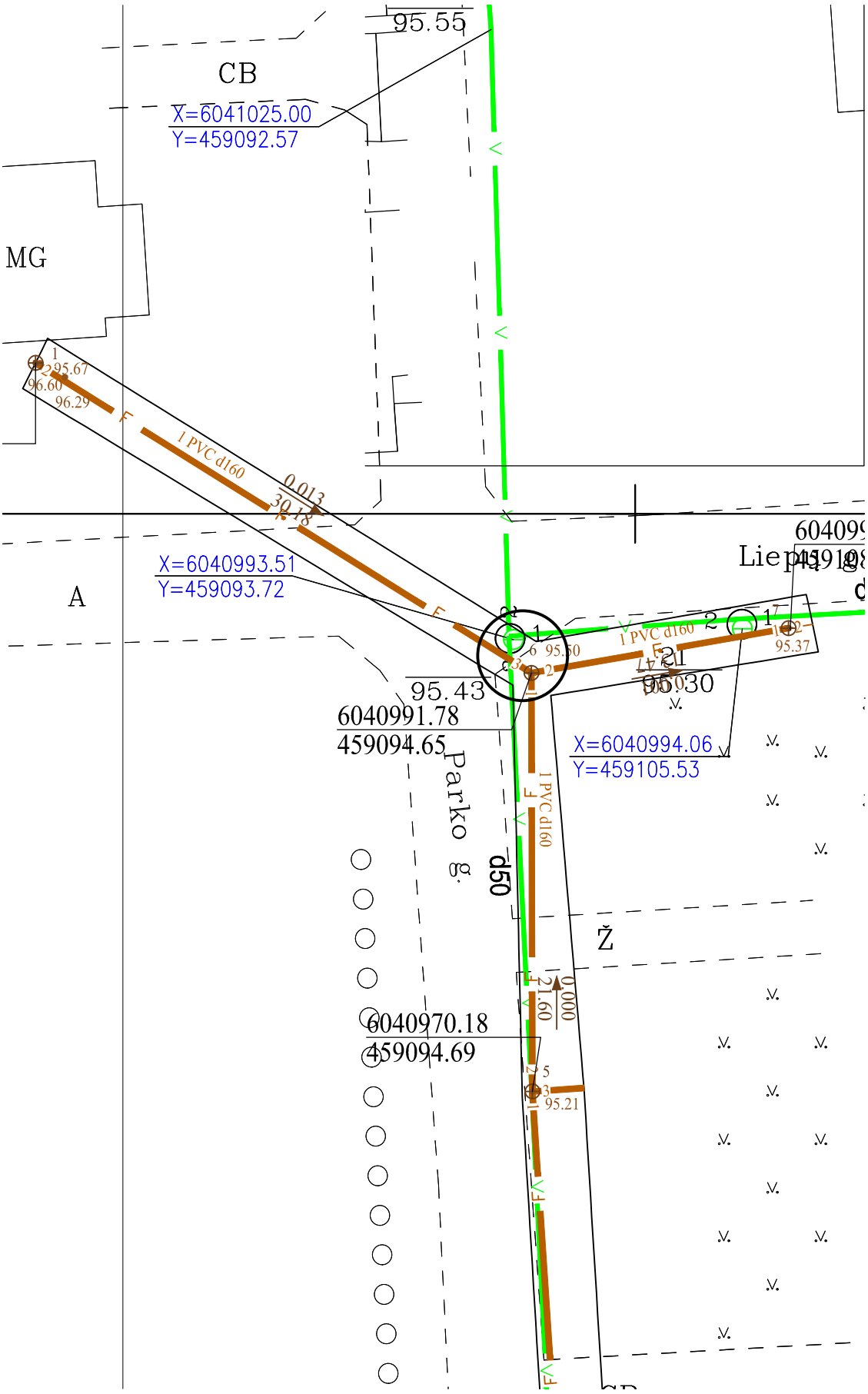
95.55
CB
X=6041025.00
Y=459092.57
MG
A
X=6040993.51
Y=459093.72
1 PVC d160
0.013
30.18
95.67
96.60
96.29
95.50
95.37
95.47
95.43
95.30
6040991.78
459094.65
X=6040994.06
Y=459105.53
Parko g.
d50
Ž
21.60
0.000
6040970.18
459094.69
95.21

Elektroninio dokumento nuorašas

Techninių sąlygų statiniams melioruotoje žemėje projektuoti išdavimo taisyklių 2priedas

MARIJAMPOLĖS SAVIVALDYBĖS ADMINISTRACIJA
ŽEMĖS ŪKIO SKYRIUS

TECHNINĖS SĄLYGOS STATINIAMS MELIORUOTOJE ŽEMĖJE PROJEKTUOTI

2026-03- Nr. AL- (17. 52)

Marijampolė

Projektas "Nuotekų šalinimo tinklų(inžinerinių tinklų grupės), kitos paskirties (nuotekų siurblinių) statinių (kitų inžinerinių statinių grupės) Sodo g., Sodo sk., Nartelio g., Žiedo g., Parko g., Liepų g., Gustaičių g., Šešupės g., Naujakurių g., Dovinės g., Jazminų g., Vingio g., Netikampio k., Liudvinavo sen., Marijampolės sav. statyba"

UAB" Sūduvos vandenys"
(užsakovo pavadinimas)

REIKALAVIMAI:

1. Iškelti:
(melioracijos statinio arba jo dalies pavadinimas, vieta, konstrukcija, altitudės ir kt.)
2. Pertvarkyti:
(melioracijos statinio arba jo dalies pavadinimas, vieta, konstrukcija, altitudės ir kt.)
3. Įrengti:
(melioracijos statinio arba jo dalies pavadinimas, vieta, konstrukcija, altitudės ir kt.)
4. Kiti:

4.1 Parengti melioracijos statinių pertvarkymo/įrengimo projektą/projekto dalį vadovaujantis 2015 m. rugsėjo 9 d. Lietuvos žemės ūkio ministro įsakymu Nr. 3-673 „ Dėl žemės ūkio ministerijos 1996 m. liepos 1. įsakymo Nr. 283 „Dėl techninių sąlygų statiniams melioruotoje žemėje ir kaimo vietovėje projektuoti išdavimo pakeitimo" (2025-08-27 nauja redakcija).

4.2. Prieš techninio(techninio darbo) projekto/projekto dalies suderinimą, projektinius sprendinius ar darbų vykdymo schemas pateikti Marijampolės savivaldybės administracijai peržiūrai.

4.3. Prieš pradedant darbus melioruotoje žemėje ar melioracijos statinių pertvarkymo darbus informuoti Žemės ūkio skyriaus specialistus.

4.4. Prieš pradedant vykdyti kasinėjimo darbus ar darbus susijusius su eismo uždraudimu, apribojimu arba atitvėrimu Marijampolės savivaldybės viešojo naudojimo teritorijoje, būtina gauti Marijampolės savivaldybės leidimą

atlikti kasinėjimo darbus Marijampolės savivaldybės viešojo naudojimo teritorijoje, atitverti ją ar jos dalį arba apriboti eismą joje. Marijampolės savivaldybės viešojo naudojimo teritorija – vietinės reikšmės keliai, gatvės, pėsčiųjų ir dviračių takai, aikštės, skverai, žalieji plotai ir kt. Marijampolės savivaldybės teritorijoje laisvo valstybinės žemės fondo žemė, dėl kurios nesudarytos panaudos sutartys arba nekilnojamojo turto registre įregistruotas ir savivaldybės nuosavybės, panaudos, patikėjimo teise valdomas kitos paskirties žemės sklypas.

4.5. Atlikus darbus, pateikti atstatytų/pertvarkytų melioracijos statinių išpildomąją nuotrauką ir statytojo rašytinį patvirtinimą, kad melioracijos statinių atstatymo/pertvarkymo darbai atlikti pagal galiojančių statybos ir melioracijos normatyvinių dokumentų, reglamentuojančių darbų atlikimą, reikalavimus ir tinkamai užbaigti, melioracijos statiniai atstatyti, veikia ir yra tinkami eksploatuoti.

5. Techninės sąlygos galioja iki 2031-03-18.

6. Šių sąlygų 1, 2, 3, 4 punktų duomenys nurodomi statybvietės ribų plane (M1:500 ar M1:2000). Nenurodoma.

Žemės ūkio skyriaus vyriausiasis specialistas Valdas Žemaitis

Žemės ūkio skyriaus vedėja Zina Prajarienė

DETALŪS METADUOMENYS	
Dokumento sudarytojas (-ai)	Marijampolės savivaldybės administracija
Dokumento pavadinimas (antraštė)	Techninės sąlygos statiniams melioruotoje žemėje projektuoti
Dokumento registracijos data ir numeris	2026-03-18 Nr. AL-3741 (17.52)
Dokumento gavimo data ir dokumento gavimo registracijos numeris	-
Dokumento specifikacijos identifikavimo žymuo	ADOC-V1.0
Parašo paskirtis	Pasirašymas
Parašą sukūrusio asmens vardas, pavardė ir pareigos	Valdas Žemaitis Vyriausiasis specialistas
Parašo sukūrimo data ir laikas	2026-03-18 11:03
Parašo formatas	Einamojo galiojimo (XAdES-EPES)
Laiko žymoje nurodytas laikas	
Informacija apie sertifikavimo paslaugų teikėją	SK ID Solutions EID-Q 2021E
Sertifikato galiojimo laikas	2025-09-19 16:27 - 2030-09-19 23:59
Parašo paskirtis	Pasirašymas
Parašą sukūrusio asmens vardas, pavardė ir pareigos	Zina Prajarienė Skyriaus vedėjas
Parašo sukūrimo data ir laikas	2026-03-18 11:13
Parašo formatas	Einamojo galiojimo (XAdES-EPES)
Laiko žymoje nurodytas laikas	
Informacija apie sertifikavimo paslaugų teikėją	ADIC CA ECC
Sertifikato galiojimo laikas	2024-06-26 09:53 - 2028-06-25 09:53
Informacija apie būdus, naudotus metaduomenų vientisumui užtikrinti	-
Pagrindinio dokumento priedų skaičius	0
Pagrindinio dokumento pridedamų dokumentų skaičius	0
Programinės įrangos, kuria naudojantis sudarytas elektroninis dokumentas, pavadinimas	Elpako v.20260312.1
Informacija apie elektroninio dokumento ir elektroninio (-ių) parašo (-ų) tikrinimą (tikrinimo data)	Tikrinant dokumentą nenustatyta jokių klaidų (2026-03-18)
Elektroninio dokumento nuorašo atspausdinimo data ir ją atspausdinęs darbuotojas	2026-03-18 nuorašą suformavo Valdas Žemaitis
Paieškos nuoroda	-
Papildomi metaduomenys	Nuorašą suformavo 2026-03-18 Dokumentų valdymo sistema „Kontora“

UAB “TOPOSFERA”

OBJEKTAS: Suvestinis planas, Marijampolės sav., Netičkampio k.

UŽSAKOVAS:

Geodezininkas Andrius Kraujelis

Kvalifikacijos pažymėjimo numeris: 1GKV-96

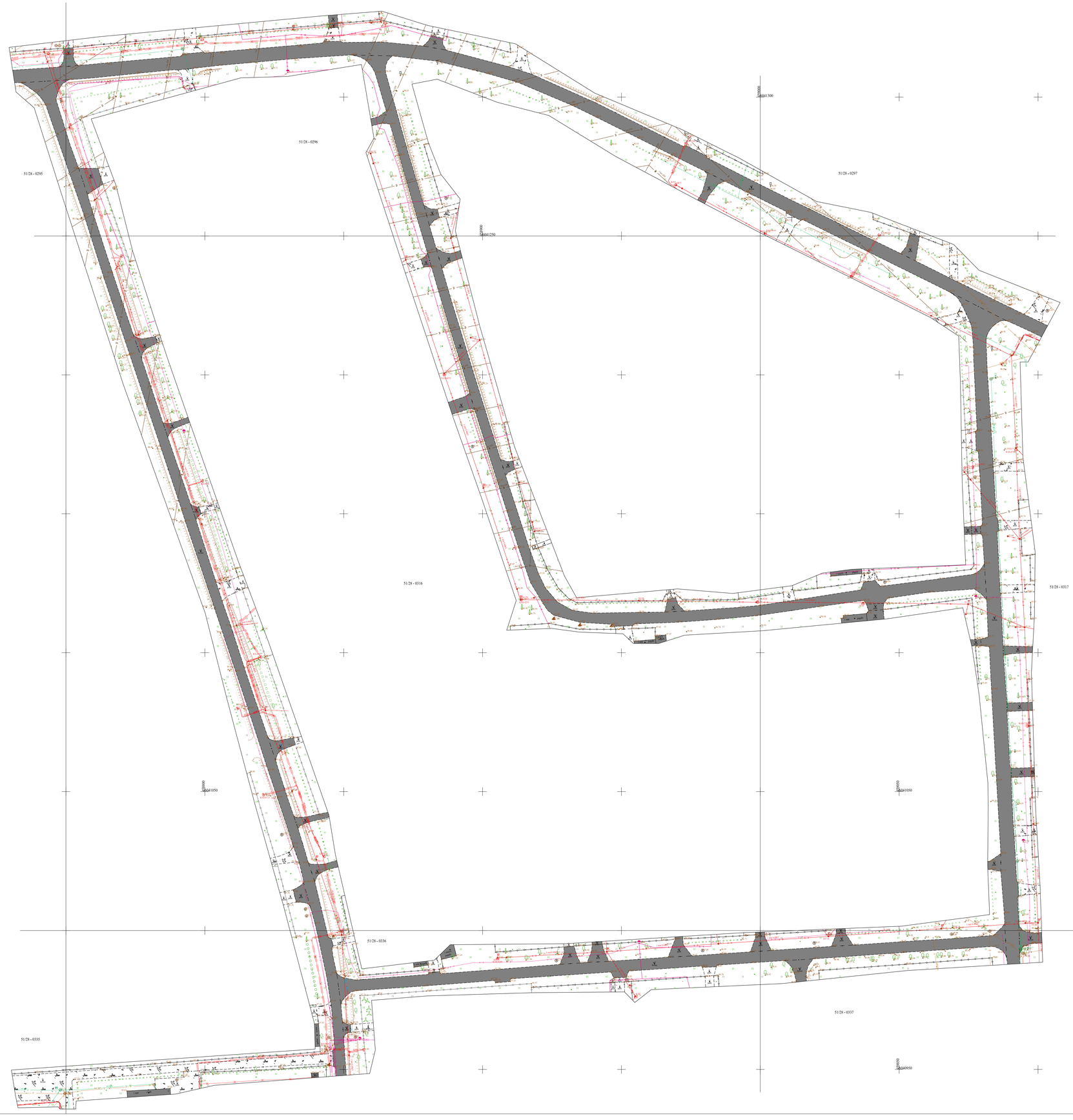

Lapų išdėstymo schema:



UAB "Toposfera"

Plano tipas:	Topografinis planas - pėdsas tarinys				
Objekto adresas:	Marijampolės sav., Netičkampis				
Aukščių sistema	Koordinačių sistema		Pagrindinis objektų tikslumas, cm		
LAS07	LKS-94	Horizontalus	10	Vertikalus:	4

Rangovas: UAB "Toposfera"

Kv. pad. Nr.	Vardas, pavardė	Parašas	Data	
1GKV-96	A.Kriaučiūs		2026-02	A.V.
Geoido modelis: LIT20G		Mastelis	Lapo Nr.	Lapų sk.
TIIS1-20260220-003157, TIIS2-20251008-068120, TIIS2-20251008-068101		1:	1	5

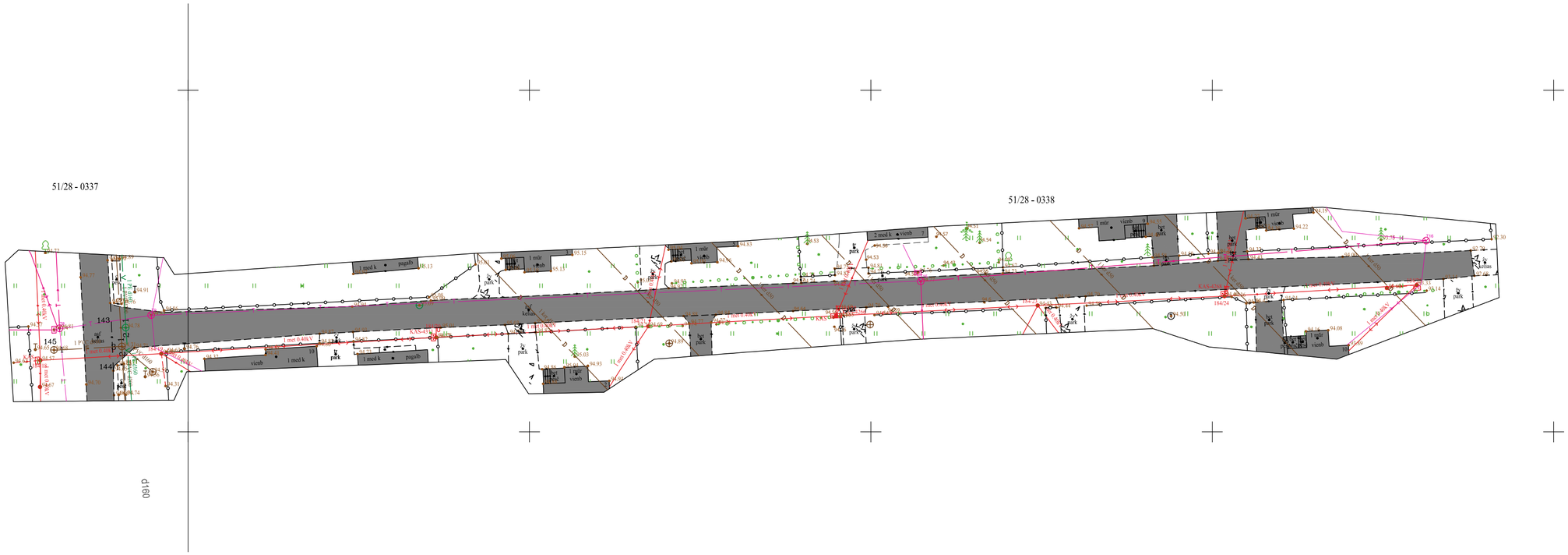

Lapų išdėstymo schema:

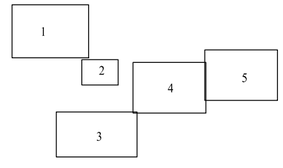

LIETUVOS RESPUBLIKA
UAB
"Toposfera"
KAUNAS

Plano tipas:	Topografinis planas - pilnas turinys				
Objekto adresas:	Marijampolės sav., Netičkampis				
Aukščių sistema	Koordinačių sistema	Pagrindinis objektų tikslumas, cm			
LAS07	LKS-94	Horizontalus:	10	Vertikalus:	4
Rangovas: UAB "Toposfera"					
Kv. paž. Nr.	Vardas, pavardė	Parašas	Data		
1GKV-96	A.Kraujelis		2026-02	A.V.	
Geoido modelis: LIT20G		Mastelis	Lapo Nr.	Lapų sk.	
TIIIS1-20260120-003169,TIIIS2-20251008-068120		1:	2	5	

TOPOGRAFINIS PLANAS M 1:500

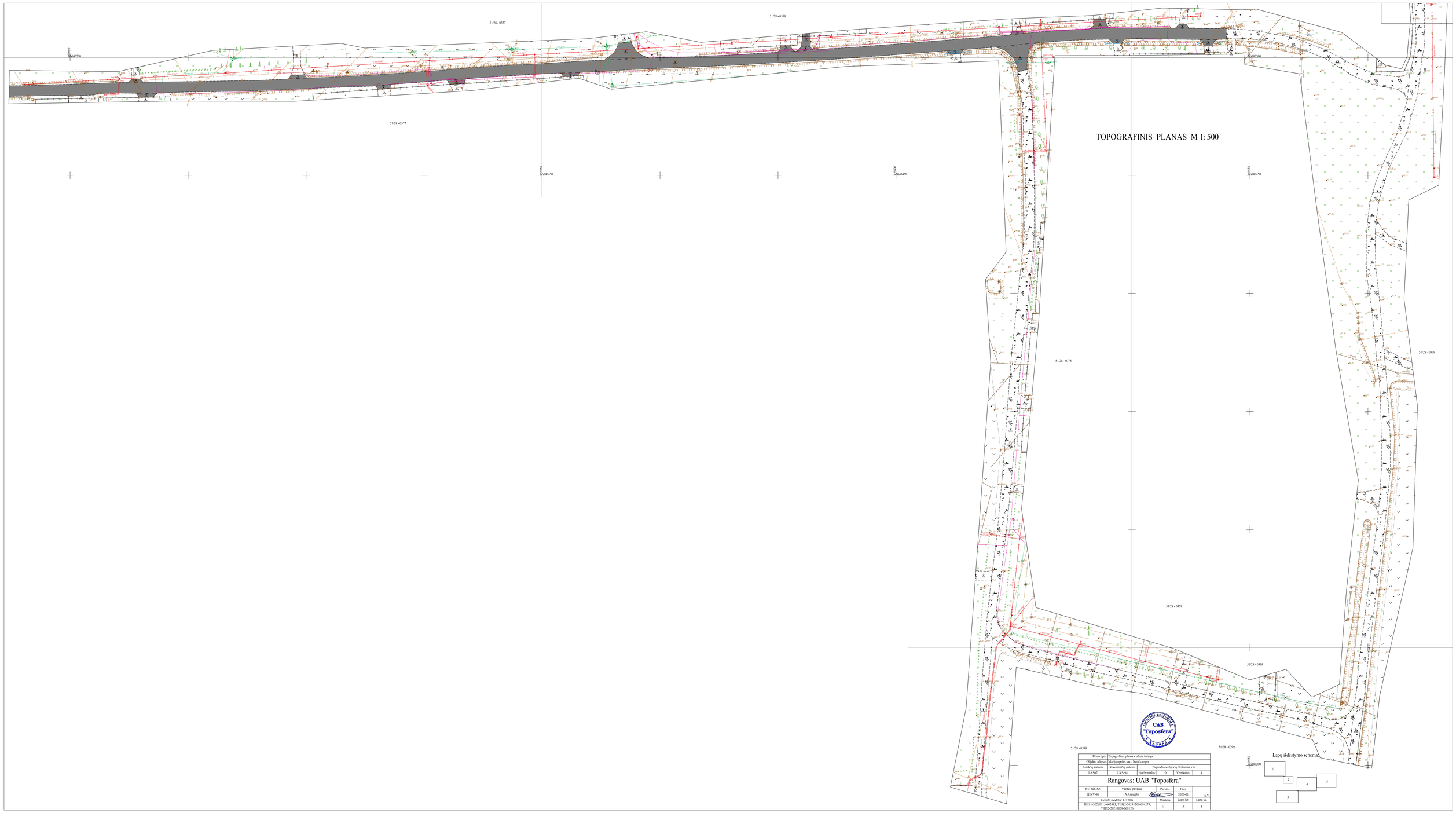

UAB "Toposfera" KAUNAS LIETUVOS RESPUBLIKA

Lapų išdėstymo schema

Plano tipas:	Topografinis planas - pilnas turinys				
Objekto adresas:	Marijampolės sav., Netičkampis				
Aukščių sistema	Koordinačių sistema		Pagrindinis objektų tikslumas, cm		
LAS07	LKS-94	Horizontalus	10	Vertikalus:	4

Rangovas: UAB "Toposfera"

Ks- pajž. Nr.	Vardas, pavardė	Parašas	Data	
1GKV-96	A.Kriugelis		2026-01	A.V.
Geoidų modelis: LITDG		Masteliu	Lapo Nr.	Lapų sk.
TIBS1-20260115-002493; TIBS2-20251209-084275; TIBS2-20251006-084128		1:	3	5

51/28 - 0359

51/28 - 0360

52/28 - 0341

51/28 - 0359

Lapų išdėstymo schema:



UAB "Toposfera" KAUNAS

Plano tipas:	Topografinis planas - pilnas turinys				
Objekto adresas:	Marijampolės sav., Netečkampis				
Atskaitų sistema	Koordinačių sistema		Pagrindinės objektų tikslumas, cm		
LAS07	LKS-94	Horizontalus:	10	Vertikalus:	4

Rangovas: UAB "Toposfera"

Kv., pad. Nr.	Vardas, pavardė	Parašas	Data	
1GKV-96	A.Kraujelis		2026-01	A.V.
Geoido modelis: LIT20G		Mastelis	Lapo Nr.	Lapų sk.
TIIS1-20260115-0026393, TIIKS-20251209-0842575, TIIS23-20251008-0681281		1:	4	5

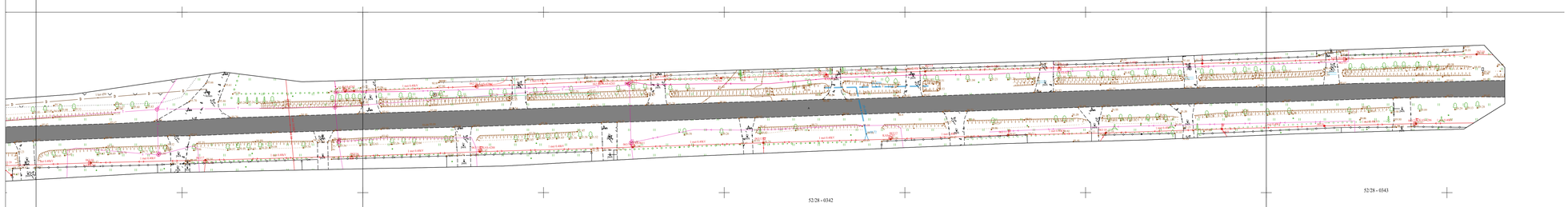

Lapų išdėstymo schema:

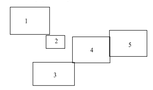

UAB "Toposfera" KAUNAS

Plano tipas:	Topografinis planas - plinas turinys				
Objekto adresas:	Marijampolės sav., Netečkampis				
Asėkčių sistema	Koordinačių sistema		Pagrindinis objektų tikslumas, cm		
LAS07	LKS-94	Horizontalus:	10	Vertikalus:	4
Rangovas: UAB "Toposfera"					
Kv. pažymėjimo Nr.	Vardas, pavardė	Parašas	Data		
1GKV-96	A.Kraujelis		2026-01		A.V.
Geoido modelis: LIT20G		Mastelis	Lapo Nr.	Lapų sk.	
TIIS1-20260115-002693, TIIS2-20251209-084275, TIIS3-20251008-068128		1:	5	5	

TIIIS paslaugos

"Topografinių ir inžinerinių tinklų planų erdvinių duomenų teikimas derinti ir tvarkyti" ataskaita

Sugeneruota: 2026-01-29 10:13

Paslaugos gavėjo informacija

Vardas ir pavardė:	ANDRIUS KRAUJELIS
GKP:	1GKV-96

Paslaugos užsakymo informacija

Numeris:	TIIIS1-20260115-002493
Paslaugos nuoroda:	https://tiiis.planuojustatau.lt/portal/orders/TIIIS1-20260115-002493
Pavadinimas:	Netičkampis, Marijampolės raj.
Adresas:	Netičkampis, Marijampolės raj.
Prašymo teritorija:	5.81 ha
Pateikto plano tipas:	Topografinis planas – pilnas turinys
Rezervuoti šulinių numeriai:	Ne
Paslaugos gavėjo komentaras:	
Paslaugos gavėjo įkeltas dokumentas:	1-s0115.pdf, 2-s0115.pdf, 3-s0115.pdf, A-s0115.pdf, schema-s0115.pdf, U-s0115.pdf
Paslaugos būsena:	Prašymas ir erdviniai duomenys priimti

Pateiktą planą ir plano ED suderino

EDT organizacija:	Marijampolės savivaldybės administracija (199)
EDT grupė:	Marijampolės sav. Architektūros ir teritorijų planavimo skyrius (200)
Priimtas sprendimas:	Erdviniai duomenys priimti
Administracinį sprendimą priėmusio asmens vardas ir pavardė:	TAUTVYDAS BERTEŠKA
Pateiktas tikrinti EDR:	vingio-tiiis.dwg
Pridėti dokumentai:	1-s0115.pdf, 2-s0115.pdf, 3-s0115.pdf, A-s0115.pdf, schema-s0115.pdf, U-

Veiksmų ir organizacijos priimtų sprendimų išklotinė

2026-01-15 15:40:19	Gauta užduotis "Priimti ED (TOPO)"
2026-01-29 10:02:56	Erdviniai duomenys priimti

ED pateikti susipažinti

Organizacija:	AB „Energijos skirstymo operatorius“ ESO (80)
Organizacijos grupė:	AB „Energijos skirstymo operatorius“. Kauno regionas, dujotiekio duomeny

Gautas EDR: vingio-tiiis.dwg

ED pateikti susipažinti

Organizacija: AB „Energijos skirstymo operatorius“ ESO (80)
Organizacijos grupė: AB „Energijos skirstymo operatorius“. Elektros duomenys (81)
Gautas EDR: vingio-tiiis.dwg

ED pateikti susipažinti

Organizacija: Marijampolės savivaldybės administracija (199)
Organizacijos grupė: Marijampolės sav. Aplinkotvarkos ir infrastruktūros skyrius (430)
Gautas EDR: vingio-tiiis.dwg

ED pateikti susipažinti

Organizacija: Telia Lietuva, AB (86)
Organizacijos grupė: Telia Lietuva, AB. Kauno regionas, ryšių tinklo duomenys (423)
Gautas EDR: vingio-tiiis.dwg

ED pateikti susipažinti

Organizacija: Marijampolės savivaldybės administracija (199)
Organizacijos grupė: Marijampolės sav. Žemės ūkio skyrius (201)
Gautas EDR: vingio-tiiis.dwg

ED pateikti susipažinti

Organizacija: UAB „Sūduvos vandenys“ (284)
Gautas EDR: vingio-tiiis.dwg

TIIIS paslaugos

"Topografinių ir inžinerinių tinklų planų erdvinių duomenų teikimas derinti ir tvarkyti" ataskaita

Sugeneruota: 2026-01-30 15:11

Paslaugos gavėjo informacija

Vardas ir pavardė:	ANDRIUS KRAUJELIS
GKP:	1GKV-96

Paslaugos užsakymo informacija

Numeris:	TIIIS1-20260120-003157
Paslaugos nuoroda:	https://tiiis.planuojustatau.lt/portal/orders/TIIIS1-20260120-003157
Pavadinimas:	Netičkampis, Marijampolės sav.
Adresas:	Netičkampis, Marijampolės sav.
Prašymo teritorija:	3.20 ha
Pateikto plano tipas:	Topografinis planas – pilnas turinys
Rezervuoti šulinių numeriai:	Ne
Paslaugos gavėjo komentaras:	
Paslaugos gavėjo įkeltas dokumentas:	A-s0120.pdf, nartelio-schema-s0120.pdf, nartelio-topo-s0120.pdf, U-s0115.pdf
Paslaugos būsena:	Prašymas ir erdviniai duomenys priimti

Pateiktą planą ir plano ED suderino

EDT organizacija:	Marijampolės savivaldybės administracija (199)
EDT grupė:	Marijampolės sav. Architektūros ir teritorijų planavimo skyrius (200)
Priimtas sprendimas:	Erdviniai duomenys priimti
Administracinį sprendimą priėmusio asmens vardas ir pavardė:	TAUTVYDAS BERTEŠKA
Pateiktas tikrinti EDR:	nartelio-tiiis.dwg
Pridėti dokumentai:	A-s0120.pdf, nartelio-schema-s0120.pdf, nartelio-topo-s0120.pdf, U-s0115.

Veiksmų ir organizacijos priimtų sprendimų išklotinė

2026-01-20 14:46:38	Gauta užduotis "Priimti ED (TOPO)"
2026-01-30 15:01:03	Erdviniai duomenys priimti

ED pateikti susipažinti

Organizacija:	AB „Energijos skirstymo operatorius“ ESO (80)
Organizacijos grupė:	AB „Energijos skirstymo operatorius“. Elektros duomenys (81)

Gautas EDR: nartelio-tiiis.dwg

ED pateikti susipažinti

Organizacija: Marijampolės savivaldybės administracija (199)
Organizacijos grupė: Marijampolės sav. Žemės ūkio skyrius (201)
Gautas EDR: nartelio-tiiis.dwg

ED pateikti susipažinti

Organizacija: Marijampolės savivaldybės administracija (199)
Organizacijos grupė: Marijampolės sav. Aplinkotvarkos ir infrastruktūros skyrius (430)
Gautas EDR: nartelio-tiiis.dwg

ED pateikti susipažinti

Organizacija: AB „Energijos skirstymo operatorius“ ESO (80)
Organizacijos grupė: AB „Energijos skirstymo operatorius“. Kauno regionas, dujotiekio duomeny
Gautas EDR: nartelio-tiiis.dwg

ED pateikti susipažinti

Organizacija: Telia Lietuva, AB (86)
Organizacijos grupė: Telia Lietuva, AB. Kauno regionas, ryšių tinklo duomenys (423)
Gautas EDR: nartelio-tiiis.dwg

ED pateikti susipažinti

Organizacija: UAB „Sūduvos vandenys“ (284)
Gautas EDR: nartelio-tiiis.dwg

TIIIS paslaugos

"Topografinių ir inžinerinių tinklų planų erdvinių duomenų teikimas derinti ir tvarkyti" ataskaita

Sugeneruota: 2026-02-09 08:53

Paslaugos gavėjo informacija

Vardas ir pavardė:	ANDRIUS KRAUJELIS
GKP:	1GKV-96

Paslaugos užsakymo informacija

Numeris:	TIIIS1-20260120-003169
Paslaugos nuoroda:	https://tiiis.planuojustatau.lt/portal/orders/TIIIS1-20260120-003169
Pavadinimas:	Netičkampis, Marijampolės sav.
Adresas:	Netičkampis, Marijampolės sav.
Prašymo teritorija:	0.38 ha
Pateikto plano tipas:	Topografinis planas – pilnas turinys
Rezervuoti šulinių numeriai:	Ne
Paslaugos gavėjo komentaras:	
Paslaugos gavėjo įkeltas dokumentas:	gustaiciu-topo-s0203.pdf, gustaiciu-schema-s0203.pdf, A-s0120.pdf, U-s0115.pdf
Paslaugos būsena:	Prašymas ir erdviniai duomenys priimti

Pateiktą planą ir plano ED suderino

EDT organizacija:	Marijampolės savivaldybės administracija (199)
EDT grupė:	Marijampolės sav. Architektūros ir teritorijų planavimo skyrius (200)
Priimtas sprendimas:	Erdviniai duomenys priimti
Administracinį sprendimą priėmusio asmens vardas ir pavardė:	TAUTVYDAS BERTEŠKA
Pateiktas tikrinti EDR:	gustaiciu-tiiis.dwg
Pridėti dokumentai:	gustaiciu-topo-s0203.pdf, gustaiciu-schema-s0203.pdf, A-s0120.pdf, U-s01
Pateiktos pastabos:	Klaidinančios dangų paskirtys. (linija)

Veiksmų ir organizacijos priimtų sprendimų išklotinė

2026-01-20 14:55:37	Gauta užduotis "Priimti ED (TOPO)"
2026-01-30 15:05:23	Atmesti: neteisingi duomenys
2026-02-03 12:17:41	Gauta užduotis "Priimti ED (TOPO)"
2026-02-09 08:43:36	Erdviniai duomenys priimti

ED pateikti susipažinti

Organizacija: AB „Energijos skirstymo operatorius“ ESO (80)
Organizacijos grupė: AB „Energijos skirstymo operatorius“. Elektros duomenys (81)
Gautas EDR: gustaiciu-tiiis.dwg

ED pateikti susipažinti

Organizacija: Marijampolės savivaldybės administracija (199)
Organizacijos grupė: Marijampolės sav. Žemės ūkio skyrius (201)
Gautas EDR: gustaiciu-tiiis.dwg

ED pateikti susipažinti

Organizacija: AB „Energijos skirstymo operatorius“ ESO (80)
Organizacijos grupė: AB „Energijos skirstymo operatorius“. Kauno regionas, dujotiekio duomeny
Gautas EDR: gustaiciu-tiiis.dwg

ED pateikti susipažinti

Organizacija: Marijampolės savivaldybės administracija (199)
Organizacijos grupė: Marijampolės sav. Aplinkotvarkos ir infrastruktūros skyrius (430)
Gautas EDR: gustaiciu-tiiis.dwg

ED pateikti susipažinti

Organizacija: Telia Lietuva, AB (86)
Organizacijos grupė: Telia Lietuva, AB. Kauno regionas, ryšių tinklo duomenys (423)
Gautas EDR: gustaiciu-tiiis.dwg

ED pateikti susipažinti

Organizacija: UAB „Sūduvos vandenys“ (284)
Gautas EDR: gustaiciu-tiiis.dwg

BENDRI STATYBOS DUOMENYS

Statytojas:	UAB "Sūduvos vandenys" (kodas 151104226)
Užsakovas:	UAB "Sūduvos vandenys" (kodas 151104226)
Statybos adresas:	Sodo g., Sodo sk., Nartelio g., Žiedo g., Parko g., Liepų g., Gustaičių g., Šešupės g., Naujakurių g., Dovinės g., Jazminų g., Vingio g., Netičkampio k., Liudvinavo sen., Marijampolės savivaldybė.

PROJEKTAS:	Nuotekų šalinimo tinklų (inžinerinių tinklų grupės), kitos paskirties (nuotekų siurblinių) statinių (kitų inžinerinių statinių grupės) Sodo g., Sodo sk., Nartelio g., Žiedo g., Parko g., Liepų g., Gustaičių g., Šešupės g., Naujakurių g., Dovinės g., Jazminų g., Vingio g., Netičkampio k., Liudvinavo sen., Marijampolės savivaldybėje, projektas
Statinio projekto Nr.:	25-37
Statinio kategorija:	Nesudėtingieji
Projekto parengimo metai:	2025
Projekto etapas:	Techninis darbo projektas (TDP)
Projekto dalis:	Nuotekų šalinimo dalis
Laida:	0
Žymuo:	25-37-TDP.NŠ
Bylos Nr.:	02

Projekto vadovas:	G.Kemzūra Atestato Nr.:12930
Projekto dalies vadovė:	I.Kupstienė Atestato Nr.:24019

UAB „Patvanka"
Savanorių pr.194
44151 Kaunas
Lietuva

Tel.: +370-37-32-74-68
Faks.: +370-37-32-74-52
El. p.: info@patvanka.lt
www.patvanka.lt

A/s Nr.: LT 34 7044 0600 0309 1264
AB SEB Vilniaus bankas
Įmonės kodas 133364425
PVM mokėtojo kodas LT333644219

PROJEKTO DALIES BYLOS DOKUMENTŲ SUDĖTIES ŽINIARAŠTIS

Dokumento žymuo	Lapų sk.	Laida	Dokumento pavadinimas	Pastabos
Teksto dokumentai:				
25-37-TDP-NŠ	1	0	Titulinis lapas	
25-37-TDP-NŠ_BSŽ-01	2	0	Projekto dalies bylos dokumentų sudėties žiniaraštis	
25-37-TDP-NŠ_AR-01		0	Aiškinamasis raštas	
Brėžiniai:				
25-37-TDP-NŠ_B-01	10	0	Planas su projektuojamais buitinių nuotekų tinklais, M1:500	
25-37-TDP-NŠ_B-02	4	0	-F1- tinklo išilginiai profiliai, Mh1:500, Mv1:100, NS-01siurblinės baseinas	
25-37-TDP-NŠ_B-03	6	0	F1- tinklo išilginiai profiliai, Mh1:500, Mv1:100, NS-02siurblinės baseinas	
25-37-TDP-NŠ_B-04	3	0	F1- tinklo išilginiai profiliai, Mh1:500, Mv1:100, NS-03siurblinės baseinas	
25-37-TDP-NŠ_B-06	4	0	F1- tinklo išilginiai profiliai, Mh1:500, Mv1:100, NS-04siurblinės baseinas	
25-37-TDP-NŠ_B-05.1	1	0	F1- tinklo išilginiai profiliai, Mh1:500, Mv1:100, Gustaičio g.	
25-37-TDP-NŠ_B-05.2	1	0	F1- tinklo išilginiai profiliai, Mh1:500, Mv1:100, Gustaičio g. išvadai	
25-37-TDP-NŠ_B-05.3	1	0	F1- tinklo išilginiai profiliai, Mh1:500, Mv1:100, Liepų g.	
25-37-TDP-NŠ_B-05.4	1	0	F1- tinklo išvadų išilginiai profiliai, Mh1:500, Mv1:100, Liepų g.	
25-37-TDP-NŠ_B-07.1	1	0	Pjūvis 1-1, planas M1:50 NS-01 siurblinė Sodo g.	
25-37-TDP-NŠ_B-07.2	1	0	Pjūvis 1-1, planas M1:50 NS-02 siurblinė Vingio g.	
25-37-TDP-NŠ_B-07.3	1	0	Pjūvis 1-1, planas M1:50 NS-03 siurblinė Šešupės g.	
25-37-TDP-NŠ_B-07.4	1	0	Pjūvis 1-1, planas M1:50 NS-04 siurblinė Parko g.	

0	2026	Statybos leidimui, konkursui ir statybai			
Laida	Išleidimo data	Laidos statusas. Keitimo priežastis (jei taikoma)			
Kval. patv. dok.Nr.	UAB “PATVANKA”			Statinio projekto pavadinimas Nuotekų šalinimo tinklų (inžinerinių tinklų grupės), kitos paskirties (nuotekų siurblinių) statinių (kitų inžinerinių statinių grupės) Sodo g., Sodo skg., Nartelio g., Žiedo g., Parko g., Liepų g., Gustaičių g., Šešupės g., Naujakurių g., Dovinės g., Jazminų g., Vingio g., Netičkampio k., Liudvinavo sen. Marijampolės savivaldybėje, projektas	
12930	PVA	G.Kemzūra		Statinio numeris ir pavadinimas: Nuotekų šalinimo tinklai	
3739	VN PDVA	I.Nėniūtė			
				Dokumento pavadinimas: PROJEKTO DALIES BYLOS DOKUMENTŲ SUDĖTIES ŽINIARAŠTIS	Laida 0
It	Statytojas ir (arba) užsakovas UAB "Sūduvos vandenys“ Kodas:151104226			Dokumento žymuo: 25-37-TDP-NŠ_BSŽ-01	Lapas 1 Lapų 1

Dokumento žymuo	Lapų sk.	Laida	Dokumento pavadinimas	Pastabos
25-37-TDP-NŠ_B-06	4	0	F1- tinklo išilginiai profiliai, Mh1:500, Mv1:100, NS-04siurblinės baseinas	
25-37-TDP-NŠ_B-05.1	1	0	F1- tinklo išilginiai profiliai, Mh1:500, Mv1:100, Gustaičio g.	
25-37-TDP-NŠ_B-05.2	1	0	F1- tinklo išilginiai profiliai, Mh1:500, Mv1:100, Gustaičio g. išvadai	
25-37-TDP-NŠ_B-05.3	1	0	F1- tinklo išilginiai profiliai, Mh1:500, Mv1:100, Liepų g.	
25-37-TDP-NŠ_B-05.4	1	0	F1- tinklo išvadų išilginiai profiliai, Mh1:500, Mv1:100, Liepų g.	
25-37-TDP-NŠ_B-07.1	1	0	Pjūvis 1-1, planas M1:50 NS-01 siurblinė Sodo g.	
25-37-TDP-NŠ_B-07.2	1	0	Pjūvis 1-1, planas M1:50 NS-02 siurblinė Vingio g.	
25-37-TDP-NŠ_B-07.3	1	0	Pjūvis 1-1, planas M1:50 NS-03 siurblinė Šešupės g.	
25-37-TDP-NŠ_B-07.4	1	0	Pjūvis 1-1, planas M1:50 NS-04 siurblinė Parko g.	
25-37-TDP-NŠ_B-08	1	0	Šulinių FS-1, FS1-2 detalizacijos, M1:50 Šešupės g	
25-37-TDP-NŠ_B-09	1	0	Slėgio gesinimo šulinys F1-5, D600, Sodo g.	
25-37-TDP-NŠ_B-10	1	0	Slėgio gesinimo šulinys F1-41, D1000, Parko g.	
25-37-TDP-NŠ_B-11	1	0	Kritimo įrengimas gelžbetoninio šulinio viduje ir išorėje	
25-37-TDP-NŠ_B-12	1	0	Principinė plastikinio šulinio įrengimo schema savitakinės buitinės nuotekynės tinklams	

Pavadinimas	Mato vienetas	Kiekis	Pastabos
V. INŽINERINIAI TINKLAI (Nurodomas kiekvienos paskirties inžinerinių tinklų pavadinimas)			
Šešupės g.			
1. Statinys Nr.1 - buitinių nuotekų šalinimo tinklai Šešupės g., bendras ilgis, iš jų:	m	**1029,85**	Nesudėtingasis statinys, nauja statyba
skersmens D90mm, ilgis	m	467,43	
skersmens D160mm, ilgis	m	128,17	
skersmens D200mm, ilgis	m	434,25	
Sodo g.			
2. Statinys Nr.2 - buitinių nuotekų šalinimo tinklai Sodo g., bendras ilgis, iš jų:	m	**744,10**	Nesudėtingasis statinys, nauja statyba
skersmens D90mm, ilgis	m	340,07	
skersmens D160mm, ilgis	m	72,91	
skersmens D200mm, ilgis	m	331,12	
Žiedo g.			
3. Statinys Nr.3 - buitinių nuotekų šalinimo tinklai Žiedo g., bendras ilgis, iš jų:	m	**322,69**	Nesudėtingasis statinys, nauja statyba
skersmens D160mm, ilgis	m	35,28	
skersmens D200mm, ilgis	m	287,41	
Parko g.			
4. Statinys Nr.4 - buitinių nuotekų šalinimo tinklai Parko g., bendras ilgis, iš jų:	m	**311,03**	Nesudėtingasis statinys, nauja statyba
skersmens D160mm, ilgis	m	100,48	
skersmens D200mm, ilgis	m	168,55	
skersmens D90mm, ilgis	m	42,0	

0	2025-10	Projektinių sprendinių nustatymui, visuomenės informavimui
LAIDA	IŠLEIDIMO DATA	LAIDOS STATUSAS. KEITIMO PRIEŽASTIS (JEI TAIKOMA)

KVAL. PATV. DOK. NR.	**UAB „PATVANKA“**			**Nuotekų šalinimo tinklų (inžinerinių tinklų grupės), kitos paskirties (nuotekų siurblinių) statinių (kitų inžinerinių statinių grupės) Sodo g., Sodo sk., Nartelio g., Žiedo g., Parko g., Liepų g., Gustaičių g., Šešupės g., Naujakurių g., Dovinės g., Jazminų g., Vingio g., Netičkampio k., Liudvinavo sen., Marijampolės savivaldybėje, projektas**
	PAREIGOS	VARDAS, PAVARDĖ	PARAŠAS	
12930	PV	G. Kemzūra		
				DOKUMENTO PAVADINIMAS: Bendrieji statinių rodikliai — LAIDA: 0
lt	Statytojas - UAB “Sūduvos vandenys” (kodas 151104226)			DOKUMENTO ŽYMUO: **25-37-TDP-BSR** — LAPAS: 1 — LAPŲ: 3

Pavadinimas	Mato vienetas	Kiekis	Pastabos
Nartelio g.			
5. Statinys Nr.5- buitinių nuotekų šalinimo tinklai Nartelio g., bendras ilgis, iš jų:	m	**137,12**	Nesudėtingasis statinys, nauja statyba
skersmens D160mm, ilgis	m	38,76	
skersmens D200mm, ilgis	m	98,36	
Liepų g.			
6. Statinys Nr.6 - buitinių nuotekų šalinimo tinklai Liepų g., bendras ilgis, iš jų:	m	**365,41**	Nesudėtingasis statinys, nauja statyba
skersmens D160mm, ilgis	m	48,68	
skersmens D200mm, ilgis	m	258,00	
Naujakurių g.			
7. Statinys Nr.7 - buitinių nuotekų šalinimo tinklai Naujakurių g., bendras ilgis, iš jų:	m	**629,50**	Nesudėtingasis statinys, nauja statyba
skersmens D160mm, ilgis	m	53,50	
skersmens D200mm, ilgis	m	576,0	
Dovinės g.			
8. Statinys Nr.8 - buitinių nuotekų šalinimo tinklai Dovinės g., bendras ilgis, iš jų:	m	**462,0**	Nesudėtingasis statinys, nauja statyba
skersmens D160mm, ilgis	m	36,0	
skersmens D200mm, ilgis	m	391,0	
Gustaičių g.			
9. Statinys Nr.9 - buitinių nuotekų šalinimo tinklai Gustaičių g., bendras ilgis, iš jų:	m	**199,0**	Nesudėtingasis statinys, nauja statyba
skersmens D160mm, ilgis	m	33,0	

Pavadinimas	Mato vienetas	Kiekis	Pastabos
skersmens D200mm, ilgis	m	166,0	
Vingio g.			
10. Statinys Nr.10 - buitinių nuotekų šalinimo tinklai Vingio g., bendras ilgis, iš jų:	m	**733,15**	Nesudėtingasis statinys, nauja statyba
skersmens D90mm, ilgis	m	473,15	
skersmens D200mm, ilgis	m	260,0	
VI. KITI STATINIAI			
11. Statinys Nr.11 – kitos paskirties statinys (nuotekų siurblinė NS-03, našumas 18,0m^3/val.) Šešupės g.	vnt.	1,0	Nesudėtingasis statinys, nauja statyba
12. Statinys Nr.12 – kitos paskirties statinys (nuotekų siurblinė NS-04, našumas 18,0m^3/val.) Parko g.	vnt.	1,0	Nesudėtingasis statinys, nauja statyba
13. Statinys Nr.13 – kitos paskirties statinys (nuotekų siurblinė NS-01, našumas 18,0m^3/val.) Nartelio g.	vnt.	**1,0**	Nesudėtingasis statinys, nauja statyba
14. Statinys Nr.14 – kitos paskirties statinys (nuotekų siurblinė NS-02, našumas 18,0m^3/val.) Vingio g.	vnt.	**1,0**	Nesudėtingasis statinys, nauja statyba

1. BENDRIEJI DUOMENYS. PROJEKTUOJAMŲ STATINIŲ SĄRAŠAS

Statinio projekto pavadinimas: „Nuotekų šalinimo tinklų (inžinerinių tinklų grupės), kitos paskirties (nuotekų siurblinių) statinių (kitų inžinerinių statinių grupės) Sodo g., Sodo sk., Nartelio g., Žiedo g., Parko g., Liepų g., Gustaičių g., Šešupės g., Naujakurių g., Dovinės g., Jazminų g., Vingio g., Netičkampio k., Liudvinavo sen., Marijampolės savivaldybėje, projektas".
Projekto Nr.: 25-37
Statybos adresas: Sodo g., Sodo sk., Nartelio g., Žiedo g., Parko g., Liepų g., Gustaičių g., Šešupės g., Naujakurių g., Dovinės g., Jazminų g., Vingio g., Netičkampio k., Liudvinavo sen., Marijampolės savivaldybė.
Užsakovas – UAB “Sūduvos vandenys” (kodas 151104226).
Statytojas - UAB “Sūduvos vandenys” (kodas 151104226).
Projekto etapas: techninis darbo projektas.
Statinių kategorijos: nesudėtingieji statiniai.
Statybos rūšis: nauja statyba.
Projektuojamų statinių sąrašas:

1. Buitinių nuotekų šalinimo tinklai
   Naudojimo paskirtis: Inžinerinis tinklas
   Kategorija: Nesudėtingasis statinys
   Statinio statybos rūšis: Nauja statyba
2. Kitos paskirties statinys – buitinių nuotekų siurblinė (kitų inžinerinių statinių grupės)
   Naudojimo paskirtis: kitos paskirties
   Kategorija: Nesudėtingasis statinys
   Statinio statybos rūšis: Nauja statyba

Projekto įgyvendinimo apimtyje yra statybos darbai, medžiagų, gaminių tiekimas, bandymai, techninio ir darbo projekto naujos laidos parengimas, brėžinių „taip pastatyta“ parengimas, kadastrinių matavimų atlikimas.
Įrengtus tinklus eksploatuos UAB „Sūduvos vandenys“.

Visi statybos darbai bus atliekami, naudojant medžiagas ir gaminius, kurie patvirtinti Užsakovo ir techninio prižiūrėtojo. Vykdant darbus turi būti laikomasi medžiagų ir gaminių gamintojų instrukcijų, montavimo nurodymų, bei juose nurodytų reikalavimų.
Parengtas projektas, jo sprendiniai atitinka įstatymų, kitų teisės aktų, projekto rengimo dokumentų, normatyvinių statybos techninių dokumentų, statinio saugos ir paskirties dokumentų nuostatas. Projektas neprieštarauja projekto rengimo dokumentams, teritorijų planavimo dokumentams, esminiams statinio ir statinio architektūros, aplinkos, kraštovaizdžio, nekilnojamųjų kultūros paveldo vertybių apsaugos reikalavimams. Numatomi statybos sprendiniai nepažeis trečiųjų asmenų interesų, įvertinant LR statybos įstatymo 6 straipsnio 4 dalies nuostatas, neblogins esamos gaisrinės saugos situacijos.

2. PROJEKTO DALIES RENGIMO PAGRINDAS

Projekto dalis parengtas vadovaujantis:

1. Projektavimo technine užduotimi,
2. Specialiaisiais architektūriniais reikalavimais,
3. UAB „Sūduvos vandenys“ prisijungimo sąlygomis,
4. 2025m. UAB “Toposfera” atlikta topografine nuotrauka.

Projekto dalis parengta pagal šių pagrindinių normatyvinių teisės aktų reikalavimus:

1.	Lietuvos Respublikos statybos įstatymas
2.	LR Specialiųjų žemės naudojimo sąlygų įstatymas
3.	STR 1.01.03:2017 „Statinių patalpų klasifikavimas“
4.	STR 1.04.04:2017 „Statinio projektavimas, projekto ekspertizė“
5.	STR 1.05.01:2017 „Statybą leidžiantys dokumentai. Statybos užbaigimas. Statybos sustabdymas. Savavališkos statybos padarinių šalinimas. Statybos pagal neteisėtai išduotą statybą leidžiantį dokumentą padarinių šalinimas“
6.	Lietuvos Respublikos vandens vartojimo norma RSN 26-90
7.	STR 2.07.01:2003 „Vandentiekis ir nuotekų šalintuvas. Pastato inžinerines sistemos. Lauko inžineriniai tinklai.“
8.	STR 1.01.04:2015 “Statybos produktų, neturinčių darniųjų techninių specifikacijų, eksploatacinių savybių pastovumo vertinimas, tikrinimas ir deklaravimas. Bandymų laboratorijų ir sertifikavimo įstaigų paskyrimas. Nacionaliniai techniniai įvertinimai ir techninio vertinimo įstaigų paskyrimas ir paskelbimas”
9.	Kitais statyba reglamentuojančiais teisės aktais.

PASTABOS:

- Rangovas statybos metu turi vadovautis aktualiomis teisės aktų ir normatyvių dokumentų redakcijomis. Jei atskiruose normatyviniuose dokumentuose tai pačiai konstrukcijai, savybei, rodikliui, pastato elementui ir pan. nustatyti skirtingi parametrai, pasirenkamas tas parametras, kuris užtikrintų geresnes pastato fizines, technines ir eksploatacines savybes.
- Vykdant statybos darbus, būtina laikytis Lietuvos Respublikoje galiojančių įstatymų, vyriausybinių nutarimų, statybinių organizacinių techninių reglamentų, statybos normų, ministerijų taisyklių, įsakymų, nurodymų, rekomendacijų, standartų, kurie yra skelbiami tinklalapyje http://www.lrs.lt/
- Visi statybos produktai (gaminiai ir medžiagos) bei įrenginiai privalo atitikti techninėse specifikacijose nurodytas savybes, bei rodiklius. Gali būti naudojami lygiaverčiai ir analogiškų savybių (parametrų) gaminiai, medžiagos, įranga kaip yra apibūdinta šiose techninėse specifikacijose. Darbų metu naudoti tik Lietuvos Respublikoje sertifikuotus gaminius ir medžiagas. Būtini statybos produktų (gaminių ir medžiagų), įrenginių kokybę įrodantys privalomieji dokumentai - atitikties sertifikatai ir atitikties deklaracijos.
- Statybos metu turi būti gautas raštiškas techninio prižiūrėtojo sutikimas, kad siūlomų gaminių, medžiagų ir įrengimų techninės savybės atitinka projekto sprendinius.
- Statyboje naudojamos statybinės medžiagos turi atitikti išplėstinius aplinkos apsaugos kriterijus ir darniosios srities statybos produktus, t. y. vadovaujantis 2011 m. kovo 9 d. Europos Parlamento ir Tarybos reglamento (ES) Nr. 305/2011, kuriuo nustatomos suderintos statybos produktų rinkodaros sąlygos ir panaikinama Tarybos direktyva 89/106/EEB (OL 2011 L 88, p. 5) (toliau – Europos Parlamento ir Tarybos reglamentas (ES) Nr. 305/2011), nuostatomis rinkai tiekiamus statybos produktus, turinčius darniąsias technines specifikacijas (darniuosius Europos standartus ir Europos vertinimo dokumentus, kurių pagrindu išduodami Europos techniniai įvertinimai).

3. PROJEKTO DALIES RENGIMUI NAUDOTA PROGRAMINĖ ĮRANGA

Projektinių pasiūlymų parengimui naudota ši licencijuota projektavimo programinė įranga:

- WINDOWS SVR STD 2003 ENGLISH OEM 5CLT,
- Adobe Acrobat Professional.
- AUTOCAD LT 2006,
- Geomap 2016.

4. STATYBOS VIETA

Buitinių nuotekų šalinimo tinklai suprojektuoti Netičkampio k., Liudvinavo sen., Marijampolės savivaldybėje. Netičkampis – kaimas Marijampolės savivaldybėje, 3 km į šiaurę nuo Liudvinavo, prie krašto kelio Nr.182 Marijampolė–Liudvinavas–Krosna , dešiniajame Šešupės krante. Seniūnaitijos centras. Veikia Šešupės pagrindinė mokykla, Netičkampio paštas (LT-69019), biblioteka, yra Dovinės vingio parkas, tvenkinys, mažoji hidroelektrinė. Netičkampyje gyvena 554 gyventojai.

Nuotekų tinklai projektuojami šiose gatvėse - Sodo g., Sodo sk., Nartelio g., Žiedo g., Parko g., Liepų g., Gustaičių g., Šešupės g., Naujakurių g., Dovinės g., Jazminų g., Vingio g..

Suprojektuoti tinklai nėra saugomose teritorijose. Projektuojamų tinklų trasose yra esamų požeminių inžinerinių tinklų. Tinklų statybos trasose saugomų medžių, želdinių nėra. Statybos rajonas yra vėsiojo vidutinio klimato juostoje su vidutinio šiltumo vasaromis bei vidutinio šaltumo žiemomis. Lietuvos klimatas priskiriamas 5–6 atšiaurumo zonoms.

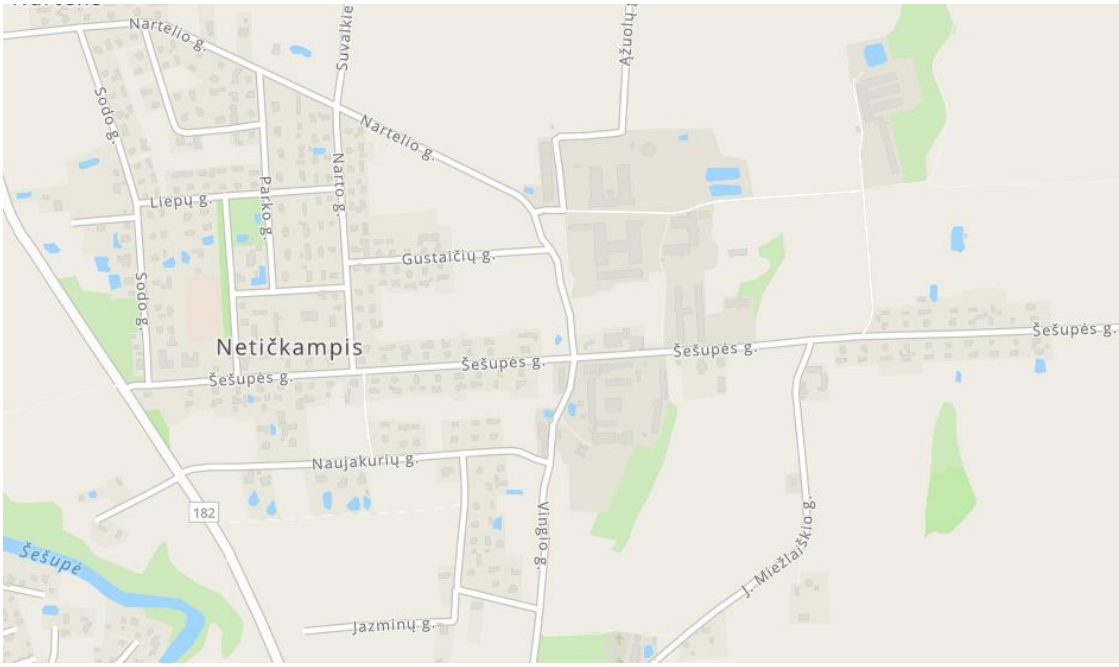

1pav. Situacijos schema.

5. KULTŪROS PAVELDO OBJEKTAI IR TERITORIJOS

Projektuojami inžineriniai tinklai nėra nekilnojamųjų kultūros vertybių teritorijoje.

6. TERITORIJŲ PLANAVIMO DOKUMENTAI

Suprojektuoti inžineriniai tinklai neprieštarauja Marijampolės savivaldybės bendrajam planui ir atitinka Marijampolės savivaldybės vandens tiekimo ir nuotekų tvarkymo infrastruktūros plėtros specialiojo plano ir jo korekcijų sprendinius.

7. INFORMACIJA APIE NUMATOMŲ STATYBOS DARBŲ POVEIKĮ APLINKAI, GYVENTOJAMS, KAIMYNINĖMS TERITORIJOMS

Tinklų statyba bus vykdoma nesudėtingomis sąlygomis. Statybos metu eismas gatvėse nebus ribojamas. Poveikis aplinkai statybos metu bus minimalus, o tinklų eksploatavimo metu poveikio aplinkai nebus. Tinklų statybos darbai turi būti derinami su UAB „Sūduvos vandenys“ atstovais.
Žemės paviršius (reljefas) ir esamos dangos baigus darbus turės būti atstatomos į pradines altitudes.
Rangovai turi koordinuoti šiame projekte numatytų darbų vykdymą su kitais šiame rajone numatytais darbais, jų vykdymo grafiku.

Rangovas turi imtis visų reikiamų priemonių, kad jo įrangos, transporto priemonių, darbuotojų ir veiklos sukelti nepatogumai gyventojams ir trečiosioms šalims būtų kuo mažesni. Rangovas neturi sukelti žalos medžiams, esantiems greta darbų zonos. Statybos metu turi būti numatytos esamų medžių ir želdinių apsaugos. Rangovo veikla neturi sukelti potvynių, aplinkos taršos ar kitų padarinių susijusių su trečiosios šalies turto sugadinimu. Statybos darbų metu turi būti valomos gatvės darbų zonoje, o statybinė technika, jų ratai plaunami mašinoms plauti skirtose vietose.

8. PROJEKTINIŲ SPRENDINIŲ APRAŠYMAS

Šio projekto sprendiniais numatoma naujų komunalinių buitinių nuotekų šalinimo tinklų ir nuotekų siurblinių statyba.
Suprojektuoti tinklai galės būti įrengiami etapais.
Nuotekų šalinimo tinklai projektuojami pagal UAB „Sūduvos vandenys“ techninę užduotį ir pateiktą schemą.
Šiuo metu gyvenvietėje yra buitinių nuotekų šalinimo tinklai, nuotekų siurblinės, kuriuos eksploatuoja UAB „Sūduvos vandenys“.
Būsimų vartotojų skaičius (numatytas prijungti šiuo projektu) tiksliai nėra žinomas (apie 80 namų arba 240gyv.).
Įvertinus esamą vartojimą ir RSN 26-90 jungtinę vandens vartojimo normą priimam 180 l/d gyv..
Įgyvendinus suprojektuotą plėtrą ir prijungus planuojamus vartotojus gyvenvietės buitinių nuotekų srautai padidės šiais skaičiuotinais kiekiais ir debitais:

- Buitinių nuotekų skaičiuotinas didžiausias debitas iki 8,0m^3/val..
- Buitinių nuotekų didžiausias dienos kiekis iki 50,0 m^3/d, įvertinus infiltraciją.

Teršalų koncentracijos buitinių nuotekų padidėjusiame sraute priimtos pagal teorinius teršalų kiekius 1GE ir analogus ir teorinės teršalų koncentracijos sausuoju periodu bus:

- BDS_7 iki 250mg/l,
- pakibusios medžiagos iki 250mg/l,
- bendras azotas iki 50mg/l,
- bendras fosforas iki 15mg/l.

Nuotekų šalinimo tinklai numatyti įrengti iš savitakinių movinių PVC ar PP vamzdžių "N" klasės, jei darbai bus vykdomi atviru būdu, tranšėjoje. Jei tinklams įrengti bus naudojamos betranšėjinės tinklų įrengimo technologijos turi būti naudojami slėginiai PE100-RC PN10 SDR17 (LST EN 12201-2) vamzdžiai.
Vartotojų prisijungimui suprojektuotos išvadų atšakos D160mm, kurių gale ties sklypo riba numatyta įrengti plastikinius šulinius D425mm skersmens.

Suprojektuotam tinkle numatyti apžiūros ar pasijungimo šuliniai:

- iš surenkamo gelžbetonio elementų D1,0m-1,5m skersmens, jei šulinio gylis didesnis kaip 3,0m ar šulinys yra skirtas apžiūrai
- plastikiniai šuliniai D600mm, D425mm skersmens, jei šulinio gylis seklesnis nei 3,0m,

Nauji nuotekų šalinimo tinklai numatyti prijungti prie esamų gyvenvietės tinklų.

Buitinių nuotekų siurblinės numatytos kaip pilnai sukomplektuoti gamykliniai gaminiai iš dvigubų PE sienučių cilindrinės talpos D2,0m skersmens su joje įrengtais nuotekų siurbliais. Persiurbiamos nuotekos bus apskaitomos siurblinėse įrengtais elektromagnetiniais debitomačiais.
Buitinių nuotekų siurblinių parametrai nustatyti pagal hidraulinius skaičiavimus priimant, kad mažiausias slėginio vamzdžio skersmuo pagal STR 2.07.01:2003) yra DN80 (išorinis skersmuo d=90mm), mažiausias skaičiuotinis srauto greitis slėginiame nuotekų vamzdyje turi būti 1m/s. Kad būtų užtikrintos šios dvi sąlygos nuotekų siurblinių našumas turi būti ne mažesnis kaip 18,0m^3/val., o išvystomi slėgiai paskaičiuoti įvertinant geometrinius nuotekų kėlimo aukščius, bei slėgio nuostolius slėginiame nuotekų tinkle:

1. Reikiamas slėgis nuotekų siurblinei NS-01 - $P=H_g+H_n$=4,05m+3,50m=7,55m (0,8bar), priimtas slėgis 1,0bar,
   - kur H_g- geometrinis kėlimo aukštis,
   - kur H_n- slėgio nuostoliai nuotekų vamzdyne.
2. Reikiamas slėgis nuotekų siurblinei NS-02 - $P=H_g+H_n$=9,40m+4,99m=14,39m (1,5bar), priimtas slėgis 1,7bar,
   - kur H_g- geometrinis kėlimo aukštis,
   - kur H_n- slėgio nuostoliai nuotekų vamzdyne.
3. Reikiamas slėgis nuotekų siurblinei NS-03 - $P=H_g+H_n$=9,90m+7,72m=17,62m (1,8bar), priimtas slėgis 2,0bar,
   - kur H_g- geometrinis kėlimo aukštis,
   - kur H_n- slėgio nuostoliai nuotekų vamzdyne.
4. Reikiamas slėgis nuotekų siurblinei NS-04 - $P=H_g+H_n$=2,65m+0,45m=3,1m (0,32bar), priimtas slėgis 0,5bar,
   - kur H_g- geometrinis kėlimo aukštis,
   - kur H_n- slėgio nuostoliai nuotekų vamzdyne.

Buitinių nuotekų siurblinės valdymo sistemos suprojektuotos su vienu programuojamu loginiu valdikliu atliekančiu valdymo bei kontrolės funkcijas. Nuotekų siurblinė veiks autonomiškai automatiniu režimu.
Buitinių nuotekų siurblinių valdymo sistemos suprojektuotos su vienu programuojamu loginiu valdikliu atliekančiu valdymo bei kontrolės funkcijas. Nuotekų siurblinės veiks autonomiškai automatiniu režimu.

Pagal techninę užduotį buitinių nuotekų siurblinės numatomos su sausai pastatomais siurbliais ir nešmenų atskyrimo sistema. Siurblinės korpuso medžiaga iš aukšto tankio polietileno PEHD su dvigubomis sienelėmis. Siurblinės vidinis vamzdynas iš PEHD suvirintas elektromovomis. Siurblinės dangtis plastikinis, šiltintas, rakinamas. Siurblinėje bus sumontuotos AISI304 nerūdijančio plieno kopėčios su porankiu. Susidariusio kondensato pašalinimui įrengiamas drenažinis siurblys. Siurblinės viršuje numatoma konstrukcija, ant kurios galima pakabinti talę siurblių kilnojimui siurblinės viduje. Įtekėjimo į siurblinę uždarymui siurblinės viduje numatyta įvadinė pritekėjimo uždarymo sklendė.

Projektuojamų tinklų apsaugos zona:

- kai vamzdis paklotas iki 2,5m gylio – 2,0 m nuo vamzdžio ašies į abi puses;
- kai vamzdis paklotas giliau kaip 2,5m gylyje – 3,0 m nuo vamzdžio ašies į abi puses;

Visa darbų ir paslaugų apimtis numatyta šiame projekte yra:

- techninio darbo projekto naujos laidos (jei bus būtina) parengimas,
- nuotekų ir nuotekų siurblinių statybos darbai,
- teritorijų, dangų sutvarkymo darbai baigus statybos darbus,
- paklotų tinklų hidrauliniai bandymai, TV peržiūra,
- išpildomosios nuotraukos atlikimas,
- kadastrinių matavimų atlikimas ir kadastrinių bylų parengimas,
- statinių perdavimas eksploatacijai.

Rangovas privalo būti susipažinęs su tinklų statybai keliamais reikalavimais ir pilnai atsako už atliktų darbų kokybišką išpildymą. Tinklai turi būti statomi naudojant vamzdžius, šulinius, gaminius, kurie atitinka techninių specifikacijų, užsakovo reikalavimus, bei taikant tiek atvirus, tiek betranšėjinius metodus. Tinklai turi būti pastatyti iš tokių statybos produktų, kurių savybės per ekonomiškai pagrįstą pastato naudojimo trukmę užtikrintų esminius lauko nuotakyno tinklo, kaip inžinerinio statinio (inžinerinių tinklų), reikalavimus, kad veikiančios apkrovos nesukeltų šių pasekmių:

- jo suirimo (griūties);
- didesnių už leistinas jo deformacijų;
- žalos arti jo (viršuje, apačioje, greta) esamiems: pastatams (ar jų dalims) bei inžineriniams statiniams (ar jų dalims);
- žalos, kurios pasekmės yra neadekvačios jo suirimui (griūčiai) šalia jo esamų pastatų (ar jų dalių), inžinerinių statinių ar jų dalių deformacijos ar griūtys.

Suprojektuoti tinklai yra teritorijoje, kurioje yra esamų požeminių tinklų, todėl vykdant statybą reikia įvertinti saugius atstumus, kad nebūtų pažeistas esamų konstrukcijų stabilumas. Ten kur darbai planuojami vykdyti atviru būdu, darbų zona neturėtų būti platesnė kaip 3,0m nuo projektuojamo tinklo (vamzdžio) ašies į abi puses. Darbus vykdant tranšėjoje bus reikalinga naudoti tranšėjos kraštų išramstymo įrangą.

Dangos baigus statybos darbus turi būti atstatytos pagal esamą dangų konstrukciją.

Suprojektuoti tinklai, jų statybos metodai atitinka aplinkos apsaugos reikalavimus ir yra darnūs su aplinka. Visi darbai turi būti atliekami pagal projektą, darbo brėžinius (jei būtina) ir vykdant darbus turi būti laikomasi medžiagų ir gaminių gamintojų instrukcijų, montavimo nurodymų, bei juose nurodytų reikalavimų.

TURINYS

1. Bendroji dalis. 2
1.1. Bendrosios sąlygos. 2
1.2. Standartai ir normos. 2
2. Buitinių nuotekų šalinimo tinklai. 3
2.1. Medžiagos. 3
2.2. Vamzdžiai ir fasoninės dalys 3
2.3. Šuliniai, jų landos. 3
2.4. Ketiniai šulinių dangčiai (liukai) 4
2.5. Šulinių žymėjimo ženklai 4
2.6. Savitakinių vamzdynų montavimas 4
2.7. Slėginiai buitinių nuotekų tinklų vamzdžiai 5
2.8. Priėmimas. 5
2.9. Sklendės ir rutuliniai atbuliniai vožtuvai nuotekų vamzdynuose 6
2.10. Slėginiai vamzdžiai ir jungtys 6
2.11. Laisvi flanšai 6
2.12. Varžtai, veržlės, poveržlės 6
2.13. Tarpinės 6
2.14. Nuotekų šalinimo vamzdynų montavimas 6
3. Vamzdynų tranšėjų kasimas, užpylimas ir tankinimas 7
3.1. Paruošiamieji darbai. 7
3.2. Tranšėjų kasimas. 7
3.3. Tranšėjų užpylimas 7
3.4. Užpylimo medžiaga. 8
4. Vamzdžių klojimas betranšėjiniais būdais. 8
4.1. Horizontalus valdomas gręžimas 8
4.2. Priverstinio įtraukimo būdas. 8
5. Buitinių nuotekų siurblinės. 9
6. Išbandymas. 11
6.1. Bendroji dalis. 11
6.2. Tinklų bandymas 11
6.3. Neslėginių vamzdžių televizinė inspekcija (apžiūra). 11
6.4. Slėginio vamzdyno bandymas. 11
7. Dangų atstatymas. 12
8. Darbų vykdymas. 12
9. Išpildomoji dokumentacija. 13

0	2025-09	Statybos darbams, rangovų parinkimui			
LAIDA	IŠLEIDIMO DATA	LAIDOS STATUSAS. KEITIMO PRIEŽASTIS (JEI TAIKOMA)			
KVAL. PATV. DOK. NR.	**UAB „PATVANKA“**			**Nuotekų šalinimo tinklų (inžinerinių tinklų grupės), kitos paskirties (nuotekų siurblinių) statinių (kitų inžinerinių statinių grupės) Sodo g., Sodo sk., Nartelio g., Žiedo g., Parko g., Liepų g., Gustaičių g., Šešupės g., Naujakurių g., Dovinės g., Jazminų g., Vingio g., Netičkampio k., Liudvinavo sen., Marijampolės savivaldybėje, projektas**	
	PAREIGOS	VARDAS, PAVARDĖ	PARAŠAS	Nuotekų šalinimo dalis	
12930	PV	G. Kemzūra			
24019	PDV	I. Kupstienė		DOKUMENTO PAVADINIMAS	LAIDA
				Techninės specifikacijos	0
lt	Statytojas - UAB “Sūduvos vandenys” (kodas 151104226)			DOKUMENTO ŽYMUO **25-37-TDP.NŠ-TS**	LAPAS 1 / LAPŲ 7

1. Bendroji dalis.

1.1. Bendrosios sąlygos.

Projektas apima statybos darbus, medžiagų, gaminių tiekimą, išbandymo darbus. Projektas parengtas vadovaujantis privalomaisiais dokumentais, LR galiojančiais statybos verslą tvarkančiais įstatymais, teisės aktais ir normatyviniais projekto rengimo dokumentais.
Šios techninės specifikacijos yra neatskiriama projekto dalis. Nuotekų tinklų statybos darbai turi būti vykdomi pagal įmonių statybos taisykles, konkrečių statybos darbų technologijų bei kokybės reikalavimų sistemas. Tinklai, įranga turi atitikti STR 2.07.01:2003 "Vandentiekis ir nuotekų šalintuvas. Pastato inžinerinės sistemos. Lauko inžineriniai tinklai" reikalavimus.
Vykdant statybą, būtina laikytis Lietuvos Respublikoje galiojančių įstatymų, vyriausybinių nutarimų, statybinių organizacinių techninių reglamentų, statybos normų, ministerijų taisyklių, įsakymų, nurodymų, rekomendacijų, standartų, kurie yra skelbiami tinklalapiuose:

- http://www.vtpsi.lt/
- http://www.lrs.lt/
- http://www.statybostaisykles.lt/katalogas/statybos_taisykles/visos

Naudojamiems gaminiams (vamzdžiams, armatūrai, fasoninėms dalims ir įrenginiams) turi būti pateikti dokumentai ir kokybės sertifikatai, patvirtinantys, kad gaminys atitinka nustatytus Lietuvos Respublikoje jam keliamus reikalavimus.
Rangovas turi garantuoti, kad visa įranga būtų tinkamos konstrukcijos, be defektų, teisingai surinkta ir sumontuota, pagaminta iš kokybiškų medžiagų ir neturėtų pratekėjimų, lūžimų ar gedimų. Naudojamos medžiagos turi būti tinkamos darbo sąlygomis.
Visa įranga turi būti suprojektuota, pagaminta ir surinkta pagal patvirtintus gamintojo nurodymus, skirta ilgalaikiam tarnavimui ir reikalaujanti minimalios techninės priežiūros. Atskiros detalės turi turėti standartinius matmenis, kad remonto metu jas būtų galima lengvai pakeisti naujomis atsarginėmis.
Visos techninėse specifikacijose neaprašytos detalės kaip varžtai, guoliai, tarpikliai ir pan., bet reikalingos pilnam įrangos sukomplektavimui ir paleidimui, turi būti įtrauktos į pasiūlymą ir patiektos.
Visa įranga ir medžiagos, naudojamos įrenginiuose, turi būti nauji, nenaudoti produktai, pagaminti patyrusių gamintojų. Vienodo tipo įranga ir medžiagos, naudojamos projekto metu, turi būti pagamintos to paties gamintojo.
Visos panardinamos įrenginių dalys arba įrenginiai, veikiantys drėgnoje terpėje, arba panardinamų dalių ašys ir velenai arba kontaktą su jais turintys paviršiai turi būti pagaminti iš atsparių korozijai medžiagų. Visos dalys, turinčios tiesioginį kontaktą su įvairiomis cheminėmis medžiagomis, turi būti visiškai atsparios šių cheminių medžiagų koroziniam ar abrazyviniam poveikiui.
Ypatingas dėmesys turi būti skiriamas apsaugai nuo trynimosi korozijos tose vietose, kur liečiasi du korozijai atsparūs metalai, parenkant tinkamo kietumo ir paviršiaus apdirbimo medžiagas bei naudojant tepimo priemones.

1.2. Standartai ir normos.

Visi vamzdynai, jų fasoninės dalys, šuliniai, hidrantai ir kt. įrengimai bei jų dalys turi būti suprojektuotos, pagamintos, patikrintos ir sumontuotos pagal atitinkamą galiojantį standartą. Jeigu sutartyje ar techniniuose reikalavimuose nenumatyta kitaip, visur, kur duodama nuoroda į darbuose naudojamų medžiagų ir įrengimų atitikimą atskiriems standartams ir normoms, turi būti naudojami paskutiniai standartų ir normų leidimai arba jų pakeitimai.
Standartai, kuriais reikia vadovautis:

- Lietuvos Standartas
- Europos Sąjungos Standartas Nacionaliniai Europos Standartai (DIN, BS, pan.)
- Tarptautinis Standartas (ISO, pan.)

Ten, kur Lietuvos nacionaliniai reglamentai, techniniai standartai, statybos ir aplinkos normos yra griežtesnės nei konkretūs šiose specifikacijose nurodyti standartai, pirmenybė suteikiama Lietuvos standartui ar normai.
Techninė specifikacija parengta nurodant standartus, techninius liudijimus ar bendrąsias technines specifikacijas. Techninėje specifikacijoje taikoma tokia pirmumo tvarka: pirmiausia Europos standartą perimantis Lietuvos standartas, Europos techninis liudijimas, bendrosios techninės specifikacijos, tarptautinis standartas, kitos Europos standartizacijos įstaigų nustatytos techninių normatyvų sistemos arba, jeigu tokių nėra, – nacionaliniai standartai, nacionaliniai techniniai liudijimai arba nacionalinės techninės specifikacijos, susijusios su darbų projektavimu, apskaičiavimu ir vykdymu bei produktų naudojimu. Jeigu nėra paminėta atskirai, tai kiekviena nuoroda suprantama kartu su žodžiais „arba lygiavertis“.

2. Buitinių nuotekų šalinimo tinklai.

2.1. Medžiagos.

Jeigu šioje techninėje specifikacijoje, apibūdinant sprendinius yra nurodytas konkretus modelis ar šaltinis, konkretus procesas ar prekės ženklas, patentas, tipai, konkreti kilmė ar gamyba, tai tokią nuorodą reikia suprasti kaip parašytą su žodžiais „arba lygiavertis“.

Visos medžiagos, gaminiai tiekiami išliekamiesiems darbams turi būti sertifikuotos pagal Lietuvoje galiojančią tvarką ir čia pateiktus reikalavimus.

2.2. Vamzdžiai ir fasoninės dalys.

Ant visų vamzdžių, fasoninių dalių, movų ir pan. turi būti nurodytas gamintojo pavadinimas ar firmos ženklas, skersmuo, slėgis, klasė, pagaminimo data, alkūnių kampas ir pan. bei papildoma informacija, reikalaujama pagal nustatytus gamybos standartus.

Savitakiniai lauko nuotekų tinklai numatyti įrengti iš slėginių polietileno PE 100 RC ir savitakinių movinių PVC (polivinilchloridinių) ar gofruotų PP (polipropileninių) vamzdynų priklausomai nuo darbų vykdymo būdo. Slėginiai buitinių nuotekų tinklai turi būti įrengti iš slėginių polietileno PE 100 RC vamzdžių.

Vamzdžiai turi turėti atitikties sertifikatą išduotą Lietuvoje.

2.3. Šuliniai, jų landos.

Šuliniai turi būti monolitiniai arba iš surenkamo gelžbetonio, arba iš surenkamų termoplastiko elementų.

Gelžbetoniniai apvalūs šuliniai montuojami pagal UAB „Ekoprojektas“ katalogo „Buitinės nuotekynės šuliniai“ albumą LK 1.1 „Apvalių šulinių statybinės konstrukcijos“.

Kiti reikalavimai:

1. Konstrukcija turi būti tokia, kad atlaikytų grunto, gruntinio vandens apkrovas, bei temperatūrų svyravimą.
2. Sumontuotų šulinių atsparumas apkrovoms turi būti daugiau kaip 40 t.
3. Šuliniai turi būti sandarūs ir vandeniui nepralaidūs.
4. Gelžbetoninių šulinių sienos esant poreikiui apdorojamos hidroizoliacija MAXSEAL SUPER arba alternatyvia hidroizoliacine danga. Jeigu patikrinimo metu šulinyje ar kameroje aptinkamas infiltraciniu būdu į šulinį patekęs vanduo, bus laikoma, kad šulinio hidroizoliacija atlikta netinkamai ir iš tiekėjo gali būti pareikalauta ištaisyti hidroizoliacijos defektus.

5. Vamzdynų pajungimas – per riebokšlius, pragręžiant šulinio sieną, arba per gamintojo įrengtas angas panaudojant protarpinius.
6. Įmontuotos lipynės – ketinės, plieninės padengtos antikorozine danga arba plastifikuotos lipynės.
7. Sandarinimas su protarpiais iš PVC.
8. Žiedų sujungimui ir užtaisymui naudoto gamintojo nurodytą skiedinį.

2.4. Ketiniai šulinių dangčiai (liukai)

Šulinių dangčiai (liukai) turi būti su ketiniu rėmu. Šulinių liukų dangtis ir rėmas turi būti pagaminti iš kalaus ketaus.

Rėmo matmenys:

- Išorinis korpuso skersmuo D850mm,
- Rėmo aukštis 80mm-190 mm,
- Dangčio lizdo skersmuo D655 mm, Dangčio lizdo gylis 20 mm,
- Angos skersmuo 600 mm
- Medžiaga – kalus ketus.

Dangtis su užraktu, išorinis skersmuo D645 mm, medžiaga – kalus ketus.

Visų šulinių dangčiai ir landos turi atitikti LST EN 124 reikalavimus, apkrovos klasė D400.

Šulinių liuko dangčio ir rėmo paviršius turi turėti vienodą ir nelygią struktūrą, kuri užtikrina šulinio liuko dangčio ir rėmo apsaugą nuo slydimo. Šulinių liukai su ilgaamže PVC ir gumos mišinio keičiama tarpine (sumontuota ant dangčio), užtikrinančia triukšmo slopinimą. Tarpinės storis nemažiau kaip 10 mm. Dangtyje turi būti papildomo užrakto įrengimo vieta. Dangčio atidarymo mechanizmas turi būti paprastas ir nereikalaujantis specialios konstrukcijos laužtuvo ar kablio skirto tik konkrečiam dangčio modeliui. Liuko dangtis su rėmu sujungtas šarnyrine jungtimi. Šarnyro konstrukcija turi užtikrinti patikimą atidaryto dangčio fiksavimą ir apsaugą nuo atsitiktinio užsidarymo.

Šulinių liukų dangtis ir rėmas turi būti pagaminti iš kalaus ketaus.

2.5. Šulinių žymėjimo ženklai

Šios lentelės skirtos šulinių ir kamerų žymėjimui. Lentelės gaminamos iš plastiko, atsparaus ekstremalioms oro sąlygoms, temperatūrų svyravimams ir smūgiams, UV spinduliams. Lentelės gaminamos iš matinio plastiko, kurio dėka užrašai yra lengvai įžiūrimi ir įskaitomi iš toli. Keturių varžtų pagalba, lentelės tvirtai prisukamos prie paviršiaus

Lentelių spalvos:

• Vandentiekiui - Mėlyna lentelė su baltomis raidėmis;
• Nuotekoms - Žalia lentelė su baltais užrašais;
• Hidrantams - Balta lentelė, raudonu apvadu su juodais užrašais.

Žymėjimo lentelių matmenys:

• 140 x 100 mm - vandentiekis, nuotekos.

2.6. Savitakinių vamzdynų montavimas.

Savitakiniai lauko nuotekų tinklai numatyti įrengti iš slėginių polietileno PE 100 RC ir savitakinių movinių PVC (polivinilchloridinių) ar gofruotų PP (polipropileninių) vamzdynų priklausomai nuo darbų vykdymo būdo.

Vamzdynai montuojami, vadovaujantis paruošta technine dokumentacija, statybos reglamentais, laikantis darbo saugumo taisyklių ir vamzdžių įmonės gamintojos rekomendacijų bei nurodymų.

Prieš montavimą atliekama pirminė kontrolė – vizualiai patikrinama visa vamzdžių siunta.

Montuoti vamzdžius gali specialiai techniškai apmokytas personalas, turintis atitinkamus pažymėjimus ir žinantis vamzdžių darbo ir technologijos ypatumus.

Nuotekų horizontalūs vamzdžiai tiesiami su nuolydžiu vandens tekėjimo kryptimi. Kiekvienas vamzdyno ruožas tiesiamas vienodu nuolydžiu iki pat įsiliejimo į kitą vamzdyną.

Vamzdžių posūkiai ir sujungimai įrengiami iš standartinių fasoninių dalių. PVC vamzdžių ir fasoninių dalių jungtys sandarinamos minkštos gumos žiedais, atspariais agresyvioms medžiagoms.

PVC vamzdynai turi būti montuojami vadovaujantis įmonės gamintojos rekomendacijomis bei nurodymais.

Rangovas privalo pilnai parengti vamzdyną eksploatacijai, tai yra turi atlikti vamzdžių montavimą ir prijungimą, naudodamas reikalaujamo kokybės tvirtinamąsias bei izoliacines medžiagas ir fasonines dalis, vadovaudamasis darbo projekto brėžiniais.

Vamzdynai klojami tranšėjoje ant įrengto pagal projektinius nuolydžius dugno, patikrinus pagrindo paruošimą, lygumą, atsparumą po sutankinimo.

Klojant plastmasinius vamzdžius svarbu tinkamai suplūkti gruntą. Suplūkimui galima naudoti įvairią įrangą. Esant gruntams su gruntiniais vandenimis, atvežtinis smėlis turi būti tankinamas ne mažiau 98%. Išlyginamasis sluoksnis turi būti klojamas ar supurenamas ir vėliau išlyginamas taip, kad vamzdis atsiremtų vienodai. Užpildas iš šonų turi būti tinkama atrama vamzdžiams, todėl svarbu jį sutankinti, suminant kojomis. Vėliau plūktuvu. Išlyginimui ir užpildui naudojamos medžiagos turi atitikti šiuos kriterijus:

- dalelių dydis neturi viršyti 16 mm;
- 8-16 mm dalelių kiekis neturi viršyti 10%;
- medžiaga neturi būti sušalusi;
- negalima naudoti aštrių nuolaužų, turinčių medžiagų.

Virš vamzdžių esantis užpildas turi atitikti reikalavimus, keliamus konstrukcijai, esančiai virš vamzdyno (kelias, grindinys ar pan.).

Vamzdynai į tranšėją nuleidžiami po šulinių dugnų įrengimo. Nuleidimas privalo būti be atsitrenkimų į tranšėjos kraštą. Atlaisvinti vamzdį nuo kėlimo mechanizmų tik patikrinus nuolydžio ir padėties tikslumą ir užtvirtinant grunte.

Lygių tarpų trasoje vamzdžiai turi būti centruoti, išlaikant koncentrinį movos apskritimo tarpelį. Prieš ir po tranšėjos užpylimo tiesūs tarpai tarp kontrolinių šulinių tikrinami veidrodžiu "prasišvietimui". Maksimalus leistinas nukrypimas nuo projektinių altitudžių ± 5 mm, nukrypimai nuo trasos pagal horizontalę ± 10 mm.

Jungiant vamzdžius movomis, būtina saugoti, kad į sujungimo vietą nepatektų smėlio.

Svarbu, kad gruntas prie jungčių būtų gerai suplūktas (sutankintas).

2.7. Slėginiai buitinių nuotekų tinklų vamzdžiai.

Projektuojami slėginiai nuotekų tinklai turi būti įrengti iš polietileninių PE100 PN10 SDR17 slėgio vamzdžių (LST EN 12201-2), įskaitant dėklus.

Vamzdžių jungimo būdas gali būti – movinis, flanšinis, elektriniu suvirinimo būdu bei atspariomis tempimui jungtimis.

Naudojamų vamzdžių slėgio klasė - PN10.

2.8. Priėmimas.

Priimant nuotekų sistemas, turi būti patikrinta, vamzdynų veikimo tinkamumas.

Priimant sistemą turi būti pateikiama šį dokumentacija:

- Darbo projekto ir/arba Techninio darbo projekto brėžinių (darbo brėžinių), Techninio projekto ir/arba Techninio darbo projekto Techninių specifikacijų komplektas su statinio statybos techninio prižiūrėtojo / Inžinieriaus žyma „Pritariu, statyti"
- darbo brėžinių komplektas, su specialiųjų statybos darbų vadovo ir statinio statybos techninio prižiūrėtojo / Inžinieriaus žymomis „Taip pastatyta";
- išpildomoji dokumentacija;

- paslėptų darbų aktai;
- sistemų hidraulinio bandymo aktai.

Priėmimo metu turi būti nustatyta:

- sumontuotų sistemų atitikimas projektui ir veikiančių taisyklių reikalavimams;
- nuolydžių teisingumas, vamzdynų patikimumas, tinklo darbo tvarkingumas, pratekėjimų per sujungimus nebuvimas.
- Priėmimo akte turi būti nurodyti:
- bandymo rezultatai;
- duomenys apie atliktų darbų kokybę.

Pastaba: techninėje specifikacijoje aprašyti tik pagrindiniai vamzdynų, įrenginių montavimo ir bandymo reikalavimai. Transportuojant, sandėliuojant, montuojant, bandant vamzdynus ir įrenginius reikia vadovautis statybos taisyklėmis ir kitais teisiniais aktais bei normatyviniais dokumentais.

2.9. Sklendės ir rutuliniai atbuliniai vožtuvai nuotekų vamzdynuose

- - Sertifikuoti pagal Europos Sąjungos standartą EN 558-2 S.14/DIN F4.
- - Sklendės ir atbuliniai vožtuvai turi būti pagaminti iš kalus ketaus ir padengti epoksidine danga (pagal DIN30677). Sklendės pleištas turi būti padengtas EPDM arba NBR guma, o ašis – iš nerūdijančio plieno.

2.10. Slėginiai vamzdžiai ir jungtys

- - Polietilenas HDPE (PE100) arba rūgštims atsparus nerūdijantis plienas (AISI 316).

2.11. Laisvi flanšai

- - Polipropilenas (PP), 30% sustiprintas stiklo pluoštu, su plieniniu žiedu

2.12. Varžtai, veržlės, poveržlės

- Iš rūgštims atsparaus nerūdijančio plieno (AISI 316).

2.13. Tarpinės

- Sertifikuotos pagal Europos Sąjungos standartą EN1514-1.
- EPDM gumos-plieno tarpinė.

2.14. Nuotekų šalinimo vamzdynų montavimas.

Vamzdynai montuojami, vadovaujantis paruošta technine dokumentacija, statybos reglamentais, laikantis darbo saugumo taisyklių ir vamzdžių įmonės gamintojos rekomendacijų bei nurodymų.

Prieš montavimą atliekama pirminė kontrolė – vizualiai patikrinama visa vamzdžių siunta.

Montuoti vamzdžius gali specialiai techniškai apmokytas personalas, turintis atitinkamus pažymėjimus ir žinantis vamzdžių darbo ir technologijos ypatumus.

Nuotekų horizontalūs vamzdžiai tiesiami su nuolydžiu vandens tekėjimo kryptimi. Kiekvienas vamzdyno ruožas tiesiamas vienodu nuolydžiu iki pat įsiliejimo į kitą vamzdyną.

Vamzdžių posūkiai ir sujungimai įrengiami iš standartinių fasoninių dalių. PVC vamzdžių ir fasoninių dalių jungtys sandarinamos minkštos gumos žiedais, atspariais agresyvioms medžiagoms.

PVC vamzdynai turi būti montuojami vadovaujantis įmonės gamintojos rekomendacijomis bei nurodymais. Rangovas privalo pilnai parengti vamzdyną eksploatacijai, tai yra turi atlikti vamzdžių montavimą ir prijungimą, naudodamas reikalaujamo kokybės tvirtinamąsias bei izoliacines medžiagas ir fasonines dalis, vadovaudamasis darbo projekto brėžiniais.

Vamzdynai klojami tranšėjoje ant įrengto pagal projektinius nuolydžius dugno, patikrinus pagrindo paruošimą, lygumą, atsparumą po sutankinimo.

Klojant plastmasinius vamzdžius svarbu tinkamai suplūkti gruntą. Suplūkimui galima naudoti įvairią įrangą. Esant gruntams su gruntiniais vandenimis, atvežtinis smėlis turi būti tankinamas ne mažiau 98%. Išlyginamasis sluoksnis turi būti klojamas ar supurenamas ir vėliau išlyginamas taip, kad vamzdis atsiremtų vienodai. Užpildas iš šonų turi būti tinkama atrama vamzdžiams, todėl svarbu jį sutankinti, suminant kojomis. Vėliau plūktuvu. Išlyginimui ir užpildui naudojamos medžiagos turi atitikti šiuos kriterijus:

- dalelių dydis neturi viršyti 16 mm;
- 8-16 mm dalelių kiekis neturi viršyti 10%;
- medžiaga neturi būti sušalusi;
- negalima naudoti aštrių nuolaužų, turinčių medžiagų.

Maksimalus leistinas nukrypimas nuo projektinių altitudžių ± 5 mm, nukrypimai nuo trasos pagal horizontalę ± 10 mm.

3. Vamzdynų tranšėjų kasimas, užpylimas ir tankinimas.

3.1. Paruošiamieji darbai.

Šio projekto apimtyje reiks atlikti šiuos paruošiamuosius darbus:

- buldozeriu išlyginti žemės paviršių ekskavatoriaus judėjimo zonoje;
- atlikti vamzdyno ašies ir tranšėjos ribų nužymėjimą, sukalant kuoliukus kas 10-15 m;
- Atkasti (atšurfuoti) esamas komunikacijas ir sustatyti specialius ženklus;

3.2. Tranšėjų kasimas.

Tranšėjų plotis vamzdžių lygyje turi būti mažiausiai tokio pločio, kaip išorinis vamzdžių skersmuo plius 0,6 m.

Tranšėjos turi būti kasamos tokio gylio, kad būtų galima minimaliai užpilti vamzdžius.

Iškastos tranšėjos turi būti tokio dydžio, kad jose tilptų vamzdžiai ir jų pagrindai ir kad tranšėjas būtų galima sutvirtinti, esant reikalui, panaudojant įtvirtinimus.

Akmens luitai, organinės ir kitos trukdančios medžiagos, atsidūrusios tranšėjos dugne, turi būti pašalintos, kad paviršius atitiktų nustatytą liniją ir būtų lygus. Tranšėjos dugnas turi būti užpiltas ne plonesniu nei 100 mm storio smėlio sluoksniu.

3.3. Tranšėjų užpylimas.

Tranšėjos neužpilamos tol, kol iš jų nepašalinamos visos atliekos ir kitos trukdančios medžiagos.

Sumontavus ir patikrinus vamzdžius, statinius ir pagrindą, aplink vamzdžius ir virš jų, 150 mm sluoksniais pilama pirminio užpylimo medžiaga.

Užpylimo medžiaga turi būti pilama vienu metu maždaug tokiame pačiame gylyje iš abiejų pusių vamzdžių, apžiūros šulinių, atramų, ramsčių ir sienų. Vamzdis arba apžiūros šulinys turi būti statomas nustatytame aukštyje ir vietoje. Užpilama atsargiai ir ne storesniais nei 150 mm sluoksniais. Kiekvienas sluoksnis atskirai sutankinamas iki tankio, kuris turi siekti ne mažiau, nei 95 % maksimalaus tankio, gauto modifikuotu Proctor'o testu ten, kur bus atstatomi kelių ir/ar gatvių važiuojamosios dalies dangos (vyro arba asfaltbetonio) ir ne mažiau, nei 90 % ten, kur viršuje eismo nėra. Pradinis užpylimas virš vamzdžio turi būti 300 mm.

Likęs užpylimas iki paviršiaus lygio turi būti pilamas ir tankinamas ne storesniais, nei 300 mm sluoksniais.

Sunkių tankintuvų negalima naudoti 300 mm atstumu virš tų vamzdžių, kurių skersmuo < 200 mm, ir 500 mm atstumu, kai vamzdžiai didesni. Po tomis teritorijomis, kur vyksta eismas, užpilama sluoksniais, ne storesniais už 200 mm.

Būtina užtikrinti, kad vamzdžiai vienodai gultų ant pagrindo. Su vamzdžiais jokiu būdu negali liestis dideli akmenys ar kiti kieti daiktai. Po kiekvienu moviniu sujungimu, vamzdyno pagrinde padaromos iškasos, kad tinkamai atlikti vamzdžių sujungimą.

3.4. Užpylimo medžiaga.

Šio projekto apimtyje tranšėjos turi būti užpilamos iki gatvės dangos sluoksnių lygio, t.y. iki -0,6m nuo projektinės dangos altitudės.

Iškastas ar atvežtas bendram užpylimui naudojamas gruntas turi būti be šlakų, pelenų, organinių medžiagų, purvo ar kitų teršalų, ji turi būti granuliuota ir reikiamai susmulkinta, kad būtų įmanomas reikiamas sutankinimas, joje negali būti akmenų ar susmulkintų uolienų, kurių didžiausias skersmuo viršytų 75 mm. Papildomo tranšėjų užpylimo medžiaga turi atitikti šiuos reikalavimus:

Vientisumo koeficientas	6 min.
Plastiškumo indeksas	15max.
Skysčio riba	35 max.

Jeigu iškastas vietinis gruntas yra netinkamas tranšėjų užpylimui, jis turi būti išvežtas iš statybvietės, o tranšėjos turi būti užpiltos tinkamu atvežtiniu gruntu.

Pirminiam tranšėjų užpylimui naudojamas smėlis. Smėlis turi būti geras, švarus, neužterštas, vienodo smulkumo, max. dalelių dydis 20 mm. o mažesnių nei 0,02 mm dalelių - mažiau nei 10 %. Be to, smėlyje neturi būti kenksmingų ir žalingų medžiagų, jame negali būti daugiau nei 15 % molio ar dumblo pagal svorį (pavieniui ar kartu).

Pagrindas vamzdžiams turi būti 100mm storio iš granuliuotos medžiagos, grūdelių dydis 0-16mm ir tankinimo frakcijai neviršijant 0,15. Tranšėjos dugnas turi būti nejudinto grunto ir 100mm-200mm žemiau vamzdžio apačios.

4. Vamzdžių klojimas betranšėjiniais būdais.

4.1. Horizontalus valdomas gręžimas.

Valdomam gręžimui turi būti naudojama atitinkamos mašinos ir įrengimai, užtkrinantys vamzdžio paklojimo tikslumą pagal projekte nurodytus parametrus. Nustačius, kad vamzdis neleistinai nukrypo nuo projekte nurodytos krypties ir nuolydžio dėl ko vamzdynas negalės tinkamai funkcionuoti, ar pažeidė kitas inžinerines komunikacijas, Rangovas privalės savo sąskaita ištaisyti padarytą broką ir atstatyti sugadintas inžinerines komunikacijas bei susimokėti skirtas baudas ir padengti sugadintų inžinerinių komunikacijų savininkų nuostolius (jeigu tokių būtų). Vykdant darbus netranšėjiniu būdu, laikytis šiems darbams nustatytų reikalavimų.

4.2. Priverstinio įtraukimo būdas.

Dalis nuotekų tinklo atkarpų rekonstravimas turi būti atliktas priverstinio įtraukimo būdu arba kryptinio gręžimo būdu (ten kur reikalinga keisti esamą vamzdyno nuolydį). Dėl numatomos taikyti technologijos bus reikalinga išmontuoti esamus tinklo šulinius ir juos pakeisti naujais įskaitant liukų pakeitimą.

Rekonstruojamo nuotekų tinklo įrengimui bus naudojami PE100-RC+PP PN10 SDR17 slėgio (LST EN 12201-2) vamzdžiai, kurie tinkami betranšėjiniams darbams. Naudojamų vamzdžių slėgio klasė bus PN10. Darbų vykdymo, bandymų metu turi būti užtikrintas tinkamas ir netrikdomas nuotekų šalinimas.
Prieš darbų pradžią turi būti atlikta vamzdyno TV apžiūra ir įrengtos laikinos nuotekų šalinimo priemonės užtikrinančios sklandų nuotekų šalinimą
Vamzdžiai turi būti montuojami aplinkos temperatūrai esant ne mažesnei kaip + 5°C.

5. Buitinių nuotekų siurblinės.

Nuotekų siurblinė numatoma pilnai sukomplektuota su visa reikiama įranga ir yra parengta saugiam eksploatavimui. Siurblinė turi būti sukomplektuota ir kiek įmanoma pilniau surinkta gamykloje. Statybos vietoje siurblinė turi būti tik sujungta su nuotakyno, elektros, valdymo tinklais, bei jų sistemomis. Sertifikuota pagal Europos Sąjungos standartą EN 12050-1 bei ženklinamos CE ženklu
Buitinių nuotekų siurblinė numatoma su sausai pastatomais siurbliais ir nešmenų atskyrimo sistema. Siekiant užtikrinti sklandų siurblinės darbą, nešmenų atskyrimo sistema ir siurbliai turi būti to pačio gamintojo. Siurblinės korpuso medžiaga turi būti iš dvigubos sienelės antikorozinės, aukšto tankio polietileno PEHD medžiagos. Siurblinės vidinis vamzdynas turi būti pagamintas iš PEHD medžiagos suvirintos elektromovomis. Siurblinės dangtis plastikinis, šiltintas, rakinamas. Siurblinėje turi būti įrengtas apšvietimas, sumontuotos AISI304 nerūdijančio plieno kopėčios su porankiu. Susidariusio kondensato pašalinimui įrengiamas drenažinis siurblys kuris turi būti valdomas elektrodo pagalba. Siurblinės viršuje numatoma konstrukcija, ant kurios galima pakabinti talę siurblių kilnojimui siurblinės viduje. Įtekėjimo į siurblinę uždarymui siurblinės viduje turi būti numatyta įvadinė pritekėjimo uždarymo sklendė.
Nešmenų atskyrimo sistema turi užtikrinti patikimą, efektyvią ir ilgalaikę siurblinės eksploataciją. Nuotekose esančios priemaišos atskiriamos ir nepatenka į nuotekų surinkimo rezervuarą. Tai apsaugo siurblio hidraulinę dalį nuo užsikimšimo, nereikalingas didelis siurblio hidraulinės dalies laisvas praeinamumas, sumažėja siurblių sunaudojama galia. Siurblinėje montuojami du pasikeisdamai veikiantys, sausai pastatomi, vertikalaus montavimo nuotekų siurbliai. Siurblių variklių apsaugos klasė turi būti IP 68, kad siurblinės užpylimo atveju siurbliai galėtų dirbti ir apsemti vandens.
Siurblinės darbas turi vykti tokia tvarka: nuotekos, patekusios į siurblinę, pro įtekėjimo kamerą pirmiausia yra nukreipiamos į vertikalius nešmenų nusėsdintuvus. Viduje nusėsdintuvo didesnės dalelės yra atskiriamos iš nuotekų, joms pro filtravimo groteles tekant į kaupimo rezervuarą. Filtravimo grotelės yra specialios neužsikemšančios konstrukcijos. Taip nuotekose, kurios iš nusėsdintuvo patenka į kaupimo rezervuarą, nebūna didesnių dalelių kurios galėtų užkimšti siurblį.
Kai nuotekų kaupimo rezervuaras prisipildo ir nuotekų nusėsdintuve yra pasiekiamas maksimalus nuotekų lygis siurblys gauna signalą iš lygio jutiklio ir įsijungia. Siurbliui įsijungus, specialus rutulys esantis nusėsdintuve, užspaudžia vieno nusėsdintuvo įtekėjimo angą. Gavęs signalą siurblys pradeda siurbti apvalytas nuotekas esančias kaupimo rezervuare, o nusėsdintuve surinktos stambesnės dalelės veikiant slėgiui yra išstumiamos į spaudiminę liniją. Siurblinė yra komplektuojama su hidrostatiniu lygio jutikliu. Nuotekų kaupimo rezervuare turi būti numatyta „praplovimo sistema“, kai nuo siurblio slėginės linijos į kaupimo rezervuarą yra nuvedamas atskiras praplovimo atvamzdis su sklende. Siurbliui veikiant sklendė kartas nuo karto atidaroma, taip slėgio pagalba nuo kaupimo rezervuaro dugno pakeliamos nuosėdos.

Kiekvienas siurblys yra prijungtas prie atskiro nusėsdintuvo, kuris yra naudojamas nešmenų atskyrimui. Iš nusėsdintuvo nešmenys yra išsumiami tiesiai į spaudiminę liniją nepratekėdami pro siurblius (nešmenų atskyrimo sistema). Kiekvieną nusėsdintuvą reikalui esant turi būti galima atjungti nuo bendros sistemos, neardant siurblinės ir nestabdant jos veiklos (nuotekų pritekėjimas šiuo atveju vyktų į neatjungtą nuo sistemos nusėsdintuvą).
Nešmenų atskyrimo sistema turi būti pagaminta iš korozijai atsparaus polietileno, poliuretano ar PVC. Prie siurblinės dugno ji tvirtinama varžtais, kad esant būtinybei galima būtų ją iškelti iš siurblinės ir atlikti reikalingus remonto darbus. Iškeliamo tipo nešmenų atskyrimo sistema turi atitikti EN 12050-1 standartą, taikomą buitinių nuotekų perpumpavimo įrenginiams. Atitikimas standartui turi būti nurodomas gaminio originalioje eksploatacinių sąvybių deklaracijoje. Joje taip pat turi būti pateiktos esminės EN12050-1 standartą atitinkančios gaminio charakteristikos, tokios kaip nelaidumas vandeniui, sandarumas kvapams, konstrukcinės sąvybės, mechaninis atsparumas, atsparumas priešslėgiui.
Nuotekų kaupimo rezervuaras turi būti monolitinis, vienos dalies, be virinimo siūlių, pagamintas iš korozijai atsparaus polietileno. Rezervuaras chemiškai atsparus nuotekose sutinkamoms medžiagoms. Nuotekų kaupimo rezervuaras su siurbliais yra sujungtas beflanše – greita jungtimi. Tokia pati – greita, beflanšė jungtis, yra integruota nuotekų kaupimo rezervuaro aptarnavimo angos atidarymui. Įtekėjimo į nešmenų atskyrimo sistemą dangtis permatomas. Taip, neatidarant dangčio, vizualiai galima įvertinti siurblinės darbą. Gamintojas turi turėti mažiausiai 5 metų analogiškų siurblinių su nešmenų atskyrimo sistema (polietilenas, poliuretanas ar PVC) gamybinės patirties.

Siurblinėje montuojami du pasikeisdamai veikiantys nuotekų siurbliai, trifaziai – 3 x 400 V, variklių apsaugos klasė IP 68, izoliacijos klase me žemesnė kaip F. Siurbliai turi būti sukomplektuoti su ne mažiau kaip 10 m elektros kabeliu. Siurblių hidraulinė dalis ir variklio korpusas turi būti pagaminti iš aukštos kokybės ketaus, velenas – nerūdijančio plieno.
Siurblių variklis turi būti su savaimine aušinimo sistema, t. y. variklis užpildytas alyva, arba aušinamas cirkuliuojančiu vandens glikolio mišiniu. Leistinas atskyrimo sistemos siurblių įsijungimų skaičius per valandą turi būti $\geq$ 15 kartų. Variklis sandarinamas dvigubu mechaniniu sandarikliu viename nerūdijančio plieno korpuse. Naudojamos sandariklių medžiagos SIC/SIC. Siurblyje yra papildoma tarpinė kamera tarp siurblio hidraulinės dalies ir variklio, kuri užpildyta medicinine alyva. Tarpinės kameros alyvos paskirtis tepti riebokšlius, šioje ekameroje turi būti sumontuotas į drėgmę reaguojantis elektrodas. Siurblys turi turėti šias apsaugas: variklyje įmontuota terminė apsauga statoriaus apvijose bei drėgmės elektrodas riebokšlių tepimo kameroje.
Rangovas privalo:

1. Pateikti siurblinės ir nešmenų atskyrimo sistemos su siurbliais techninę dokumentaciją lietuvių kalba.
2. Užtikrinti, kad siurblinės paleidimo - derinimo metu dalyvautų gamintojo atstovas.
3. Už siurblinės eksploatacija atsakingiems užsakovo darbuotojams suorganizuoti gamintojo atstovo mokymus.
4. Nuotekų siurblinei su nešmenų atskyrimo sistema suteikti 5 metų garantiją, kurios metu gamintojo atstovas savo sąskaita įsipareigoja:
    - 1 kartą metuose atlikti siurblinės, nešmenų atskyrimo sistemos ir siurblių diagnostiką bei pateikti detalią ataskaitą siurblinę eksploatuojančiai organizacijai.
    - Garantinio laikotarpio metu pakeisti siurblių alyvą pagal siurblių eksploatacijos instrukcijoje nurodomą periodiškumą.

6. Išbandymas.

6.1. Bendroji dalis.

Bandymo atlikimui Rangovas sutelkia darbininkus, parūpina medžiagas ir įrangą. Rangovas pateikia vandenį praplovimui ir išbandymui ir apmoka laikinus vamzdžius, rezervuarus ir vandens gabenimą.

Rangovas turi pateikti visus prietaisus ir priemones vandeniui įleisti į vamzdžius juos praplaunant ir išbandant, reikiamas atramas, atraminius blokus, užtikrinančius vamzdžių stabilumą. Visas vamzdynas plaunamas ir išbandomas ne ilgesnėmis už 500 m atkarpomis. Apie bandymų atlikimo laiką Rangovas praneša Inžinieriui ir Užsakovui vadovaudamasis Sutarties bendrųjų ir koknkrečiųjų sąlygų nuostatomis.

Neslėginių vamzdžių, paklotų atviroje tranšėjoje, padėtis kontrolinėje geodezinėje nuotraukoje turi būti užfiksuojama po jų sujungimo prieš užpilant. Vykdant geodezinę paklotų vamzdžių fiksaciją patikrinama, ar pakloti vamzdžiai atitinka projekto sprendiniams.

Kiti bandymai atliekami po užpylimo gruntu.

6.2. Tinklų bandymas

Savitakiniai nuotekų tinklai bandomi 2 kartus. Pirmą kartą bandomi prieš užpilant tinklus, o antrą – juos užpylus. Tinklai šlapiuose gruntuose (kai gruntinio vandens lygis yra aukščiau kaip pusė viršutinio šulinio gylio) bandomi, nustatant, kiek priteka vandens. Užpylus vamzdyną gruntu, prieš priėmimo (galutinį) bandymą, vamzdžių ir jų sandūrų kokybė patikrinama televizinės aparatūros pagalba.

Savitakinių nuotekų tinklų šulinių, kuriuose įrengta vidinė hidroizoliacija, sandarumas bandomas, nustatant, kiek nuteka vandens, o šulinių, kuriuose įrengta vidinė hidroizoliacija, -nustatant, kiek priteka vandens.

Nuotekų šuliniai bandomi, bandant tinklus arba atskirai.

Savitakinių nuotekų tinklų sandarumas bandomas tarpais tarp kontrolinių šulinių.Televizinės aparatūros pagalba nustačius, kad užpilto vamzdyno nuolydis, vamzdžių ir sandūrų kokybė geri, vamzdyno hermetiškumas priėmimo bandymo metu tikrinamas pagal pritekėjusio vandens kiekį apatiniame šulinyje.

Priėmimo bandymas pradedamas išlaikius užpildytą tinklą ir šulinius 24val..

6.3. Neslėginių vamzdžių televizinė inspekcija (apžiūra).

Naujai pakloti neslėginiai vamzdynai turi būti patikrinti iš vidaus juos apžiūrint TV kamera. Apžiūros video arba skaitmeninis vaizdo įrašas pateikiamas techninės priežiūros inžinieriui kartu su TV apžiūros (inspekcijos) ataskaita. Nustačius defektus Rangovas savo lėšomis turi juos pašalinti arba, jeigu kitais būdais defekto ištaisyti neįmanoma, turi iš naujo perkloti defektuotą vamzdyno ruožą. Ištaisęs nustatytus defektus rangovas savo lėšomis turi atlikti pakartotinę vamzdyno apžiūrą, ir pakartotinės apžiūros video arba skaitmeninį vaizdo įrašą pateikti techninės priežiūros inžinieriui kartu su pakartotinės TV apžiūros (inspekcijos) ataskaita.

6.4. Slėginio vamzdyno bandymas.

Prieš hidraulinį bandymą atliekami sistemos: išorinė apžiūra ir veikimo patikrinimas.
Hidrauliškai bandoma ir sistema paleidžiama eksploatuoti, esant ne žemesnei kaip + 5°C temperatūrai.

Bandoma iki armatūros vamzdyne sumontavimo. Bandymo slėgis turi būti 1,5 karto didesnis už didžiausią darbo slėgį (DDS – 4,2bar). Bandomasis slėgis – 6,3bar.

Bandomojo slėgio sistemoje palaikymo trukmė ne mažiau kaip 10 min. Jo metu slėgis sistemoje neturi sumažėti daugiau kaip 0,5 bar.

Bandymo metu apžiūrimi vamzdynai ir sandūros. Jei nepastebima vandens nutekėjimų ar kitų defektų, jis laikomas tinkamu eksploatuoti.

Bandymo atlikimui Rangovas sutelkia darbininkus, parūpina medžiagas ir įrang. Rangovas pateikia vandenį praplovimui ir išbandymui ir apmoka laikinus vamzdžius, rezervuarus ir vandens gabenimą.

Rangovas turi pateikti visus prietaisus ir priemones vandeniui įleisti į vamzdžius juos praplaunant ir išbandant, reikiamas atramas, atraminius blokus, užtikrinančius vamzdžių stabilumą.

7. Dangų atstatymas.

Dangos turi būti atstatytos visose vietose, kurios bus išardytos dėl nuotekų šalinimo tinklo statybos. Rangovas privalo numatyti ir įvertinti šio ruožo dangų išsaugojimo, išardymo ir atstatymo darbus: asfalto dangos, numatant šaligatvių sutvarkymą, bortų atstatymą ir/ar pakeitimą naujais (jeigu bus būtina), žvyro pagrindus. Rangovas privalo išsamiai išnagrinėti ir įvertinti esamos dangos konstrukciją ir atstatyti analogiškos konstrukcijos.

Išardytas dangas Rangovas privalo atstatyti pagal SP dalies sprendinius, vadovaujantis statybos ir kelių, gatvių techniniais reglamentais ir kitais Lietuvos Respublikoje galiojančiais teisės aktais. Atstatomų dangų konstrukcija turi būti identiška esamai dangos konstrukcijai.

8. Darbų vykdymas.

Statybos darbai bus vykdomi privačiame sklype ir valstybės žemėje, esamų tinklų apsaugos zonoje. Ypač pavojinga darbų zona šalia esamo nuotekų diukerio ir esamo slėginio vamzdyno D1000mm. Darbai šioje zonoje turi būti vykdomi ir organizuojami taip, kad būtų užtikrintas šių vamzdynų stabilumas, bei nepažeidžiamumas.

Rangovas turi organizuoti darbų vykdymą taip, kad nebūtų pažeista privačių ir valstybinių įstaigų nuosavybė, privati gyventojų nuosavybė. Pažeidus ar kitaip sugadinus tretiesiems asmenims priklausantį turtą, Rangovas jį privalo atstatyti ir sutvarkyti arba kompensuoti padarytus nuostolius.

Trasų nužymėjimą Rangovas privalo vykdyti griežtai pagal Rangovo parengtą ir Užsakovo patvirtintą projektą.

Teritorijose, kur yra esamos požeminės komunikacijos, o ypač elektros, kontrolės kabeliai, kanalai, Rangovui reikėtų imtis visų atsargumo priemonių dirbant su žemės kasimo įrenginiais. Tose zonose, kur pavojus pažeisti tokius įrenginius yra realus, kasimo darbus reikia atlikti rankiniu būdu. Žemės kasimo mašinų panaudojimas tokiose zonose, kur tie įrenginiai veikia, galimas tik leidus tų komunikacijų savininkams.

Vykdant kasimo darbus šalia požeminių įrenginių, pamatų, šulinių, kanalų, komunikacijų ir kelių, juos reikia sutvirtinti atitinkamomis palaikančiosiomis laikinosiomis konstrukcijomis arba įrengti klojinius (įtvarus).

Tuo atveju, kai Rangovas, atlikdamas požeminius darbus, aptinka su projekto brėžiniuose nenurodytais įrenginiais arba inžinerinėmis komunikacijomis, jis privalo nedelsiant informuoti Inžinierių (statybos techninę priežiūros inžinierių) ir nurodytais būdais apsaugoti, išlaikyti arba pašalinti minėtus įrenginius arba komunikacijas. Tokių inžinerinių komunikacijų ir/ar įrenginių išsaugojimas arba pašalinimas turi būti atlikti Rangovo sąskaita, rangos sutarties kainos ribose. Darbai šioje zonoje bus tęsiami tik po to, kai bus įvykdyti visi Inžinieriaus nurodymai dėl aptiktų inžinerinių komunikacijų ir/ar įrenginių išsaugojimo arba pašalinimo.

Visos žemės darbų zonos turi būti aptvertos ir įrengti įspėjimo ženklai, informuojantys apie tai, jog netoliese yra pavojaus zona.

Griaunant požeminius ir antžeminius objektus, kurie yra nurodyti brėžiniuose arba Rangovo paruoštuose darbų vykdymo projektuose, turi būti nurodytas minimalus jų pašalinimo gylis. Kai numatomi griauti objektai netrukdo būsimai statybai, tai požeminė jų dalis pašalinama apie 60 cm gylio nuo planiruojamo paviršiaus. Kai statinys trukdo Darbų atlikimui, tai jis turi būti pašalintas pilnai arba 60 cm žemiau projektuojamo statinio dugno.

9. Išpildomoji dokumentacija.

Rangovas turi parengti visą reikiamą dokumentaciją pagal STR 1.05.01:2017 reikalavimus.
Išpildomoji nuotekų tinklų dokumentacija apima inžinerinių sistemų brėžinius, požeminių inžinerinių tinklų kontrolines geodezinės nuotraukas, kadastrinius matavimus ir kitą dokumentaciją atspindinčią paklotus naujus nuotekų tinklus, bei dokumentaciją, būtiną Statinio pripažinimui tinkamu naudoti. Rangovas turi gauti Inžinieriaus pritarimą dėl išpildomosios dokumentacijos turinio.

Prieš paslėptų darbų uždengimą Inžinieriui turi būti pateikta paslepiamų darbų išpildomoji dokumentacija. Kita dokumentacija turi būti pateikta Inžinieriui prieš pradedant baigiamuosius bandymus kaip nurodyta Sutartyje.

Kiekvienas išpildomosios dokumentacijos brėžinys bei techninės specifikacijos turi būti pasirašytas statinio statybų vadovo ir techninės priežiūros vadovo (Inžinieriaus) su žyma „TAIP PASTATYTA“.

- Pozi-cija, eil.Nr	Pavadinimas ir techninės charakteristikos	Žymuo (tipas, markė arba techn.spec.žymuo)	Mato vnt.	Kiekis	Papildomi duomenys
Medžiagų ir įrengimų parinkimas, tiekimas, montavimas, hidraulinis išbandymas ir perdavimas užsakovui (pagal TS reikalavimus)					
	Gustaičio g. buitinės nuotekos				
1.	**PE RC slėginiai D200mm** PN10 vamzdžiai su riebokšliais, tarpinėmis, reikalingomis fasoninėmis dalimis, jungtimis ir jų betranšėjinis paklojimas	TS-1/2.5/5	m1	166,0	
2.	**PVC šulinys D600**, H iki 2,0m komplekte su visomis reikalingomis jungtimis (kinetė, sandarinimo žiedai, gofruotas vamzdis, betoninis kūgis apkrovos mažinimui) ir tarpinėmis	TS-2.6	vnt	3	
3.	**PVC šulinys D425**, H iki 2,0m komplekte su visomis reikalingomis jungtimis (kinetė, sandarinimo žiedai, gofruotas vamzdis, betoninis kūgis apkrovos mažinimui) ir tarpinėmis	TS-2.6	vnt	5	
4.	Kalaus ketaus šulinio **dangtis D600**, plaukiojančio tipo, rakinamas, apkrovos klasei D400	TS-4	vnt	3	
5.	Kalaus ketaus šulinio **dangtis D425**, plaukiojančio tipo, rakinamas, apkrovos klasei D400	TS-2.6	vnt	5	
6.	Šulinio nužymėjimo lentelė ant stulpelio	TS-3	vnt	8	
7.	Pakloto vamzdyno D200, išbandymas, sandūrų peržiūra televizine kamera	TS-2.8	m	166,0	
8.	Pasijungimas prie esamo PVC D425 šulinio		vnt	1	

0	2026	Statybos leidimui, konkursui
Laida	Išleidimo data	Laidos statusas, keitimo priežastis (jei taikoma)

Atestato nr.	UAB „PATVANKA“			Statinio projekto pavadinimas Nuotekų šalinimo tinklų (inžinerinių tinklų grupės), kitos paskirties (nuotekų siurblinių) statinių (kitų inžinerinių statinių grupės) Sodo g., Sodo skg., Nartelio g., Žiedo g., Parko g., Liepų g., Gustaičių g., Šešupės g., Naujakurių g., Dovinės g., Jazminų g., Vingio g., Netičkampio k., Liudvinavo sen. Marijampolės savivaldybėje, projektas	
				Statinio numeris ir pavadinimas	
12930	PV	G.Kemzūra			
24019	PDV VN	I.Kupstienė			
				Dokumento pavadinimas Nuotekų tinklai Gustaičio g. Sanaudų žiniaraštis	Laid 0
lt	Statytojas ir (arba) užsakovas UAB "Sūduvos vandenys“ Kodas:151104226			Dokumento žymuo 25-37-TDP-VN.SŽ-01	Lap 1 / Lap 2

- Pozi-cija, eil.Nr	Pavadinimas ir techninės charakteristikos	Žymuo (tipas, markė arba techn.spec.žymuo)	Mato vnt.	Kiekis	Papildomi duomenys
	Buitinių nuotekų išvadų įrengimas Gustaičio g.				
9.	**PE RC slėginiai D160mm** PN10 vamzdžiai su riebokšliais, tarpinėmis, reikalingomis fasoninėmis dalimis, jungtimis ir jų betranšėjinis paklojimas	TS-1/2.5/5	m1	25,0	
10.	**PE RC slėginiai D160mm** PN10 vamzdžiai su riebokšliais, tarpinėmis, reikalingomis fasoninėmis dalimis, jungtimis ir jų paklojimas tranšėjoje iki 2,0m.	TS-1/2.5/2.7/7	m1	8,0	
11.	**PVC šulinys D425**, H iki 1,20m komplekte su visomis reikalingomis jungtimis (kinetė, sandarinimo žiedai, gofruotas vamzdis, betoninis kūgis apkrovos mažinimui) ir tarpinėmis	TS-2.6	vnt	4	
12.	**PVC šulinys D425**, H iki 2,0m komplekte su visomis reikalingomis jungtimis (kinetė, sandarinimo žiedai, gofruotas vamzdis, betoninis kūgis apkrovos mažinimui) ir tarpinėmis	TS-2.6	vnt	6	
13.	**Apvalus ketinis dangtis D425** važiuojamajai daliai su pritvirtintu teleskopiniu vamzdžiu (apkrova D400)	TS-2.6	vnt	10	
14.	Išvado nužymėjimo ženkliukas	TS-3	vnt	10	
15.	Pakloto vamzdyno D160 išbandymas	TS-2.8	m	33,0	
16.	Pasijungimas prie esamo šulinio		vnt	10	

Visos nurodytos medžiagos turi būti montuojamos laikantis LR galiojančių normatyvinių dokumentų reikalavimų. Visi darbai, reikalingi statybos darbų užbaigimui ir tinkamam pastato eksploatavimui turi būti atlikti, nepriklausomai nuo to, yra nurodyti šiame dokumente ar ne.

- Pozi-cija, eil.Nr	Pavadinimas ir techninės charakteristikos	Žymuo (tipas, markė arba techn.spec.žymuo)	Mato vnt.	Kiekis	Papildomi duomenys
Medžiagų ir įrengimų parinkimas, tiekimas, montavimas, hidraulinis išbandymas ir perdavimas užsakovui (pagal TS reikalavimus)					
	Naujakurių g. buitinės nuotekos				
1.	**PE RC slėginiai D200mm** PN10 vamzdžiai su riebokšliais, tarpinėmis, reikalingomis fasoninėmis dalimis, jungtimis ir jų betranšėjinis paklojimas	TS-1/2.5/5	m1	576,0	
2.	Surenkamas **gelžbetoninis šulinys D1500mm** su hidroizoliacija, bendras šulinio aukštis H iki 3,5m su suformuotu betono lataku	TS-3	vnt/m³	3/7,62	
3.	Surenkamas **gelžbetoninis šulinys D1500mm** su hidroizoliacija, bendras šulinio aukštis H iki 4,0m su suformuotu betono lataku	TS-3	vnt/m³	2/6,2	
4.	**PVC šulinys D600**, H iki 2,0m komplekte su visomis reikalingomis jungtimis (kinetė, sandarinimo žiedai, gofruotas vamzdis, betoninis kūgis apkrovos mažinimui) ir tarpinėmis	TS-2.6	vnt	3	
5.	**PVC šulinys D600**, H iki 3,0m komplekte su visomis reikalingomis jungtimis (kinetė, sandarinimo žiedai, gofruotas vamzdis, betoninis kūgis apkrovos mažinimui) ir tarpinėmis	TS-2.6	vnt	6	
6.	**PVC šulinys D425**, H iki 2,0m komplekte su visomis reikalingomis jungtimis (kinetė,	TS-2.6	vnt	1	

- Pozi-cija, eil.Nr	Pavadinimas ir techninės charakteristikos	Žymuo (tipas, markė arba techn.spec.žymuo)	Mato vnt.	Kiekis	Papildomi duomenys
	sandarinimo žiedai, gofruotas vamzdis, betoninis kūgis apkrovos mažinimui) ir tarpinėmis				
7.	**PVC šulinys D425**, H iki 3,0m komplekte su visomis reikalingomis jungtimis (kinetė, sandarinimo žiedai, gofruotas vamzdis, betoninis kūgis apkrovos mažinimui) ir tarpinėmis	TS-2.6	vnt	5	
8.	Kalaus ketaus šulinio **dangtis D700**, plaukiojančio tipo, rakinamas, apkrovos klasei D400	TS-4	vnt	5	
9.	Kalaus ketaus šulinio **dangtis D600**, plaukiojančio tipo, rakinamas, apkrovos klasei D400	TS-4	vnt	9	
10.	Kalaus ketaus šulinio **dangtis D425**, plaukiojančio tipo, rakinamas, apkrovos klasei D400	TS-2.6	vnt	6	
11.	Šulinio nužymėjimo lentelė ant stulpelio	TS-3	vnt	21	
12.	Pakloto vamzdyno D200, išbandymas, sandūrų peržiūra televizine kamera	TS-2.8	m	576,0	
	Buitinių nuotekų išvadų įrengimas Naujakurių g.				
13.	**PE RC slėginiai D160mm** PN10 vamzdžiai su riebokšliais, tarpinėmis, reikalingomis fasoninėmis dalimis, jungtimis ir jų betranšėjinis paklojimas	TS-1/2.5/5	m1	33,50	
14.	**PE RC slėginiai D160mm** PN10 vamzdžiai su riebokšliais, tarpinėmis, reikalingomis fasoninėmis dalimis, jungtimis ir jų paklojimas tranšėjoje iki 2,0m.	TS-1/2.5/2.7/7	m1	20,0	
15.	**PVC šulinys D425**, H iki 2,0m komplekte su visomis reikalingomis jungtimis (kinetė, sandarinimo žiedai, gofruotas vamzdis, betoninis kūgis apkrovos mažinimui) ir tarpinėmis	TS-2.6	vnt	5	
16.	**PVC šulinys D425**, H iki 3,0m komplekte su visomis reikalingomis jungtimis (kinetė, sandarinimo žiedai, gofruotas vamzdis, betoninis kūgis apkrovos mažinimui) ir tarpinėmis	TS-2.6	vnt	6	
17.	**Apvalus ketinis dangtis D425** važiuojamajai	TS-2.6	vnt	11	

- Pozi-cija, eil.Nr	Pavadinimas ir techninės charakteristikos	Žymuo (tipas, markė arba techn.spec.žymuo)	Mato vnt.	Kiekis	Papildomi duomenys
	daliai su pritvirtintu teleskopiniu vamzdžiu (apkrova D400)				
18.	Išvado nužymėjimo ženkliukas	TS-3	vnt	11	
19.	Pakloto vamzdyno D160 išbandymas	TS-2.8	m	53,5	
20.	Pasijungimas prie esamo šulinio		vnt	11	

Visos nurodytos medžiagos turi būti montuojamos laikantis LR galiojančių normatyvinių dokumentų reikalavimų. Visi darbai, reikalingi statybos darbų užbaigimui ir tinkamam pastato eksploatavimui turi būti atlikti, nepriklausomai nuo to, yra nurodyti šiame dokumente ar ne.

- Pozi-cija, eil.Nr	Pavadinimas ir techninės charakteristikos	Žymuo (tipas, markė arba techn.spec.žymuo)	Mato vnt.	Kiekis	Papildomi duomenys
Medžiagų ir įrengimų parinkimas, tiekimas, montavimas, hidraulinis išbandymas ir perdavimas užsakovui (pagal TS reikalavimus)					
	Dovinės g., Jazminų g. buitinės nuotekos				
1.	**PE RC slėginiai D200mm** PN10 vamzdžiai su riebokšliais, tarpinėmis, reikalingomis fasoninėmis dalimis, jungtimis ir jų betranšėjinis paklojimas	TS-1/2.5/5	m1	391,0	
2.	Surenkamas **gelžbetoninis šulinys D1500mm** su hidroizoliacija, bendras šulinio aukštis H iki 5,0m su suformuotu betono lataku	TS-3	vnt/m³	5/17,5	
3.	**PVC šulinys D600**, H iki 2,0m komplekte su visomis reikalingomis jungtimis (kinetė, sandarinimo žiedai, gofruotas vamzdis, betoninis kūgis apkrovos mažinimui) ir tarpinėmis	TS-2.6	vnt	2	
4.	**PVC šulinys D600**, H iki 3,0m komplekte su visomis reikalingomis jungtimis (kinetė, sandarinimo žiedai, gofruotas vamzdis, betoninis kūgis apkrovos mažinimui) ir tarpinėmis	TS-2.6	vnt	6	
5.	**PVC šulinys D600**, H iki 4,0m komplekte su visomis reikalingomis jungtimis (kinetė, sandarinimo žiedai, gofruotas vamzdis, betoninis kūgis apkrovos mažinimui) ir tarpinėmis	TS-2.6	vnt	1	
6.	**PVC šulinys D425**, H iki 3,0m komplekte su	TS-2.6	vnt	5	

- Pozi-cija, eil.Nr	Pavadinimas ir techninės charakteristikos	Žymuo (tipas, markė arba techn.spec.žymuo)	Mato vnt.	Kiekis	Papildomi duomenys
	visomis reikalingomis jungtimis (kinetė, sandarinimo žiedai, gofruotas vamzdis, betoninis kūgis apkrovos mažinimui) ir tarpinėmis				
7.	Kalaus ketaus šulinio **dangtis D700**, plaukiojančio tipo, rakinamas, apkrovos klasei D400	TS-4	vnt	3	
8.	Kalaus ketaus šulinio **dangtis D600**, plaukiojančio tipo, rakinamas, apkrovos klasei D400	TS-4	vnt	9	
9.	Kalaus ketaus šulinio **dangtis D425**, plaukiojančio tipo, rakinamas, apkrovos klasei D400	TS-4	vnt	5	
10.	Kritimų iš PVC movinių vamzdžių D200mm su reikalingomos fasoninėmis dalimis įrengimas šulinyje, Hkr 1,80m, su vamzdžio tvirtinimu	TS-2.3/2.4/2.7	vnt	1	
11.	Šulinio nužymėjimo lentelė ant stulpelio	TS-3	vnt	17	
12.	Pakloto vamzdyno D200, išbandymas, sandūrų peržiūra televizine kamera	TS-2.8	m	391,0	
	Buitinių nuotekų išvadų įrengimas Dovinės g.				
13.	**PE RC slėginiai D160mm** PN10 vamzdžiai su riebokšliais, tarpinėmis, reikalingomis fasoninėmis dalimis, jungtimis ir jų betranšėjinis paklojimas	TS-1/2.5/5	m1	36,0	
14.	**PE RC slėginiai D160mm** PN10 vamzdžiai su riebokšliais, tarpinėmis, reikalingomis fasoninėmis dalimis, jungtimis ir jų paklojimas tranšėjoje iki 2,0m.	TS-1/2.5/2.7/7	m1	2,0	
15.	**PVC šulinys D425**, H iki 3,0m komplekte su visomis reikalingomis jungtimis (kinetė, sandarinimo žiedai, gofruotas vamzdis, betoninis kūgis apkrovos mažinimui) ir tarpinėmis	TS-2.6	vnt	9	
16.	**Apvalus ketinis dangtis D425** važiuojamajai daliai su pritvirtintu teleskopiniu vamzdžiu (apkrova D400)	TS-4	vnt	9	
17.	Išvado nužymėjimo ženkliukas	TS-3	vnt	9	
18.	Pakloto vamzdyno D160 išbandymas	TS-2.8	m	36,0	
19.	Pasijungimas prie esamo PVC D425 šulinio		vnt	9	
20.	Pasijungimas prie esamo G/B šulinio		vnt	2	

- Pozi-cija, eil.Nr	Pavadinimas ir techninės charakteristikos	Žymuo (tipas, markė arba techn.spec.žymuo)	Mato vnt.	Kiekis	Papildomi duomenys
21.	Kritimų iš PVC movinių vamzdžių D160mm su reikalingomos fasoninėmis dalimis įrengimas šulinyje, Hkr iki 2,0m, su vamzdžio tvirtinimu	TS-2.3/2.4/2.7	vnt	2	
22.	Kritimų iš PVC movinių vamzdžių D160mm su reikalingomos fasoninėmis dalimis įrengimas šulinio išorėje, Hkr iki 1,20m, su vamzdžio tvirtinimu	TS-2.3/2.4/2.7	vnt	1	

Visos nurodytos medžiagos turi būti montuojamos laikantis LR galiojančių normatyvinių dokumentų reikalavimų. Visi darbai, reikalingi statybos darbų užbaigimui ir tinkamam pastato eksploatavimui turi būti atlikti, nepriklausomai nuo to, yra nurodyti šiame dokumente ar ne.

- Pozi-cija, eil.Nr	Pavadinimas ir techninės charakteristikos	Žymuo (tipas, markė arba techn.spec.žymuo)	Mato vnt.	Kiekis	Papildomi duomenys
Medžiagų ir įrengimų parinkimas, tiekimas, montavimas, hidraulinis išbandymas ir perdavimas užsakovui (pagal TS reikalavimus)					
	Vingio g. buitinės nuotekos				
1.	**PE RC slėginiai D200mm** PN10 vamzdžiai su riebokšliais, tarpinėmis, reikalingomis fasoninėmis dalimis, jungtimis ir jų betranšėjinis paklojimas	TS-1/2.5/5	m1	260,0	
2.	Surenkamas **gelžbetoninis šulinys D1500mm** su hidroizoliacija, bendras šulinio aukštis H iki 3,2m su suformuotu betono lataku	TS-3	vnt/m³	1 /2,2	
3.	**PVC šulinys D600**, H iki 2,0m komplekte su visomis reikalingomis jungtimis (kinetė, sandarinimo žiedai, gofruotas vamzdis, betoninis kūgis apkrovos mažinimui) ir tarpinėmis	TS-2.6	vnt	1	
4.	**PVC šulinys D600**, H iki 3,0m komplekte su visomis reikalingomis jungtimis (kinetė, sandarinimo žiedai, gofruotas vamzdis, betoninis kūgis apkrovos mažinimui) ir tarpinėmis	TS-2.6	vnt	6	
5.	Kalaus ketaus šulinio **dangtis D700**, plaukiojančio tipo, rakinamas, apkrovos klasei D400	TS-4	vnt	1	
6.	Kalaus ketaus šulinio **dangtis D600**, plaukiojančio tipo, rakinamas, apkrovos klasei D400	TS-4	vnt	7	
7.	Šulinio nužymėjimo lentelė ant stulpelio	TS-3	vnt	8	
8.	Pakloto vamzdyno D200, išbandymas,	TS-2.8	m	260,0	

0	2026	Statybos leidimui, konkursui
Laida	Išleidimo data	Laidos statusas, keitimo priežastis (jei taikoma)

Atestato nr.	UAB „PATVANKA“			Statinio projekto pavadinimas Nuotekų šalinimo tinklų (inžinerinių tinklų grupės), kitos paskirties (nuotekų siurblinių) statinių (kitų inžinerinių statinių grupės) Sodo g., Sodo skg., Nartelio g., Žiedo g., Parko g., Liepų g., Gustaičių g., Šešupės g., Naujakurių g., Dovinės g., Jazminų g., Vingio g., Netičkampio k., Liudvinavo sen. Marijampolės savivaldybėje, projektas	
				Statinio numeris ir pavadinimas	
12930	PV	G.Kemzūra			
24019	PDV VN	I.Kupstienė			
				Dokumento pavadinimas Nuotekų tinklai Vingio g. Sanaudų žiniaraštis	Laid 0
lt	Statytojas ir (arba) užsakovas UAB "Sūduvos vandenys“ Kodas:151104226			Dokumento žymuo 25-37-TDP-VN.SŽ-04	Lap 1 Lap 3

- Pozi-cija, eil.Nr	Pavadinimas ir techninės charakteristikos	Žymuo (tipas, markė arba techn.spec.žymuo)	Mato vnt.	Kiekis	Papildomi duomenys
	sandūrų peržiūra televizine kamera				
	Vingio g. slėginės buitinės nuotekos				
9.	**PE RC slėginiai D90mm** PN10 vamzdžiai su riebokšliais, tarpinėmis, reikalingomis fasoninėmis dalimis, jungtimis ir jų betranšėjinis paklojimas	TS-1/2.5/5	m1	473,0	
10.	Surenkamas **gelžbetoninis šulinys D1500mm** (slėgio gęsinimas) su hidroizoliacija, bendras šulinio aukštis H iki 2,20m su suformuotu betono lataku, su plieno plokšte 500x700x12	TS-3	vnt/m³	1/1,8	
11.	Kalaus ketaus šulinio **dangtis D700**, plaukiojančio tipo, rakinamas, apkrovos klasei D400	TS-4	vnt	1	
12.	**PVC šulinys D600**, H iki 2,0m komplekte su visomis reikalingomis jungtimis (kinetė, sandarinimo žiedai, gofruotas vamzdis, betoninis kūgis apkrovos mažinimui) ir tarpinėmis	TS-2.6	vnt	1	
13.	Kalaus ketaus šulinio **dangtis D600**, plaukiojančio tipo, rakinamas, apkrovos klasei D400	TS-4	vnt	1	
14.	Šulinio nužymėjimo lentelė ant stulpelio	TS-3	vnt	2	
15.	Pakloto vamzdyno D90, išbandymas, sandūrų peržiūra televizine kamera	TS-2.8	m	473,0	
	Komplektinė nuotekų siurblinė NS-02				
16.	Komplektinė nuotekų siurblinė su nešmenų atskyrimo sistema: Siurblinės talpa iš HD-PE Dn*H=2000*3400mm, su apšiltintu rakinamu dangčiu, lipynėmis, ventiliacijos vamzdžiais Dn110mm 3vnt (su kaminėliais), angliniu filtru Dn100mm-1vnt; nešmenų atskyrimo kameromis-2vnt, sausai montuojamais buitinių nuotekų siurbliais Q=18,0m3/val, H=17,0m - 2vnt; drenažiniu siurbliu, įtekėjimo D200mm ir slėginiu D90mm atvamzdžiais, atvamzdžiais el. kabeliams 2vnt; slėginiais vamzdynais, reikalinga armatūra; intarpu debitomačiui	TS-6.2	kompl	1	

- Pozi-cija, eil.Nr	Pavadinimas ir techninės charakteristikos	Žymuo (tipas, markė arba techn.spec.žymuo)	Mato vnt.	Kiekis	Papildomi duomenys
	Dn80mm (specifikuojamas PVA dalyje), tarpflanšine peiline sklende Dn200mm su prailginimo velenu ir kapa, flanšiniu adapteriu Dn200mm savitakinio vamzdžio pajungimui				
17.	PE vamzdžiai D110mm ventiliacijos vamzdynui su reikalingomis fasoninėmis dalimis, jungtimis ir sumontavimas grunte	TS-1/2.5	m	7,0	
18.	Šulinių nužymėjimo ženklai ant stulpelio	TS-3	vnt	1	

Visos nurodytos medžiagos turi būti montuojamos laikantis LR galiojančių normatyvinių dokumentų reikalavimų. Visi darbai, reikalingi statybos darbų užbaigimui ir tinkamam pastato eksploatavimui turi būti atlikti, nepriklausomai nuo to, yra nurodyti šiame dokumente ar ne.

Poz. Eil.Nr.	Pavadinimas ir techninės charakteristikos	Žymuo	Mato vnt.	Kiekis	Kaina	
					vnt	viso kiekio
	Medžiagų ir įrengimų parinkimas, tiekimas, montavimas, hidraulinis išbandymas ir perdavimas užsakovui (pagal TS reikalavimus)					
	-F1- tinklas Sodo g					
1.	**PE RC slėginiai D200mm** PN10 vamzdžiai su riebokšliais, tarpinėmis, reikalingomis fasoninėmis dalimis, jungtimis ir jų betranšėjinis paklojimas	TS-1/2.5/5	m	322,5		
2.	**PVC šulinys D600**, H 3,15m komplekte su visomis reikalingomis jungtimis (kinetė, sandarinimo žiedai, gofruotas vamzdis, betoninis kūgis apkrovos mažinimui) ir tarpinėmis	TS-2.6	vnt	1		
3.	**PVC šulinys D600**, H iki 3,0m komplekte su visomis reikalingomis jungtimis (kinetė, sandarinimo žiedai, gofruotas vamzdis, betoninis kūgis apkrovos mažinimui) ir tarpinėmis	TS-2.6	vnt	6		
4.	**PVC šulinys D425**, H iki 3,0m komplekte su visomis reikalingomis jungtimis (kinetė, sandarinimo žiedai, gofruotas vamzdis, betoninis kūgis apkrovos mažinimui) ir tarpinėmis	TS-2.6	vnt	7		
5.	Plastikinis PE šulinio **dangtis D600**, A15 apkrovai	TS-2.6	vnt	7		
6.	Plastikinis PE šulinio **dangtis D425**, A15 apkrovai	TS-2.6	vnt	7		
	Kritimo įrengimas šulinio išorėje F1-15:					
7.	PVC vamzdžiai moviniai D200 ‚N“ kl.,	TS-2.3/2.4/2.7	m	0,5		
8.	PVC movinis trišakis D200, 45	TS-2.3/2.4/2.7	vnt	1		
9.	PVC movinė kreivė D200, 45º	TS-2.3/2.4/2.7	vnt	3		

0	2026	Statybos leidimui, konkursui
Laida	Išleidimo data	Laidos statusas, keitimo priežastis (jei taikoma)

Atestato nr.	UAB „PATVANKA“			Statinio projekto pavadinimas Nuotekų šalinimo tinklų (inžinerinių tinklų grupės), kitos paskirties (nuotekų siurblinių) statinių (kitų inžinerinių statinių grupės) Sodo g., Sodo skg., Nartelio g., Žiedo g., Parko g., Liepų g., Gustaičių g., Šešupės g., Naujakurių g., Dovinės g., Jazminų g., Vingio g., Netičkampio k., Liudvinavo sen. Marijampolės savivaldybėje, projektas	
				Statinio numeris ir pavadinimas	
12930	PV	G.Kemzūra			
3739	VN PDV	I.Nėniūtė			
				Dokumento pavadinimas Sanaudų žiniaraštis Sodo g.	Lai- 0
It	Statytojas ir (arba) užsakovas UAB "Sūduvos vandenys“ Kodas:151104226			Dokumento žymuo 25-37-TDP-VN.SŽ-05	La- 1 / Lapų 3

Poz. Eil.Nr.	Pavadinimas ir techninės charakteristikos	Žymuo	Mato vnt.	Kiekis	Kaina	
					vnt	viso kiekio
10	Jungtis „in situ“ D200	TS-2.3/2.4/2.7	vnt	2		
11	Šulinio nužymėjimo lentelė ant stulpelio	TS-3	vnt	14		
12	Pakloto vamzdyno D200 išbandymas, sandūrų peržiūra televizine kamera	TS-2.8	kompl	1		
	-F1- tinklas ***išvadų pajungimas Sodo g***					
13	**PE RC slėginiai D160mm** PN10 vamzdžiai su riebokšliais, tarpinėmis, reikalingomis fasoninėmis dalimis, jungtimis ir jų betranšėjinis paklojimas	TS-1/2.5/5	m1	70,5		
14	**PE RC slėginiai D160mm** PN10 vamzdžiai su riebokšliais, tarpinėmis, reikalingomis fasoninėmis dalimis, jungtimis ir jų paklojimas tranšėjoje iki 2,0m.	TS-1/2.5/2.7/7	m1	2,5		
15	**PVC šulinys D425**, H iki 2,3m komplekte su visomis reikalingomis jungtimis (kinetė, sandarinimo žiedai, gofruotas vamzdis, betoninis kūgis apkrovos mažinimui) ir tarpinėmis	TS-2.6	vnt	7		
16	Plastikinis PE šulinio **dangtis D425**, A15 apkrovai	TS-2.6	vnt	7		
	Kritimo įrengimas plastikinio šulinio išorėje F1-12,14,15:					
17	PVC vamzdžiai moviniai D160 ‚N“ kl.,	TS-2.3/2.4/2.7	m	3		
18	PVC movinis trišakis D160, 45	TS-2.3/2.4/2.7	vnt	3		
19	PVC movinė kreivė D160, 45º	TS-2.3/2.4/2.7	vnt	9		
20	Jungtis „in situ“ D160	TS-2.3/2.4/2.7	vnt	3		
21	Protarpinis trumpo tipo D160	TS-3	vnt	1		
22	Šulinio nužymėjimo lentelė ant stulpelio	TS-3	vnt	7		
23	Pakloto vamzdyno D160 išbandymas, sandūrų peržiūra televizine kamera	TS-2.8	kompl	1		
	-FS1- tinklas Sodo g					
24	**PE RC slėginiai D90mm** PN10 vamzdžiai su riebokšliais, tarpinėmis, reikalingomis fasoninėmis dalimis, jungtimis ir jų betranšėjinis paklojimas	TS-1/2.5/5	m	340,0		
25	**PE RC slėginiai D200mm** PN10 vamzdžiai su riebokšliais, tarpinėmis, reikalingomis fasoninėmis dalimis, jungtimis ir jų betranšėjinis paklojimas	TS-1/2.5/5	m	8,60		
26	Slėgio gesinimo šulinys plastikinis D625mm, Hb-2,20m, , Dsl-90mm, Dsav-200mm F1-5	TS-3	kompl	1		

Poz. Eil.Nr.	Pavadinimas ir techninės charakteristikos	Žymuo	Mato vnt.	Kiekis	Kaina	
					vnt	viso kiekio
27	Kalaus ketaus šulinio **dangtis D700**, plaukiojančio tipo, rakinamas, apkrovos klasei D400	TS-4	vnt	1		
28	Šulinių nužymėjimo ženklai ant stulpelio	TS-3	vnt	1		
29	Pakloto vamzdyno D90-200 išbandymas	TS-2.8	kompl	1		
	Komplektinė nuotekų siurblinė NS-01					
30	Komplektinė nuotekų siurblinė su nešmenų atskyrimo sistema: Siurblinės talpa iš HD-PE Dn*H=2000*3750mm, su apšiltintu rakinamu dangčiu, lipynėmis, ventiliacijos vamzdžiais Dn110mm 3vnt (su kaminėliais), angliniu filtru Dn100mm-1vnt; nešmenų atskyrimo kameromis-2vnt, sausai montuojamais buitinių nuotekų siurbliais Q=18,0m3/val, H=10,0m - 2vnt; drenažiniu siurbliu, įtekėjimo D200mm ir slėginiu D90mm atvamzdžiais, atvamzdžiais el. kabeliams 2vnt; slėginiais vamzdynais, reikalinga armatūra; intarpu debitomačiui Dn80mm (specifikuojamas PVA dalyje), tarpflanšine peiline sklende Dn200mm su prailginimo velenu ir kapa, flanšiniu adapteriu Dn200mm savitakinio vamzdžio pajungimui	TS-6.2	kompl	1		
31	PE vamzdžiai D110mm ventiliacijos vamzdynui su reikalingomis fasoninėmis dalimis, jungtimis ir sumontavimas grunte	TS-1/2.5	m	7,0		
32	Šulinių nužymėjimo ženklai ant stulpelio	TS-3	vnt	1		

Visos nurodytos medžiagos turi būti montuojamos laikantis LR galiojančių normatyvinių dokumentų reikalavimų. Visi darbai, reikalingi statybos darbų užbaigimui ir tinkamam pastato eksploatavimui turi būti atlikti, nepriklausomai nuo to, yra nurodyti šiame dokumente ar ne

Poz. Eil.Nr.	Pavadinimas ir techninės charakteristikos	Žymuo	Mato vnt.	Kiekis	Kaina	
					vnt	viso kiekio
	Medžiagų ir įrengimų parinkimas, tiekimas, montavimas, hidraulinis išbandymas ir perdavimas užsakovui (pagal TS reikalavimus)					
	-F1- tinklas Nartelio g					
1.	**PE RC slėginiai D200mm** PN10 vamzdžiai su riebokšliais, tarpinėmis, reikalingomis fasoninėmis dalimis, jungtimis ir jų betranšėjinis paklojimas	TS-1/2.5/5	m	98,0		
2.	Surenkamas **gelžbetoninis šulinys D1500mm** su hidroizoliacija, bendras šulinio aukštis H iki 3,15m su suformuotu betono lataku	TS-3	vnt/m³	1/ 2,80		
3.	Kalaus ketaus šulinio **dangtis D700**, plaukiojančio tipo, rakinamas, apkrovos klasei D400	TS-4	vnt	1		
	PVC šulinys D600, H iki 3,0m komplekte su visomis reikalingomis jungtimis (kinetė, sandarinimo žiedai, gofruotas vamzdis, betoninis kūgis apkrovos mažinimui) ir tarpinėmis	TS-2.6	vnt	2		
	Kalaus ketaus šulinio **dangtis D600**, plaukiojančio tipo, rakinamas, apkrovos klasei D400	TS-4	vnt	2		
4.	Šulinio nužymėjimo lentelė ant stulpelio	TS-3	vnt	3		
5.	Pakloto vamzdyno D200, išbandymas, sandūrų peržiūra televizine kamera	TS-2.8	kompl	1		
	-F1- tinklas išvadų pajungimas Nartelio g					
6.	**PE RC slėginiai D160mm** PN10 vamzdžiai su riebokšliais, tarpinėmis, reikalingomis fasoninėmis dalimis, jungtimis ir jų betranšėjinis paklojimas	TS-1/2.5/5	m1	33,0		
7.	**PE RC slėginiai D160mm** PN10 vamzdžiai su riebokšliais, tarpinėmis,	TS-2.3/2.4/2.7	m1	5,5		

0	2026	Statybos leidimui, konkursui		
Laida	Išleidimo data	Laidos statusas, keitimo priežastis (jei taikoma)		
Atestato nr.	UAB „PATVANKA“		Statinio projekto pavadinimas Nuotekų šalinimo tinklų (inžinerinių tinklų grupės), kitos paskirties (nuotekų siurblinių) statinių (kitų inžinerinių statinių grupės) Sodo g., Sodo skg., Nartelio g., Žiedo g., Parko g., Liepų g., Gustaičių g., Šešupės g., Naujakurių g., Dovinės g., Jazminų g., Vingio g., Netičkampio k., Liudvinavo sen. Marijampolės savivaldybėje, projektas	
			Statinio numeris ir pavadinimas	
12930	PV	G.Kemzūra		
3739	VN PDV	I.Nėniūtė		
			Dokumento pavadinimas Sanaudų žiniaraštis Nartelio g.	Lai- 0
It	Statytojas ir (arba) užsakovas UAB "Sūduvos vandenys“ Kodas:151104226		Dokumento žymuo 25-37-TDP-VN.SŽ-06	La- 1 / Lapų 2

Poz. Eil.Nr.	Pavadinimas ir techninės charakteristikos	Žymuo	Mato vnt.	Kiekis	Kaina	
					vnt	viso kiekio
	reikalingomis fasoninėmis dalimis, jungtimis ir jų paklojimas tranšėjoje iki 2,0m.					
8.	**PVC šulinys D425**, H iki 2,3m komplekte su visomis reikalingomis jungtimis (kinetė, sandarinimo žiedai, gofruotas vamzdis, betoninis kūgis apkrovos mažinimui) ir tarpinėmis	TS-2.6	vnt	4		
9.	Plastikinis PE šulinio **dangtis D425**, A15 apkrovai	TS-2.6	vnt	4		
10	**Kritimo įrengimas** plastikinio šulinio išorėje F1-18:					
11	PVC vamzdžiai moviniai D160 ‚N“ kl.,	TS-2.3/2.4/2.7	m	1		
12	PVC movinis trišakis D160, 45	TS-2.3/2.4/2.7	vnt	1		
13	PVC movinė kreivė D160, 45º	TS-2.3/2.4/2.7	vnt	3		
14	Jungtis „in situ“ D160	TS-2.3/2.4/2.7	vnt	1		
15	Šulinio nužymėjimo lentelė ant stulpelio	TS-3	vnt	4		
16	Pakloto vamzdyno D160 išbandymas	TS-2.8	kompl	1		

Visos nurodytos medžiagos turi būti montuojamos laikantis LR galiojančių normatyvinių dokumentų reikalavimų. Visi darbai, reikalingi statybos darbų užbaigimui ir tinkamam pastato eksploatavimui turi būti atlikti, nepriklausomai nuo to, yra nurodyti šiame dokumente ar ne

Poz. Eil.Nr.	Pavadinimas ir techninės charakteristikos	Žymuo	Mato vnt.	Kiekis	Kaina	
					vnt	viso kiekio
	Medžiagų ir įrengimų parinkimas, tiekimas, montavimas, hidraulinis išbandymas ir perdavimas užsakovui (pagal TS reikalavimus)					
	-F1- tinklas Šešupės g					
1.	**PE RC slėginiai D200mm** PN10 vamzdžiai su riebokšliais, tarpinėmis, reikalingomis fasoninėmis dalimis, jungtimis ir jų betranšėjinis paklojimas	TS-1/2.5/5	m	434,3		
2.	Surenkamas **gelžbetoninis šulinys D1500mm** su hidroizoliacija, bendras šulinio aukštis H nuo 3,0 iki 4,00m su suformuotu betono lataku	TS-3	vnt/m³	10/29,8		
3.	**PVC šulinys D600**, H iki 3,0m komplekte su visomis reikalingomis jungtimis (kinetė, sandarinimo žiedai, gofruotas vamzdis, betoninis kūgis apkrovos mažinimui) ir tarpinėmis	TS-2.6	vnt	5		
4.	Kalaus ketaus šulinio **dangtis D700**, rakinamas, apkrovos klasei B125	TS-4	vnt	10		
5.	Plastikinis PE šulinio **dangtis D600**, A15 apkrovai	TS-2.6	vnt	5		
6.	Šulinio nužymėjimo lentelė ant stulpelio	TS-3	vnt	15		
7.	Pakloto vamzdyno D200, išbandymas, sandūrų peržiūra televizine kamera	TS-2.8	kompl	1		
	-F1- tinklas išvadų pajungimas Šešupės g					
8.	**PE RC slėginiai D160mm** PN10 vamzdžiai su riebokšliais, tarpinėmis, reikalingomis fasoninėmis dalimis, jungtimis ir jų betranšėjinis paklojimas	TS-1/2.5/5	m1	99,40		
9.	**PE RC slėginiai D160mm** PN10 vamzdžiai su riebokšliais, tarpinėmis, reikalingomis fasoninėmis dalimis,	TS-1/2.5/2.7/7	m1	28,80		

0	2026	Statybos leidimui, konkursui			
Laida	Išleidimo data	Laidos statusas, keitimo priežastis (jei taikoma)			
Atestato nr.	UAB „PATVANKA“		Statinio projekto pavadinimas Nuotekų šalinimo tinklų (inžinerinių tinklų grupės), kitos paskirties (nuotekų siurblinių) statinių (kitų inžinerinių statinių grupės) Sodo g., Sodo skg., Nartelio g., Žiedo g., Parko g., Liepų g., Gustaičių g., Šešupės g., Naujakurių g., Dovinės g., Jazminų g., Vingio g., Netičkampio k., Liudvinavo sen. Marijampolės savivaldybėje, projektas		
			Statinio numeris ir pavadinimas		
12930	PV	G.Kemzūra			
3739	VN PDV	I.Nėniūtė			
			Dokumento pavadinimas Sanaudų žiniaraštis Šešupės g.		Lai- 0
It	Statytojas ir (arba) užsakovas UAB "Sūduvos vandenys“ Kodas:151104226		Dokumento žymuo 25-37-TDP-VN.SŽ-07	La- 1	Lapų 3

Poz. Eil.Nr.	Pavadinimas ir techninės charakteristikos	Žymuo	Mato vnt.	Kiekis	Kaina	
					vnt	viso kiekio
	jungtimis ir jų paklojimas tranšėjoje iki 2,0m.					
10	**PVC šulinys D425**, H iki 2,0m komplekte su visomis reikalingomis jungtimis (kinetė, sandarinimo žiedai, gofruotas vamzdis, betoninis kūgis apkrovos mažinimui) ir tarpinėmis	TS-2.6	vnt	10		
11	**PVC šulinys D425**, H iki 3,0m komplekte su visomis reikalingomis jungtimis (kinetė, sandarinimo žiedai, gofruotas vamzdis, betoninis kūgis apkrovos mažinimui) ir tarpinėmis	TS-2.6	vnt	7		
12	Plastikinis PE šulinio **dangtis D425**, A15 apkrovai	TS-2.6	vnt	17		
13	Protarpinis trumpo tipo D160	TS-2.6	vnt	8		
	Kritimo įrengimas šulinio viduje F1-5,8,11,12,14:					
14	PVC vamzdžiai moviniai D160 ‚N“ kl.,	TS-2.3/2.4/2.7	m	9,0		
15	PVC movinis trišakis D160, 90	TS-2.3/2.4/2.7	vnt	7		
16	PVC movinė kreivė D160, 45º	TS-2.3/2.4/2.7	vnt	14		
17	PVC vamzdžio D160mm tvirtinimo apkabos	TS-2.3/2.4/2.7	kg	16,0		
	Kritimo įrengimas plastikinio šulinio išorėje F1-2,6,9:					
18	PVC vamzdžiai moviniai D160 ‚N“ kl.,	TS-2.3/2.4/2.7	m	4,0		
19	PVC movinis trišakis D160, 45	TS-2.3/2.4/2.7	vnt	3		
20	PVC movinė kreivė D160, 45º	TS-2.3/2.4/2.7	vnt	6		
21	Jungtis „in situ“ D160	TS-2.3/2.4/2.7	vnt	3		
22	Šulinio nužymėjimo lentelė ant stulpelio	TS-3	vnt	17		
23	Pakloto vamzdyno D160 išbandymas	TS-2.8	kompl	1		
	-FS1- tinklas Šešupės g					
24	**PE RC slėginiai D90mm** PN10 vamzdžiai su riebokšliais, tarpinėmis, reikalingomis fasoninėmis dalimis, jungtimis ir jų betranšėjinis paklojimas	TS-1/2.5/5	m	734,55		
25	Surenkamas apvalus g/b vandentiekio **šulinys D1500mm** su hidroizoliacija, nevažiuojamoje dalyje, bendras šulinio aukštis Hb=2,50m (FS1-1)	TS-3	vnt/m3	1/1,70		
26	Surenkamas apvalus g/b vandentiekio **šulinys D1500mm** su hidroizoliacija, nevažiuojamoje dalyje, bendras šulinio aukštis Hb=2,70m (FS1-2)	TS-3	vnt/m3	1/1,75		
27	Kalaus ketaus šulinio **dangtis D700**, rakinamas, apkrovos klasei B125	TS-4	vnt	2		
28	Kalaus **ketaus trišakis D80/50mm**	TS-2.5.1	vnt	2		

Poz. Eil.Nr.	Pavadinimas ir techninės charakteristikos	Žymuo	Mato vnt.	Kiekis	Kaina	
					vnt	viso kiekio
29	Kalaus ketaus **flanšinė sklendė** Dn50mm, PN16 trumpo tipo, rankinio valdymo su valdymo ratu	TS-2.5.1	vnt	2		
30	Kalaus ketaus **flanšinė sklendė** Dn80mm, PN16 trumpo tipo, rankinio valdymo su valdymo ratu	TS-2.5.2	vnt	2		
31	**Automatinis nuorinimo vožtuvas** nuotekoms Dn50	TS-2.5.2	vnt	2		
32	PE **virinamas atvamzdis** D90mm su laisvu flanšu Dn80, el mova	TS-2.5	vnt	4		
33	Betonas atramoms šuliniuose C20/25		m3	0,15		
34	Pakloto vamzdyno D90 išbandymas	TS-2.9	kompl	1		
35	Šulinių nužymėjimo ženklai ant stulpelio	TS-3	vnt	2		
	Komplektinė nuotekų siurblinė NS-03					
36	Komplektinė nuotekų siurblinė su nešmenų atskyrimo sistema: Siurblinės talpa iš HD-PE Dn*H=2000*3850mm, su apšiltintu rakinamu dangčiu, lipynėmis, ventiliacijos vamzdžiais Dn110mm 3vnt (su kaminėliais), angliniu filtru Dn100mm-1vnt; nešmenų atskyrimo kameromis-2vnt, sausai montuojamais buitinių nuotekų siurbliais Q=18,0m3/val, H=20,0m - 2vnt; drenažiniu siurbliu, įtekėjimo D200mm ir slėginiu D90mm atvamzdžiais, atvamzdžiais el. kabeliams 2vnt; slėginiais vamzdynais, reikalinga armatūra; intarpu debitomačiui Dn80mm (specifikuojamas PVA dalyje), tarpflanšine peiline sklende Dn200mm su prailginimo velenu ir kapa, flanšiniu adapteriu Dn200mm savitakinio vamzdžio pajungimui	TS-6.2	kompl	1		
37	PE vamzdžiai D110mm ventiliacijos vamzdynui su reikalingomis fasoninėmis dalimis, jungtimis ir sumontavimas grunte	TS-1/2.5	m	7,0		
38	Šulinių nužymėjimo ženklai ant stulpelio	TS-3	vnt	1		

Visos nurodytos medžiagos turi būti montuojamos laikantis LR galiojančių normatyvinių dokumentų reikalavimų. Visi darbai, reikalingi statybos darbų užbaigimui ir tinkamam pastato eksploatavimui turi būti atlikti, nepriklausomai nuo to, yra nurodyti šiame dokumente ar ne

Poz. Eil.Nr.	Pavadinimas ir techninės charakteristikos	Žymuo	Mato vnt.	Kiekis	Kaina	
					vnt	viso kiekio
	Medžiagų ir įrengimų parinkimas, tiekimas, montavimas, hidraulinis išbandymas ir perdavimas užsakovui (pagal TS reikalavimus)					
	-F1- tinklas Parko g					
1.	**PE RC slėginiai D160mm** PN10 vamzdžiai su riebokšliais, tarpinėmis, reikalingomis fasoninėmis dalimis, jungtimis ir jų betranšėjinis paklojimas	TS-1/2.5/5	m	35,60		
2.	**PE RC slėginiai D200mm** PN10 vamzdžiai su riebokšliais, tarpinėmis, reikalingomis fasoninėmis dalimis, jungtimis ir jų betranšėjinis paklojimas	TS-1/2.5/5	m	158,50		
3.	Surenkamas **gelžbetoninis šulinys D1000mm** su hidroizoliacija, bendras šulinio aukštis H 2,30m su suformuotu betono lataku F1-30	TS-3	vnt/m³	1/ 1,47		
4.	Surenkamas **gelžbetoninis šulinys D1000mm** su hidroizoliacija, bendras šulinio aukštis H 3,20m su suformuotu betono lataku F1-39	TS-3	vnt/m³	1/ 1,78		
5.	**PVC šulinys D600**, H 1,60 - 2,45m komplekte su visomis reikalingomis jungtimis (kinetė, sandarinimo žiedai, gofruotas vamzdis, betoninis kūgis apkrovos mažinimui) ir tarpinėmis	TS-2.6	vnt	4		
6.	**PVC šulinys D600**, H - 3,07m komplekte su visomis reikalingomis jungtimis (kinetė, sandarinimo žiedai, gofruotas vamzdis, betoninis kūgis apkrovos mažinimui) ir tarpinėmis	TS-2.6	vnt	1		

0	2026	Statybos leidimui, konkursui		
Laida	Išleidimo data	Laidos statusas, keitimo priežastis (jei taikoma)		
Atestato nr.	UAB „PATVANKA“		Statinio projekto pavadinimas Nuotekų šalinimo tinklų (inžinerinių tinklų grupės), kitos paskirties (nuotekų siurblinių) statinių (kitų inžinerinių statinių grupės) Sodo g., Sodo skg., Nartelio g., Žiedo g., Parko g., Liepų g., Gustaičių g., Šešupės g., Naujakurių g., Dovinės g., Jazminų g., Vingio g., Netičkampio k., Liudvinavo sen. Marijampolės savivaldybėje, projektas	
			Statinio numeris ir pavadinimas	
12930	PV	G.Kemzūra		
3739	VN PDV	I.Nėniūtė		
			Dokumento pavadinimas Sanaudų žiniaraštis Parko g.	Lai- 0
It	Statytojas ir (arba) užsakovas UAB "Sūduvos vandenys“ Kodas:151104226		Dokumento žymuo 25-37-TDP-VN.SŽ-08	La- 1 / Lapų 4

Poz. Eil.Nr.	Pavadinimas ir techninės charakteristikos	Žymuo	Mato vnt.	Kiekis	Kaina	
					vnt	viso kiekio
7.	**PVC šulinys D425**, H iki 3,0m komplekte su visomis reikalingomis jungtimis (kinetė, sandarinimo žiedai, gofruotas vamzdis, betoninis kūgis apkrovos mažinimui) ir tarpinėmis	TS-2.6	vnt	4		
8.	Kalaus ketaus šulinio **dangtis D700**, rakinamas, apkrovos klasei B125	TS-4	vnt	2		
9.	Kalaus ketaus šulinio **dangtis D600**, plaukiojančio tipo, rakinamas, apkrovos klasei D400	TS-4	vnt	4		
10	Plastikinis PE šulinio **dangtis D600**, A15 apkrovai	TS-2.6	vnt	8		
11	Kalaus ketaus šulinio **dangtis D425**, plaukiojančio tipo, rakinamas, apkrovos klasei D400	TS-2.6	vnt	2		
12	Plastikinis PE šulinio **dangtis D425**, A15 apkrovai	TS-2.6	vnt	2		
13	**Kritimo įrengimas** plastikinio šulinio išorėje F1-34:					
14	PVC vamzdžiai moviniai D200 ‚N“ kl.,	TS-2.3/2.4/2.7	m	1		
15	PVC movinis trišakis D200, 45	TS-2.3/2.4/2.7	vnt	1		
16	PVC movinė kreivė D200, 45º	TS-2.3/2.4/2.7	vnt	3		
17	Jungtis „in situ“ D160	TS-2.3/2.4/2.7	vnt	1		
18	Šulinio nužymėjimo lentelė ant stulpelio	TS-3	vnt	11		
19	Pakloto vamzdyno D160-200, išbandymas	TS-2.8	kompl	1		
	-F1- tinklas išvadų pajungimas Parko g					
20	**PE RC slėginiai D160mm** PN10 vamzdžiai su riebokšliais, tarpinėmis, reikalingomis fasoninėmis dalimis, jungtimis ir jų betranšėjinis paklojimas	TS-1/2.5/5	m1	60,70		
21	**PE RC slėginiai D160mm** PN10 vamzdžiai su riebokšliais, tarpinėmis, reikalingomis fasoninėmis dalimis, jungtimis ir jų paklojimas tranšėjoje iki 2,0m.	TS-1/2.5/2.7/7	m1	4,15		
22	**PVC šulinys D425**, H iki 2,0m komplekte su visomis reikalingomis jungtimis (kinetė, sandarinimo žiedai, gofruotas vamzdis, betoninis kūgis apkrovos mažinimui) ir tarpinėmis	TS-2.6	vnt	5		
23	**PVC šulinys D425**, H iki 2,35m komplekte su visomis reikalingomis jungtimis (kinetė, sandarinimo žiedai, gofruotas vamzdis, betoninis kūgis	TS-2.6	vnt	1		

Poz. Eil.Nr.	Pavadinimas ir techninės charakteristikos	Žymuo	Mato vnt.	Kiekis	Kaina	
					vnt	viso kiekio
	apkrovos mažinimui) ir tarpinėmis					
24	Plastikinis PE šulinio **dangtis D425**, A15 apkrovai	TS-2.6	vnt	1		
25	Kalaus ketaus šulinio **dangtis D425**, plaukiojančio tipo, rakinamas, apkrovos klasei D400	TS-2.6	vnt	5		
	Kritimo įrengimas plastikinio šulinio išorėje F1-38:					
26	PVC vamzdžiai moviniai D160 ‚N“ kl.,	TS-2.3/2.4/2.7	m	0,9		
27	PVC movinis trišakis D160, 45	TS-2.3/2.4/2.7	vnt	1		
28	PVC movinė kreivė D160, 45º	TS-2.3/2.4/2.7	vnt	3		
29	Jungtis „in situ“ D160	TS-2.3/2.4/2.7	vnt	1		
30	Šulinio nužymėjimo lentelė ant stulpelio	TS-3	vnt	6		
31	Pakloto vamzdyno D160 išbandymas	TS-2.8	kompl	1		
32	***-FS1- tinklas Parko g***					
33	**PE RC slėginiai D90mm** PN10 vamzdžiai su riebokšliais, tarpinėmis, reikalingomis fasoninėmis dalimis, jungtimis ir jų betranšėjinis paklojimas	TS-1/2.5/5	m	42,0		
34	**PE RC slėginiai D200mm** PN10 vamzdžiai su riebokšliais, tarpinėmis, reikalingomis fasoninėmis dalimis, jungtimis ir jų betranšėjinis paklojimas	TS-1/2.5/5	m	10,0		
35	Surenkamas apvalus g/b šulinys D1000mm su hidroizoliacija ir suformuotu lataku (slėgio gesinimui) bendras šulinio aukštis Hb=1,9m : F1-41	TS-3	vnt/m³	1/0,90		
1)	Perėjimas PE100 PN10 D160 / 90*	TS-2.5	vnt	1		
2)	Kreivė PE100 PN10 D160mm*	TS-2.5	vnt	1		
3)	Slėginiai PE100 PN10 nuotekų vamzdžiai D160mm su reikalingomis jungtimis	TS-2.5	m	1,0		
4)	Smėlis žiedo užpildymyi		m³	0,26		
5)	Betonas latako suformavimui C20/25		m³	0,20		
36	Pakloto vamzdyno D90-200 išbandymas	TS-2.8	kompl	1		
37	Šulinių nužymėjimo ženklai ant stulpelio	TS-3	vnt	2		
	Komplektinė nuotekų siurblinė NS-04					
38	Komplektinė nuotekų siurblinė su nešmenų atskyrimo sistema: Siurblinės talpa iš HD-PE Dn*H=2000*4150mm, su apšiltintu rakinamu dangčiu, lipynėmis, ventiliacijos vamzdžiais Dn110mm 3vnt (su kaminėliais), angliniu filtru Dn100mm-1vnt; nešmenų atskyrimo kameromis-2vnt, sausai montuojamais	TS-6.2	kompl	1		

Poz. Eil.Nr.	Pavadinimas ir techninės charakteristikos	Žymuo	Mato vnt.	Kiekis	Kaina	
					vnt	viso kiekio
	buitinių nuotekų siurbliais Q=18,0m3/val, H=5,1m - 2vnt; drenažiniu siurbliu, įtekėjimo D200mm ir slėginiu D90mm atvamzdžiais, atvamzdžiais el. kabeliams 2vnt; slėginiais vamzdynais, reikalinga armatūra; intarpu debitomačiui Dn80mm (specifikuojamas PVA dalyje), tarpflanšine peiline sklende Dn200mm su prailginimo velenu ir kapa, flanšiniu adapteriu Dn200mm savitakinio vamzdžio pajungimui					
39	PE vamzdžiai D110mm ventiliacijos vamzdynui su reikalingomis fasoninėmis dalimis, jungtimis ir sumontavimas grunte	TS-1/2.5	m	7,0		

Visos nurodytos medžiagos turi būti montuojamos laikantis LR galiojančių normatyvinių dokumentų reikalavimų. Visi darbai, reikalingi statybos darbų užbaigimui ir tinkamam pastato eksploatavimui turi būti atlikti, nepriklausomai nuo to, yra nurodyti šiame dokumente ar ne

Poz. Eil.Nr.	Pavadinimas ir techninės charakteristikos	Žymuo	Mato vnt.	Kiekis	Kaina	
					vnt	viso kiekio
	Medžiagų ir įrengimų parinkimas, tiekimas, montavimas, hidraulinis išbandymas ir perdavimas užsakovui (pagal TS reikalavimus)					
	-F1- tinklas Žiedo g					
1.	**PE RC slėginiai D200mm** PN10 vamzdžiai su riebokšliais, tarpinėmis, reikalingomis fasoninėmis dalimis, jungtimis ir jų betranšėjinis paklojimas	TS-1/2.5/5	m	287,0		
2.	**PVC šulinys D600**, H 3,15m komplekte su visomis reikalingomis jungtimis (kinetė, sandarinimo žiedai, gofruotas vamzdis, betoninis kūgis apkrovos mažinimui) ir tarpinėmis	TS-2.6	vnt	1		
3.	**PVC šulinys D600**, H iki 2,0m komplekte su visomis reikalingomis jungtimis (kinetė, sandarinimo žiedai, gofruotas vamzdis, betoninis kūgis apkrovos mažinimui) ir tarpinėmis	TS-2.6	vnt	4		
4.	**PVC šulinys D600**, H iki 3,0m komplekte su visomis reikalingomis jungtimis (kinetė, sandarinimo žiedai, gofruotas vamzdis, betoninis kūgis apkrovos mažinimui) ir tarpinėmis	TS-2.6	vnt	2		
5.	**PVC šulinys D425**, H 2,0 ki 2,30m komplekte su visomis reikalingomis jungtimis (kinetė, sandarinimo žiedai, gofruotas vamzdis, betoninis kūgis apkrovos mažinimui) ir tarpinėmis	TS-2.6	vnt	4		
6.	Kalaus ketaus šulinio **dangtis D600**, plaukiojančio tipo, rakinamas, apkrovos klasei D400	TS-4	vnt	5		
7.	Plastikinis PE šulinio **dangtis D600**, A15 apkrovai	TS-2.6	vnt	2		

0	2026	Statybos leidimui, konkursui
Laida	Išleidimo data	Laidos statusas, keitimo priežastis (jei taikoma)

Atestato nr.	UAB „PATVANKA“			Statinio projekto pavadinimas Nuotekų šalinimo tinklų (inžinerinių tinklų grupės), kitos paskirties (nuotekų siurblinių) statinių (kitų inžinerinių statinių grupės) Sodo g., Sodo skg., Nartelio g., Žiedo g., Parko g., Liepų g., Gustaičių g., Šešupės g., Naujakurių g., Dovinės g., Jazminų g., Vingio g., Netičkampio k., Liudvinavo sen. Marijampolės savivaldybėje, projektas	
				Statinio numeris ir pavadinimas	
12930	PV	G.Kemzūra			
3739	VN PDV	I.Nėniūtė			
				Dokumento pavadinimas Sanaudų žiniaraštis Žiedo g.	Lai- 0
It	Statytojas ir (arba) užsakovas UAB "Sūduvos vandenys“ Kodas:151104226			Dokumento žymuo 25-37-TDP-VN.SŽ-09	La- 1 / Lapų 2

Poz. Eil.Nr.	Pavadinimas ir techninės charakteristikos	Žymuo	Mato vnt.	Kiekis	Kaina	
					vnt	viso kiekio
8.	Kalaus ketaus šulinio **dangtis D425**, plaukiojančio tipo, rakinamas, apkrovos klasei D400	TS-2.6	vnt	4		
9.	Šulinio nužymėjimo lentelė ant stulpelio	TS-3	vnt	11		
10	Pakloto vamzdyno D200, išbandymas, sandūrų peržiūra televizine kamera	TS-2.8	kompl	1		
	-F1- tinklas ***išvadų pajungimas Žiedo g***					
11	**PE RC slėginiai D160mm** PN10 vamzdžiai su riebokšliais, tarpinėmis, reikalingomis fasoninėmis dalimis, jungtimis ir jų betranšėjinis paklojimas	TS-1/2.5/5	m1	30,70		
12	**PE RC slėginiai D160mm** PN10 vamzdžiai su riebokšliais, tarpinėmis, reikalingomis fasoninėmis dalimis, jungtimis ir jų paklojimas tranšėjoje iki 2,0m.	TS-1/2.5/2.7/7	m1	4,6		
13	**PVC šulinys D425**, H iki 2,0m komplekte su visomis reikalingomis jungtimis (kinetė, sandarinimo žiedai, gofruotas vamzdis, betoninis kūgis apkrovos mažinimui) ir tarpinėmis	TS-2.6	vnt	7		
14	Plastikinis PE šulinio **dangtis D425**, A15 apkrovai	TS-2.6	vnt	7		
	Kritimo įrengimas plastikinio šulinio išorėje F1-24:					
15	PVC vamzdžiai moviniai D160 ‚N“ kl.,	TS-2.3/2.4/2.7	m	0,8		
16	PVC movinis trišakis D160, 45	TS-2.3/2.4/2.7	vnt	1		
17	PVC movinė kreivė D160, 45º	TS-2.3/2.4/2.7	vnt	3		
18	Jungtis „in situ“ D160	TS-2.3/2.4/2.7	vnt	1		
19	Šulinio nužymėjimo lentelė ant stulpelio	TS-3	vnt	7		
20	Pakloto vamzdyno D160 išbandymas	TS-2.8	kompl	1		

Visos nurodytos medžiagos turi būti montuojamos laikantis LR galiojančių normatyvinių dokumentų reikalavimų. Visi darbai, reikalingi statybos darbų užbaigimui ir tinkamam pastato eksploatavimui turi būti atlikti, nepriklausomai nuo to, yra nurodyti šiame dokumente ar ne

Poz. Eil.Nr.	Pavadinimas ir techninės charakteristikos	Žymuo	Mato vnt.	Kiekis	Kaina	
					vnt	viso kiekio
	Medžiagų ir įrengimų parinkimas, tiekimas, montavimas, hidraulinis išbandymas ir perdavimas užsakovui (pagal TS reikalavimus)					
	-F1- tinklas Sodo skr.-Liepų g.					
1.	**PE RC slėginiai D200mm** PN10 vamzdžiai su riebokšliais, tarpinėmis, reikalingomis fasoninėmis dalimis, jungtimis ir jų betranšėjinis paklojimas	TS-1/2.5/5	m	258,0		
2.	**PVC šulinys D600**, H iki 3,0m komplekte su visomis reikalingomis jungtimis (kinetė, sandarinimo žiedai, gofruotas vamzdis, betoninis kūgis apkrovos mažinimui) ir tarpinėmis	TS-2.6	vnt	3		
3.	**PVC šulinys D425**, H iki 2,0m komplekte su visomis reikalingomis jungtimis (kinetė, sandarinimo žiedai, gofruotas vamzdis, betoninis kūgis apkrovos mažinimui) ir tarpinėmis	TS-2.6	vnt	2		
4.	**PVC šulinys D425**, H iki 3,0m komplekte su visomis reikalingomis jungtimis (kinetė, sandarinimo žiedai, gofruotas vamzdis, betoninis kūgis apkrovos mažinimui) ir tarpinėmis	TS-2.6	vnt	7		
5.	Kalaus ketaus šulinio **dangtis D600**, plaukiojančio tipo, rakinamas, apkrovos klasei D400	TS-3	vnt	3		
6.	Kalaus ketaus šulinio **dangtis D425**, plaukiojančio tipo, rakinamas, apkrovos klasei D400	TS-2.6	vnt	9		
7.	Esamo šulinio d425 , h-1,53m išmontavimas		kompl	1		
8.	**PVC šulinys D600**, H 1,53m komplekte su visomis reikalingomis jungtimis	TS-2.6	vnt	1		

0	2026	Statybos leidimui, konkursui
Laida	Išleidimo data	Laidos statusas, keitimo priežastis (jei taikoma)

Atestato nr.	UAB „PATVANKA“			Statinio projekto pavadinimas Nuotekų šalinimo tinklų (inžinerinių tinklų grupės), kitos paskirties (nuotekų siurblinių) statinių (kitų inžinerinių statinių grupės) Sodo g., Sodo skg., Nartelio g., Žiedo g., Parko g., Liepų g., Gustaičių g., Šešupės g., Naujakurių g., Dovinės g., Jazminų g., Vingio g., Netičkampio k., Liudvinavo sen. Marijampolės savivaldybėje, projektas	
				Statinio numeris ir pavadinimas	
12930	PV	G.Kemzūra			
3739	VN PDV	I.Nėniūtė			
				Dokumento pavadinimas Sanaudų žiniaraštis Sodo skr.-Sodo-Liepų g.	Lai- 0
It	Statytojas ir (arba) užsakovas UAB "Sūduvos vandenys“ Kodas:151104226			Dokumento žymuo 25-37-TDP-VN.SŽ-10	La- 1 / Lapų 2

Poz. Eil.Nr.	Pavadinimas ir techninės charakteristikos	Žymuo	Mato vnt.	Kiekis	Kaina	
					vnt	viso kiekio
	(**kinetė X tipo**, sandarinimo žiedai, gofruotas vamzdis, betoninis kūgis apkrovos mažinimui) ir tarpinėmis					
9.	Kalaus ketaus šulinio **dangtis D600**, plaukiojančio tipo, rakinamas, apkrovos klasei D400	TS-3	vnt	1		
10	**Pasijungimas** prie esamų tinklų d160		vnt	3		
11	Šulinio nužymėjimo lentelė ant stulpelio	TS-3	vnt	13		
12	Pakloto vamzdyno D200, išbandymas, sandūrų peržiūra televizine kamera	TS-2.8	kompl	1		
	-F1- tinklas išvadų pajungimas Sodo skr.-Liepų g.					
13	**PE RC slėginiai D160mm** PN10 vamzdžiai su riebokšliais, tarpinėmis, reikalingomis fasoninėmis dalimis, jungtimis ir jų betranšėjinis paklojimas	TS-1/2.5/5	m1	46,10		
14	**PE RC slėginiai D160mm** PN10 vamzdžiai su riebokšliais, tarpinėmis, reikalingomis fasoninėmis dalimis, jungtimis ir jų paklojimas tranšėjoje iki 2,0m.	TS-1/2.5/2.7/7	m1	2,60		
15	**PVC šulinys D425**, H iki 2,0m komplekte su visomis reikalingomis jungtimis (kinetė, sandarinimo žiedai, gofruotas vamzdis, betoninis kūgis apkrovos mažinimui) ir tarpinėmis	TS-2.6	vnt	6		
16	Plastikinis PE šulinio **dangtis D425**, A15 apkrovai	TS-2.6	vnt	6		
17	Šulinio nužymėjimo lentelė ant stulpelio	TS-3	vnt	6		
18	Pakloto vamzdyno D160 išbandymas	TS-2.8	kompl	1		

Visos nurodytos medžiagos turi būti montuojamos laikantis LR galiojančių normatyvinių dokumentų reikalavimų. Visi darbai, reikalingi statybos darbų užbaigimui ir tinkamam pastato eksploatavimui turi būti atlikti, nepriklausomai nuo to, yra nurodyti šiame dokumente ar ne

- Pozi-cija, eil.Nr	Pavadinimas ir techninės charakteristikos	Žymuo (tipas, markė arba techn.spec.žymuo)	Mato vnt.	Kiekis	Papildomi duomenys
Medžiagų ir įrengimų parinkimas, tiekimas, montavimas, hidraulinis išbandymas ir perdavimas užsakovui (pagal TS reikalavimus)					
	Melioracinio drenažo atstatymas				
	Gustaičio g.				
1.	PVC moviniai lygūs vamzdžiai Dn50 „N“ kl. ir jų paklojimas	TS-1/2.3/2.7	m	21,0	
2.	Sujungimo mova Dn50/50	TS-1/2.3/2.7	vnt	14	
	Naujakurių g.				
3.	PE100 RC slėginiai D50mm PN6 vamzdžiai Dn50 ir jų betranšėjinis paklojimas	TS-1/2.5 /5	m	131,0	
4.	PVC moviniai lygūs vamzdžiai Dn50 „N“ kl. ir jų paklojimas	TS-1/2.3/2.7	m	18,5	
5.	PVC moviniai lygūs vamzdžiai Dn75 „N“ kl. ir jų paklojimas	TS-1/2.3/2.7	m	2,0	
6.	Sujungimo mova Dn50/50	TS-1/2.3/2.7	vnt	48	
7.	Sujungimo mova Dn75/75	TS-1/2.3/2.7	vnt	2	
	Dovinės g.				
8.	PE100 RC slėginiai D50mm PN6 vamzdžiai Dn50 ir jų betranšėjinis paklojimas	TS-1/2.5 /5	m	39,0	
9.	PE100 RC slėginiai D75mm PN6 vamzdžiai Dn50 ir jų betranšėjinis paklojimas	TS-1/2.5 /5	m	8,1	
10.	Sujungimo mova Dn50/50	TS-1/2.3/2.7	vnt	21	
11.	Sujungimo mova Dn75/75	TS-1/2.3/2.7	vnt	2	
	Vingio g.				
12.	PVC moviniai lygūs vamzdžiai Dn75 „N“ kl. ir jų paklojimas	TS-1/2.3/2.7	m	2,0	
13.	PVC moviniai lygūs vamzdžiai Dn50 „N“ kl. ir jų paklojimas	TS-1/2.3/2.7	m	17,1	

0	2026	Statybos leidimui, konkursui		
Laida	Išleidimo data	Laidos statusas, keitimo priežastis (jei taikoma)		
Atestato nr.	UAB „PATVANKA“		Statinio projekto pavadinimas Nuotekų šalinimo tinklų (inžinerinių tinklų grupės), kitos paskirties (nuotekų siurblinių) statinių (kitų inžinerinių statinių grupės) Sodo g., Sodo skg., Nartelio g., Žiedo g., Parko g., Liepų g., Gustaičių g., Šešupės g., Naujakurių g., Dovinės g., Jazminų g., Vingio g., Netičkampio k., Liudvinavo sen. Marijampolės savivaldybėje, projektas	
			Statinio numeris ir pavadinimas	
12930	PV	G.Kemzūra		
24019	PDV VN	I.Kupstienė		
			Dokumento pavadinimas Drenažo atstatymo tinklai. Sanaudų žiniaraštis	Laid 0
lt	Statytojas ir (arba) užsakovas UAB "Sūduvos vandenys“ Kodas:151104226		Dokumento žymuo 25-37-TDP-VN.SŽ-11	Lap 1 Lap 2

- Pozi-cija, eil.Nr	Pavadinimas ir techninės charakteristikos	Žymuo (tipas, markė arba techn.spec.žymuo)	Mato vnt.	Kiekis	Papildomi duomenys
14.	Sujungimo mova Dn75/75	TS-1/2.3/2.7	vnt	2	
15.	Sujungimo mova Dn50/50	TS-1/2.3/2.7	vnt	12	
	Sodo g.				
16.	PVC moviniai lygūs vamzdžiai Dn50„N“kl ir jų paklojimas tranšėjoje	TS-1/2.3/2.7	m	35,0	
17.	PE100 RC slėginiai D140mm PN6 vamzdžiai su reikalingomis jungtimis ir jų betranšėjinis paklojimas	TS-1/2.5 /5	m	18,0	
18.	Sujungimo mova Dn50/50	TS-1/2.5	vnt	10	
19.	Plastikinis šulinys D425mm su 0,3m sėsdinama dalimi (gofruotas vamzdis, gofruoto vamzdžio dugnas su sandarinimo žiedu, reikalingos jungtys, betoninis kūgis apkrovos mažinimui)	TS-2.6	kompl	2	
20.	Ketinis dangtis D425mm važiuojamajai daliai su pritvirtintu teleskopiniu vamzdžiu H-375mm, tarpine, apkrova D400	TS-2.6	vnt	2	
	Nartelio g.				
21.	PVC moviniai lygūs vamzdžiai Dn50„N“kl ir jų paklojimas tranšėjoje	TS-1/2.3/2.7	m	13,0	
22.	PE100 RC slėginiai D140mm PN6 vamzdžiai su reikalingomis jungtimis ir jų betranšėjinis paklojimas	TS-1/2.5 /5	m	9,0	
23.	Sujungimo mova Dn50/50	TS-1/2.5	vnt	6	
24.	Plastikinis šulinys D425mm su 0,3m sėsdinama dalimi (gofruotas vamzdis, gofruoto vamzdžio dugnas su sandarinimo žiedu, reikalingos jungtys, betoninis kūgis apkrovos mažinimui)	TS-2.6	kompl	2	
25.	Ketinis dangtis D425mm važiuojamajai daliai su pritvirtintu teleskopiniu vamzdžiu H-375mm, tarpine, apkrova D400	TS-2.6	vnt	2	
	Žiedo g.				
26.	PVC moviniai lygūs vamzdžiai Dn50„N“kl ir jų paklojimas tranšėjoje	TS-1/2.3/2.7	m	27,0	
27.	Sujungimo mova Dn50/50	TS-1/2.3/2.7	vnt	20	
28.	***Parko g.***				
29.	PVC moviniai lygūs vamzdžiai Dn50„N“kl ir jų paklojimas tranšėjoje	TS-1/2.3/2.7	m	39,0	
30.	Sujungimo mova Dn50/50	TS-1/2.3/2.7	vnt	10	

Visos nurodytos medžiagos turi būti montuojamos laikantis LR galiojančių normatyvinių dokumentų reikalavimų. Visi darbai, reikalingi statybos darbų užbaigimui ir tinkamam pastato eksploatavimui turi būti atlikti, nepriklausomai nuo to, yra nurodyti šiame dokumente ar ne.

Situacijos schema

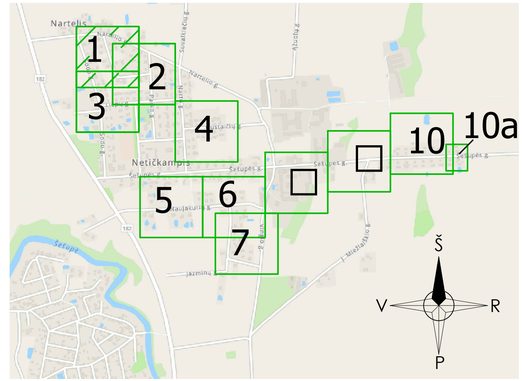

SUTARTINIAI ŽYMĖJIMAI:	
Žymuo	Pavadinimas
FS1	Projektuojami slėginiai buitinių nuotekų tinklai
F1	Projektuojami buitinių nuotekų tinklai
F1	Projektuojami buitinių nuotekų išvadai
F1-2	Projektuojami buitinių nuotekų tinklo šuliniai
NS-01	Projektuojama buitinių nuotekų siurblinė
	Numatomi buitinių nuotekų tinklo vartotojai
LD1	Projektuojami drenažo atstatymo tinklai
	Sklypų ribos

Pastabos:
1. Projektas turi būti nagrinėjamas kompleksiškai kaip vientisas dokumentas, neatsiejant grafinės ir tekstinės medžiagos.
2. Susikirtimus su esamais tinklais ir esamų inžinerinių tinklų ir šulinių altitudes tikslinti darbų eigoje.
3. Esamus elektros, ryšio kabelius, susikirtimuose su projektuojamais tinklais montuoti į apsauginius dėklus.
4. Prieš pradedant statybos darbus, patikslinti esamų inžinerinių komunikacijų padėtį ir altitudes. Tinklų apsaugos zonose, darbus vykdyti išsikvietus tinklus eksploatuojančios organizacijos atstuvą.

TĘSINIŲ ŽIŪRĖTI LAPE 2

0	2025-11	SLD gavimui	
LAIDA	IŠLEIDIMO DATA	LAIDOS STATUSAS, KEITIMO PRIEŽASTIS (JEI TAIKOMA)	
KVAL. PATV. DOK. NR.	UAB "PATVANKA"	Statinio projekto pavadinimas: Nuotekų šalinimo tinklų (inžinerinių tinklų grupės), kitos paskirties (nuotekų siurblinių) statinių (kitų inžinerinių statinių grupės) Sodo g., Sodo skg., Nartelio g., Žiedo g., Parko g., Liepų g., Gustaičių g., Šeilupės g., Naujakurių g., Dovinės g., Jasminų g., Vingio g., Nešiokampio k., Liudvinavo sen. Marijampolės savivaldybėje, projektas	
12930	PV G.Kemzūra	Statinio numeris ir pavadinimas, dokumento pavadinimas	Laida
24019	PDV-VN I.Kupstienė	PLANAS SU PROJEKTUOJAMAIS BUITINIŲ NUOTEKŲ TINKLAIS M 1:500	0
		Nartelio g., Žiedo g., Sodo g.	
lt	Statytojas UAB "SŪduvos vandenys" (kodas 151104226)	Dokumento žymuo: 25-37-TDP-NŠ-B-01	Lapas 1 / Lapų 10

Situacijos schema

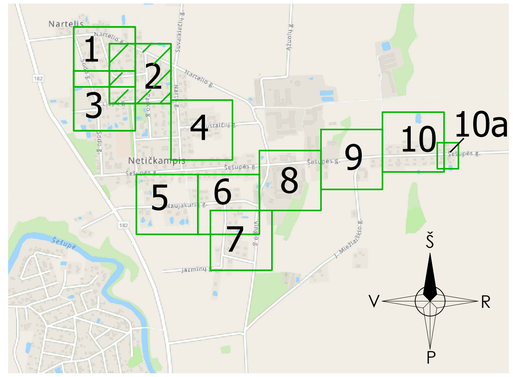

SUTARTINIAI ŽYMĖJIMAI:	
Žymuo	Pavadinimas
FS1	Projektuojami slėginiai buitinių nuotekų tinklai
F1	Projektuojami buitinių nuotekų tinklai
F1	Projektuojami buitinių nuotekų išvadai
F1-2	Projektuojami buitinių nuotekų tinklo šuliniai
NS-04	Projektuojama buitinių nuotekų siurblinė
	Numatomi buitinių nuotekų tinklo vartotojai
LD1	Projektuojami drenažo atstatymo tinklai
	Sklypų ribos

Pastabos:
1. Projektas turi būti nagrinėjamas kompleksiškai kaip vientisas dokumentas, neatsiejant grafinės ir tekstinės medžiagos.
2. Susikirtimus su esamais tinklais ir esamų inžinerinių tinklų ir šulinių altitudes tikslinti darbų eigoje.
3. Esamus elektros, ryšio kabelius, susikirtimuose su projektuojamais tinklais montuoti į apsauginius dėklus.
4. Prieš pradedant statybos darbus, patikslinti esamų inžinerinių komunikacijų padėtį ir altitudes. Tinklų apsaugos zonose, darbus vykdyti išsikvietus tinklus eksploatuojančios organizacijos atstuvą.

0	2025-11	SLD gavimui	
LAIDA	IŠLEIDIMO DATA	LAIDOS STATUSAS, KEITIMO PRIEŽASTIS (JEI TAIKOMA)	
KVAL. PATV. DOK. NR.	UAB "PATVANKA"	Statinio projekto pavadinimas Nuotekų šalinimo tinklų (inžinerinių tinklų grupės), kitos paskirties (nuotekų siurblinių) statinių (kitų inžinerinių statinių grupės) Sodo g., Sodo skg., Nartelio g., Žiedo g., Parko g., Liepų g., Gustaičių g., Šešupės g., Naujakurių g., Dovinės g., Jazminų g., Vingio g., Nebūkampio k., Liudvinavo sen. Marijampolės savivaldybėje, projektas	
12930	PV G.Kemzūra	Statinio numeris ir pavadinimas, dokumento pavadinimas	Laida
24019	PDV-VN I.Kupstienė	**PLANAS SU PROJEKTUOJAMAIS BUITINIŲ NUOTEKŲ TINKLAIS M 1:500** Nartelio g., Žiedo g., Parko g., Liepų g.	0
lt	ŽAB "Šiduvos vandenys" (kodas 151104226)	Dokumento žymuo: 25-37-TDP-NŠ-B-01	Lapas 2 / Lapų 10

TEŠINĮ ŽIŪRĖTI LAPE 3

TĘSINIŲ ŽIŪRĖTI LAPE 1

TĘSINIŲ ŽIŪRĖTI LAPE 2

TĘSINIŲ ŽIŪRĖTI LAPE 2

Sodo g.

Žiedo g.

Liepų g.

5160/4:155

5160/4:244

5160/4:121

5160/4:209

51/28 - 0316

51/28 - 0336

51/28 - 0335

Situacijos schema

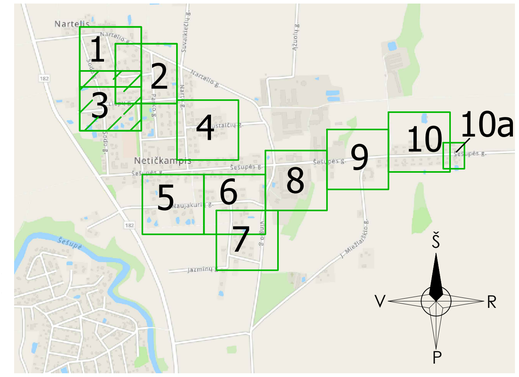

SUTARTINIAI ŽYMĖJIMAI:	
Žymuo	Pavadinimas
FS1	Projektuojami slėginiai buitinių nuotekų tinklai
F1	Projektuojami buitinių nuotekų tinklai
F1	Projektuojami buitinių nuotekų išvadai
F1-2	Projektuojami buitinių nuotekų tinklo šuliniai
NS-04	Projektuojama buitinių nuotekų siurblinė
	Numatomi buitinių nuotekų tinklo vartotojai
LD1	Projektuojami drenažo atstatymo tinklai
	Sklypų ribos

Pastabos:
1. Projektas turi būti nagrinėjamas kompleksiškai kaip vientisas dokumentas, neatsiejant grafinės ir tekstinės medžiagos.
2. Susikirtimus su esamais tinklais ir esamų inžinerinių tinklų ir šulinių altitudes tikslinti darbų eigoje.
3. Esamus elektros, ryšio kabelius, susikirtimuose su projektuojamais tinklais montuoti į apsauginius dėklus.
4. Prieš pradedant statybos darbus, patikslinti esamų inžinerinių komunikacijų padėtį ir altitudes. Tinklų apsaugos zonose, darbus vykdyti išsikvietus tinklus eksploatuojančios organizacijos atstuvą.

0	2025-09	SLD gavimui	
LAIDA	IŠLEIDIMO DATA	LAIDOS STATUSAS, KEITIMO PRIEŽASTIS (JEI TAIKOMA)	
KVAL. PATV. DOK. NR.	UAB "PATVANKA"	Statinio projekto pavadinimas Nuotekų šalinimo tinklų (inžinerinių tinklų grupės), kitos paskirties (nuotekų siurblinių) statinių (kitų inžinerinių statinių grupės) Sodo g., Sodo skg., Nartelio g., Žiedo g., Parko g., Liepų g., Gustaičių g., Šešupės g., Naujakurių g., Dovanos g., Jazminų g., Vingio g., Netičkampio k., Liudvinavo sen. Marijampolės savivaldybėje, projektas	
12930	PV G.Kemzūra	Statinio numeris ir pavadinimas, dokumento pavadinimas	Laida
24019	PDV-VN I.Kupstienė	**PLANAS SU PROJEKTUOJAMAIS BUITINIŲ NUOTEKŲ TINKLAIS M 1:500** Sodo g., Sodo skg., Žiedo g., Liepų g.	0
		Dokumento žymuo	Lapas / Lapų
lt	UAB "Sūduvos vandenys" (kodas 151104226)	25-37-TDP-NŠ-B-01	3 / 10

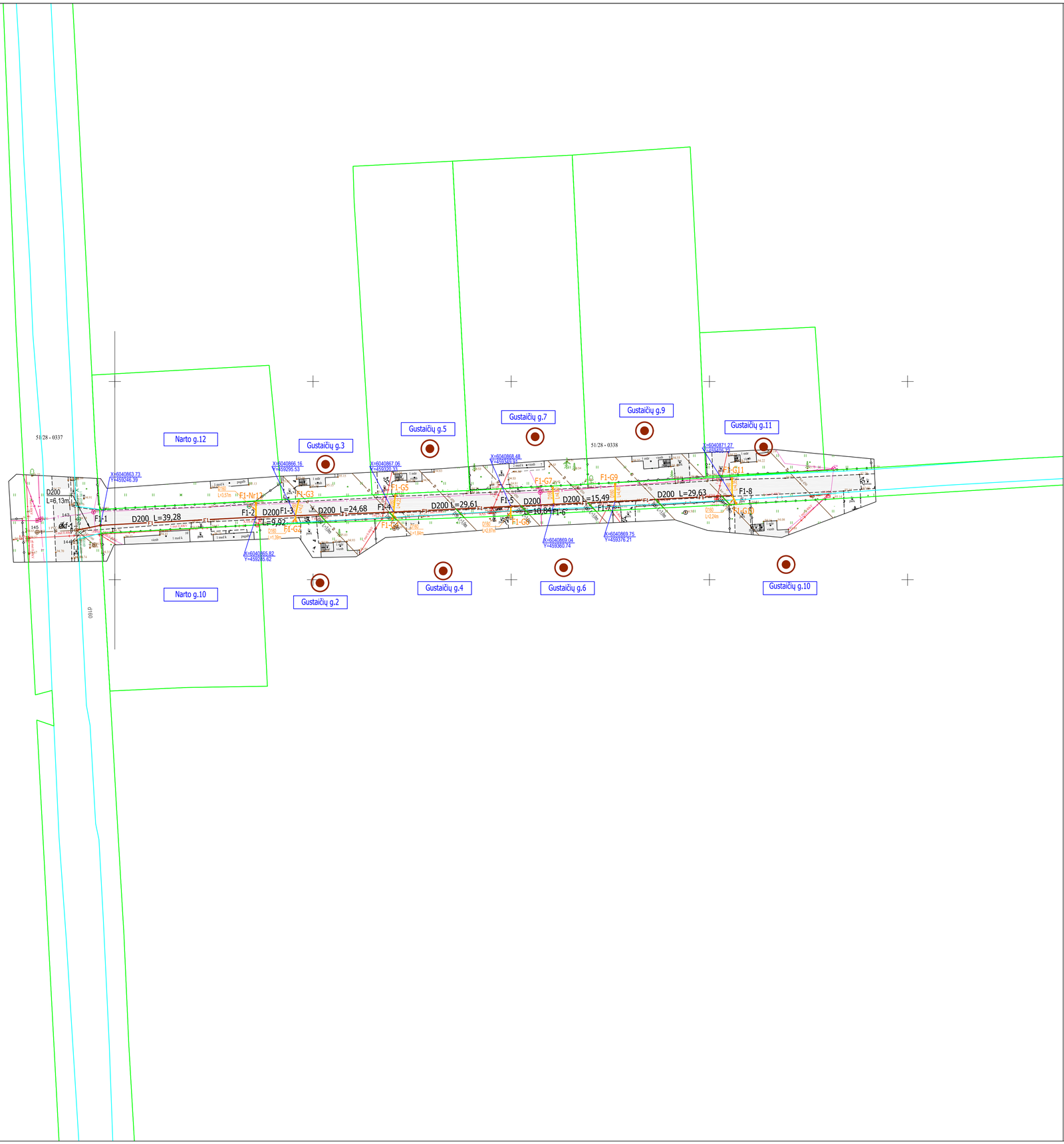

Situacijos schema

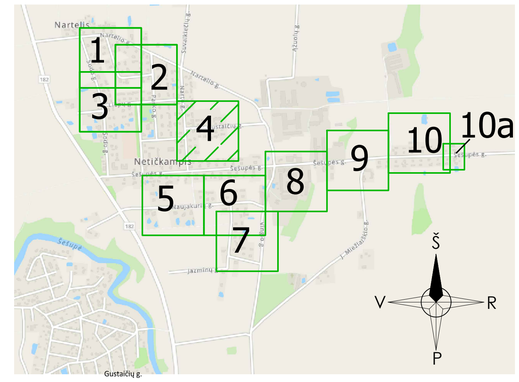

SUTARTINIAI ŽYMĖJIMAI:	
Žymuo	Pavadinimas
FS1	Projektuojami slėginiai buitinių nuotekų tinklai
F1	Projektuojami buitinių nuotekų tinklai
F1	Projektuojami buitinių nuotekų išvadai
F1-2	Projektuojami buitinių nuotekų tinklo šuliniai
NS-04	Projektuojama buitinių nuotekų siurblinė
	Numatomi buitinių nuotekų tinklo vartotojai
LD1	Projektuojami drenažo atstatymo tinklai
	Sklypų ribos

Pastabos:
1. Projektas turi būti nagrinėjamas kompleksiškai kaip vientisas dokumentas, neatsiejant grafinės ir tekstinės medžiagos.
2. Susikirtimus su esamais inžineriniais tinklais ir esamų inžinerinių tinklų ir šulinių altitudes tikslinti darbų eigoje.
3. Esamus elektros, ryšio kabelius, susikirtimuose su projektuojamais tinklais montuoti į apsauginius dėklus.
4. Prieš pradedant statybos darbus, patikslinti esamų inžinerinių komunikacijų padėtį ir altitudes. Tinklų apsaugos zonose, darbus vykdyti išsikvietus tinklus eksploatuojančios organizacijos atstuvą.

0	2025-11	SLD gavimui
LAIDA	IŠLEIDIMO DATA	LAIDOS STATUSAS, KEITIMO PRIEŽASTIS (JEI TAIKOMA)

KVAL. PATV. DOK. NR.	UAB "PATVANKA"		Statinio projekto pavadinimas: Nuotekų šalinimo tinklų (inžinerinių tinklų grupės), kitos paskirties (nuotekų siurblinių) statinių (kitų inžinerinių statinių grupės) Sodo g., Sodo skg., Nartelio g., Žiedo g., Parko g., Liepų g., Gustaičių g., Šešupės g., Naujakurių g., Dovinės g., Jazminų g., Vingio g., Netičkampio k., Liudvinavo sen. Marijampolės savivaldybėje, projektas	
12930	PV	G.Kemzūra	Statinio numeris ir pavadinimas, dokumento pavadinimas	Laida
24019	PDV-VN	I.Kupstienė	PLANAS SU PROJEKTUOJAMAIS BUITINIŲ NUOTEKŲ TINKLAIS M 1:500	0
			Gustaičių g.	
lt	UAB "Sūduvos vandenys" (kodas 151104226)		Dokumento žymuo: 25-37-TDP-NŠ-B-01	Lapas 4 / Lapų 10

Situacijos schema

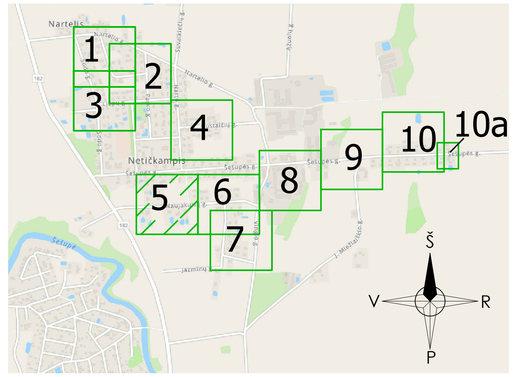

SUTARTINIAI ŽYMĖJIMAI:	
Žymuo	Pavadinimas
FS1	Projektuojami slėginiai buitinių nuotekų tinklai
F1	Projektuojami buitinių nuotekų tinklai
F1	Projektuojami buitinių nuotekų išvadai
F1-2	Projektuojami buitinių nuotekų tinklo šuliniai
NS-04	Projektuojama buitinių nuotekų siurblinė
	Numatomi buitinių nuotekų tinklo vartotojai
LD1	Projektuojami drenažo atstatymo tinklai
	Sklypų ribos

Pastabos:
1. Projektas turi būti nagrinėjamas kompleksiškai kaip vientisas dokumentas, neatsiejant grafinės ir tekstinės medžiagos.
2. Susikirtimus su esamais tinklais ir esamų inžinerinių tinklų ir šulinių altitudes tikslinti darbų eigoje.
3. Esamus elektros, ryšio kabelius, susikirtimuose su projektuojamais tinklais montuoti į apsauginius dėklus.
4. Prieš pradedant statybos darbus, patikslinti esamų inžinerinių komunikacijų padėtį ir altitudes. Tinklų apsaugos zonose, darbus vykdyti išsikvietus tinklus eksploatuojančios organizacijos atstuvą.

0	2025-11	SLD gavimui	
LAIDA	IŠLEIDIMO DATA	LAIDOS STATUSAS, KEITIMO PRIEŽASTIS (JEI TAIKOMA)	
KVAL. PATV. DOK. NR.	UAB "PATVANKA"	Statinio projekto pavadinimas Nuotekų šalinimo tinklų (inžinerinių tinklų grupės), kitos paskirties (nuotekų siurblinių) statinių (kitų inžinerinių statinių grupės) Sodo g., Sodo skg., Nartelio g., Žiedo g., Parko g., Liepų g., Gustaičių g., Šelupės g., Naujakurių g., Dovinės g., Jazminų g., Vingio g., Netičkampio k., Liudvinavo sen., Marijampolės savivaldybėje, projektas	
12930	PV G.Kemzūra	Statinio numeris ir pavadinimas, dokumento pavadinimas	Laida
24019	PDV-VN I.Kupstienė	**PLANAS SU PROJEKTUOJAMAIS BUITINIŲ NUOTEKŲ TINKLAIS M 1:500** Naujakurių g.	0
lt	UAB "Sūduvos vandenys" (kodas 151104226)	Dokumento žymuo: 25-37-TDP-NŠ-B-01	Lapas 5 / Lapų 10

TOPOGRAFINIS PLANAS M 1:500

Situacijos schema

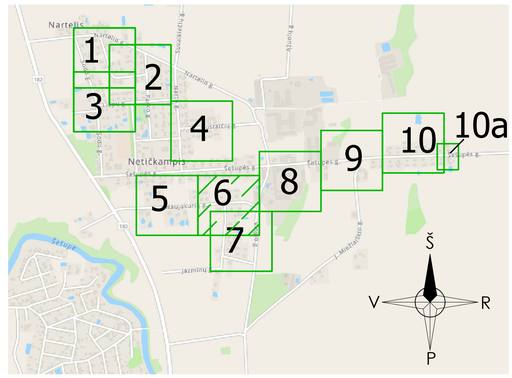

SUTARTINIAI ŽYMĖJIMAI:	
Žymuo	Pavadinimas
F.S1	Projektuojami slėginiai buitinių nuotekų tinklai
F1	Projektuojami buitinių nuotekų tinklai
F1	Projektuojami buitinių nuotekų išvadai
F1-2	Projektuojami buitinių nuotekų tinklo šuliniai
NS-04	Projektuojama buitinių nuotekų siurblinė
	Numatomi buitinių nuotekų tinklo vartotojai
LD1	Projektuojami drenažo atstatymo tinklai
	Sklypų ribos

Pastabos:
1. Projektas turi būti nagrinėjamas kompleksiškai kaip vientisas dokumentas, neatsiejant grafinės ir tekstinės medžiagos.
2. Susikirtimus su esamais tinklais ir esamų inžinerinių tinklų ir šulinių altitudes tikslinti darbų eigoje.
3. Esamus elektros, ryšio kabelius, susikirtimuose su projektuojamais tinklais montuoti į apsauginius dėklus.
4. Prieš pradedant statybos darbus, patikslinti esamų inžinerinių komunikacijų padėtį ir altitudes. Tinklų apsaugos zonose, darbus vykdyti išsikvietus tinklus eksploatuojančios organizacijos atstuvą.

0	2025-11	SLD gavimui	
LAIDA	IŠLEIDIMO DATA	LAIDOS STATUSAS, KEITIMO PRIEŽASTIS (JEI TAIKOMA)	
KVAL. PATV. DOK. NR.	UAB "PATVANKA"	Statinio projekto pavadinimas Nuotekų šalinimo tinklų (inžinerinių tinklų grupės), kitos paskirties (nuotekų siurblinių) statinių (kitų inžinerinių statinių grupės) Sodo g., Sodo skg., Nartelio g., Žiedo g., Parko g., Liepų g., Gustaičių g., Šešupės g., Naujakurių g., Dovinės g., Jazminų g., Vingio g., Netičkampio k., Liudvinavo sen. Marijampolės savivaldybėje, projektas	
12930	PV G.Kemzūra	Statinio numeris ir pavadinimas, dokumento pavadinimas	Laida
24019	PDV-VN I.Kupstienė	**PLANAS SU PROJEKTUOJAMAIS BUITINIŲ NUOTEKŲ TINKLAIS M 1:500** Naujakurių g., Dovinės g., Vingio g.	0
It	UAB "Šiduvos vandenys" (kodas 151104226)	Dokumento žymuo: 25-37-TDP-NŠ-B-01	Lapas 6 / Lapų 10

TOPOGRAFINIS PLANAS M 1:500

TĘSINĮ ŽIŪRĖTI LAPE 6

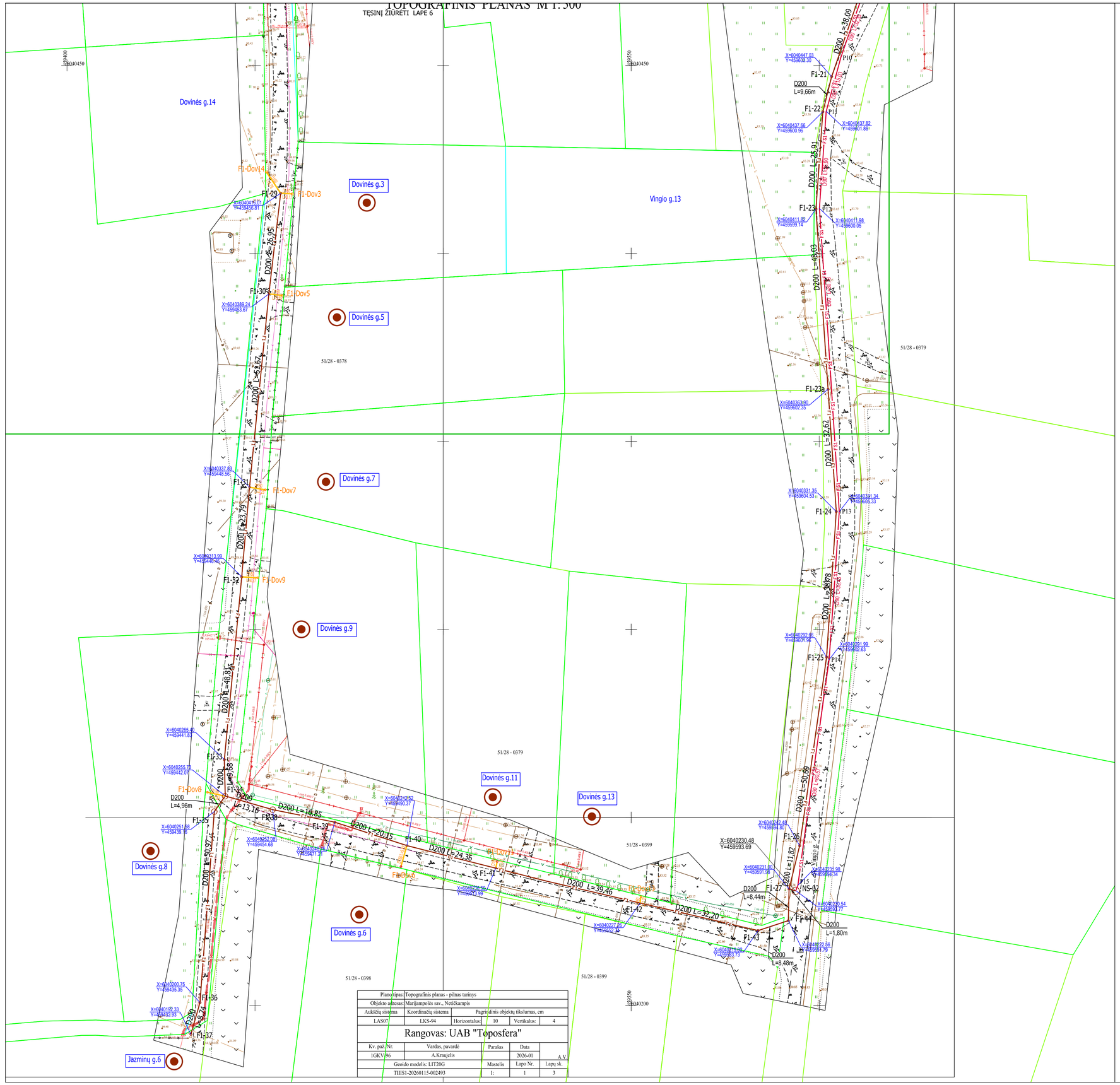

Situacijos schema

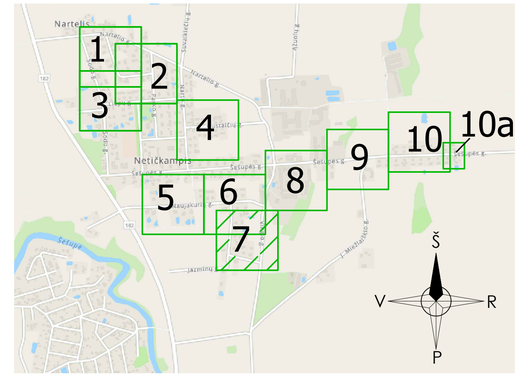

SUTARTINIAI ŽYMĖJIMAI:

Žymuo	Pavadinimas
FS1	Projektuojami slėginiai buitinių nuotekų tinklai
F1	Projektuojami buitinių nuotekų tinklai
F1	Projektuojami buitinių nuotekų išvadai
F1-2	Projektuojami buitinių nuotekų tinklo šuliniai
NS-02	Projektuojama buitinių nuotekų siurblinė
	VN tinklų apsaugos zona
	Skirpatinio buitinių nuotekų tinklo vartotojai

Pastabos:

1. Projektas turi būti nagrinėjamas kompleksiškai kaip vientisas dokumentas, neatsiejant grafinės ir tekstinės medžiagos.
2. Susikirtimus su esamais tinklais ir esamų inžinerinių tinklų ir šulinių altitudes tikslinti darbų eigoje.
3. Esamus elektros, ryšio kabelius, susikirtimuose su projektuojamais tinklais montuoti į apsauginius dėklus.
4. Prieš pradedant statybos darbus, patikslinti esamų inžinerinių komunikacijų padėtį ir altitudes. Tinklų apsaugos zonose, darbus vykdyti išsikvietus tinklus eksploatuojančios organizacijos atstuvą.

Plano tipas:	Topografinis planas - pilnas turinys	
Objekto adresas:	Marijampolės sav., Netičkampis	
Aukščių sistema	Koordinačių sistema	Pagrindinis objektų tikslumas, cm
LAS07	LKS-94	Horizontalus: 10 Vertikalus: 4

Rangovas: UAB "Toposfera"

Kv. paž. Nr.	Vardas, pavardė	Parašas	Data	
1GKV-96	A.Kraujelis		2026-01	A.V.
Geoido modelis: LIT20G		Mastelis	Lapo Nr.	Lapų sk.
TIIIS1-20260115-002493		1:	1	3

0	2025-11	SLD gavimui	
LAIDA	IŠLEIDIMO DATA	LAIDOS STATUSAS, KEITIMO PRIEŽASTIS (JEI TAIKOMA)	
KVAL. PATV. DOK. NR.	UAB "PATVANKA"	Statinio projekto pavadinimas: Nuotekų šalinimo tinklų (inžinerinių tinklų grupės), kitos paskirties (nuotekų siurblinių) statinių (kitų inžinerinių statinių grupės) Sodo g., Sodo skg., Nartelio g., Žiedo g., Parko g., Liepų g., Gustaičių g., Šešupės g., Naujakurių g., Dovinės g., Jazminų g., Vingio g., Netičkampio k., Liudvinavo sen. Marijampolės savivaldybėje, projektas	
12930	PV G.Kemzūra	Statinio numeris ir pavadinimas, dokumento pavadinimas	Laida
24019	PDV-VN I.Kupstienė	PLANAS SU PROJEKTUOJAMAIS BUITINIŲ NUOTEKŲ TINKLAIS M 1:500	0
		Naujakurių g., Dovinės g., Vingio g.	
lt	UAB "Šiduvos vandenys" (kodas 151104226)	Dokumento žymuo: 25-37-TDP-NŠ-B-01	Lapas 7 / Lapų 10

Situacijos schema

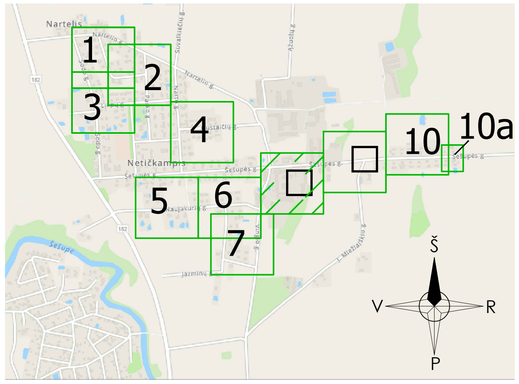

SUTARTINIAI ŽYMĖJIMAI:	
Žymuo	Pavadinimas
F S1	Projektuojami slėginiai buitinių nuotekų tinklai
F1	Projektuojami buitinių nuotekų tinklai
F1	Projektuojami buitinių nuotekų išvadai
F1-2	Projektuojami buitinių nuotekų tinklo šuliniai
	Numatomi buitinių nuotekų tinklo vartotojai
	VN tinklų apsaugos zona
	Sklypų ribos

Pastabos:
1. Projektas turi būti nagrinėjamas kompleksiškai kaip vientisas dokumentas, neatsiejant grafinės ir tekstinės medžiagos.
2. Susikirtimus su esamais tinklais ir esamų inžinerinių tinklų ir šulinių altitudes tikslinti darbų eigoje.
3. Esamus elektros, ryšio kabelius, susikirtimuose su projektuojamais tinklais montuoti į apsauginius dėklus.
4. Prieš pradedant statybos darbus, patikslinti esamų inžinerinių komunikacijų padėtį ir altitudes. Tinklų apsaugos zonose, darbus vykdyti išsikvietus tinklus eksploatuojančios organizacijos atstuvą.

0	2025-11	SLD gavimui	
LAIDA	IŠLEIDIMO DATA	LAIDOS STATUSAS, KEITIMO PRIEŽASTIS (JEI TAIKOMA)	
KVAL. PATV. DOK. NR.	UAB "PATVANKA"	Statinio projekto pavadinimas Nuotekų šalinimo tinklų (inžinerinių brėkų grupės), kitos paskirties (nuotekų siurblinių) statinių (kitų inžinerinių statinių grupės) Sodo g., Sodo skg., Namėdo g., Žiedo g., Parko g., Liepų g., Gustaičių g., Šešupės g., Naujakurių g., Dovinės g., Jazminų g., Vingio g., Netičkampio k., Liudvinavo sen. Marijampolės savivaldybėje, projektas	
12930	PV G.Kemzūra	Statinio numeris ir pavadinimas, dokumento pavadinimas	Laida
24019	PDV-VN I.Kupstienė	**PLANAS SU PROJEKTUOJAMAIS BUITINIŲ NUOTEKŲ TINKLAIS M 1:500** Šešupės g.	0
lt	UAB "Sūduvos vandenys" (kodas 151104226)	Dokumento žymuo 25-37-TDP-NŠ-B-01	Lapas 8 / Lapų 10

Situacijos scema

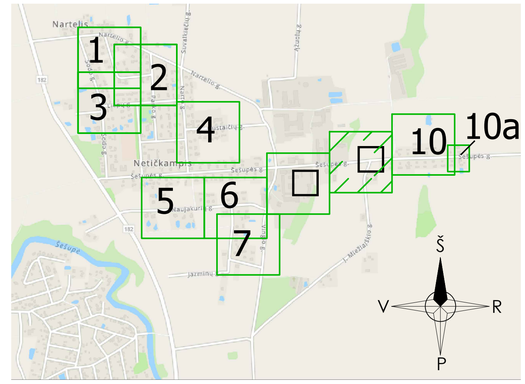

SUTARTINIAI ŽYMĖJIMAI:	
Žymuo	Pavadinimas
FS1	Projektuojami slėginiai buitinių nuotekų tinklai
F1	Projektuojami buitinių nuotekų tinklai
F1	Projektuojami buitinių nuotekų išvadai
F1-2	Projektuojami buitinių nuotekų tinklo šuliniai
	Numatomi buitinių nuotekų tinklo vartotojai
	VN tinklų apsaugos zona
	Sklypų ribos

Pastabos:
1. Projektas turi būti nagrinėjamas kompleksiškai kaip vientisas dokumentas, neatskiejant grafinės ir tekstinės medžiagos.
2. Susikirtimus su esamais tinklais ir esamų inžinerinių tinklų ir šulinių altitudes tikslinti darbų eigoje.
3. Esamus elektros, ryšio kabelius, susikirtimuose su projektuojamais tinklais montuoti į apsauginius dėklus.
4. Prieš pradedant statybos darbus, patikslinti esamų inžinerinių komunikacijų padėtį ir altitudes. Tinklų apsaugos zonose, darbus vykdyti išsikvietus tinklus eksploatuojančios organizacijos atstovą.

0	2025-11	SLD gavimui
LAIDA	IŠLEIDIMO DATA	LAIDOS STATUSAS, KEITIMO PRIEŽASTIS (JEI TAIKOMA)

KVAL. PATV. DOK. NR.	**UAB "PATVANKA"**		Statinio projekto pavadinimas Nuotekų šalinimo tinklų (inžinerinių tinklų grupės), kitos paskirties (nuotekų surinkimo) statinių (kitų inžinerinių statinių grupės) Sodo g., Sodo skg., Nartelio g., Žiedo g., Parko g., Liepų g., Gustaičių g., Šešupės g., Naujakurių g., Dovinės g., Jazminų g., Vingio g., Netičkampio k., Liudvinavo sen., Marijampolės savivaldybėje, projektas.	
12930	PV	G.Kemzūra	Statinio numeris ir pavadinimas, dokumento pavadinimas	Laida
24019	PDV-VN	I.Kupstienė	**PLANAS SU PROJEKTUOJAMAIS BUITINIŲ NUOTEKŲ TINKLAIS M 1:500** Šešupės g.	0
lt	UAB "Šiduvos vandenys" (kodas 151104226)		Dokumento žymuo	Lapas / Lapų
			25-37-TDP-NŠ-B-01	9 / 10

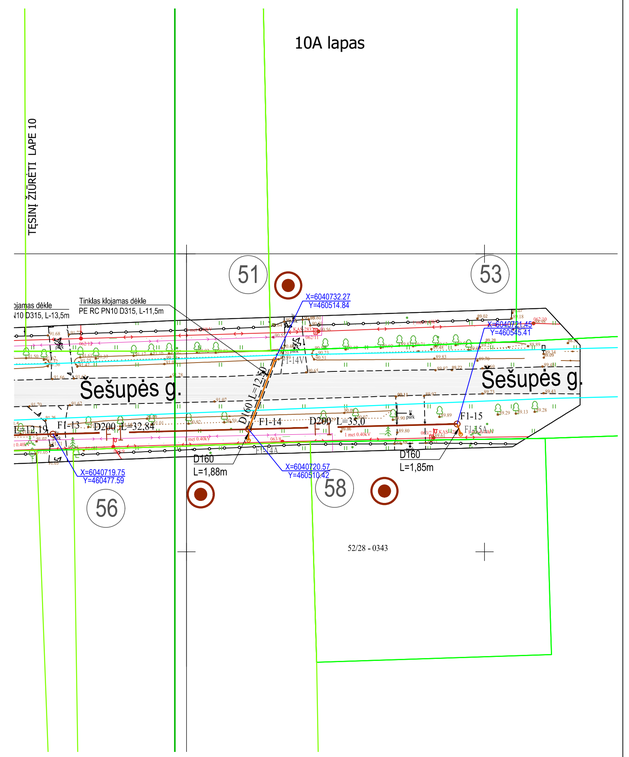

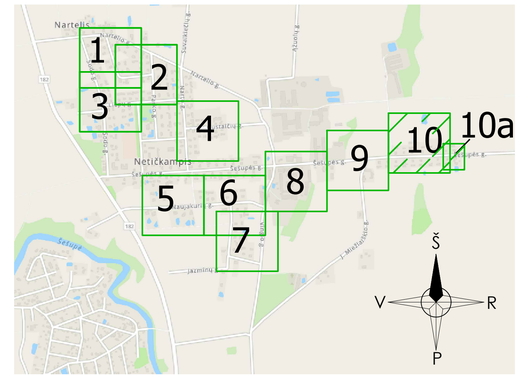

SUTARTINIAI ŽYMĖJIMAI:	
Žymuo	Pavadinimas
FS1	Projektuojami slėginiai buitinių nuotekų tinklai
F1	Projektuojami buitinių nuotekų tinklai
F1	Projektuojami buitinių nuotekų išvadai
F1-2	Projektuojami buitinių nuotekų tinklo šuliniai
NS-04	Projektuojama buitinių nuotekų siurblinė
	Numatomi buitinių nuotekų tinklo vartotojai
LD1	Projektuojami drenažo atstatymo tinklai
	Sklypų ribos

Pastabos:
1. Projektas turi būti nagrinėjamas kompleksiškai kaip vientisas dokumentas, neatsiejant grafinės ir tekstinės medžiagos.
2. Susikirtimus su esamais tinklais ir esamų inžinerinių tinklų ir šulinių altitudes tikslinti darbų eigoje.
3. Esamus elektros, ryšio kabelius, susikirtimuose su projektuojamais tinklais montuoti į apsauginius dėklus.
4. Prieš pradedant statybos darbus, patikslinti esamų inžinerinių komunikacijų padėtį ir altitudes. Tinklų apsaugos zonose, darbus vykdyti išsikvietus tinklus eksploatuojančios organizacijos atstovą.

0	2025-11	SLD gavimui	
LAIDA	IŠLEIDIMO DATA	LAIDOS STATUSAS, KEITIMO PRIEŽASTIS (JEI TAIKOMA)	
KVAL. PATV. DOK. NR.	UAB "PATVANKA"	Statinio projekto pavadinimas Nuotekų šalinimo tinklų (inžinerinių tinklų grupės), kitos paskirties (nuotekų siurblinių) statinių (kitų inžinerinių statinių grupės) Sodo g., Sodo 4kg., Nartelio g., Žiedo g., Parko g., Liepų g., Gustaičių g., Šešupės g., Naujakurių g., Dovinės g., Jazminų g., Vingio g., Netičkampio k., Liudvinavo sen. Marijampolės savivaldybėje, projektas.	
12930	PV G.Kemzūra	Statinio numeris ir pavadinimas, dokumento pavadinimas	Laida
24019	PDV-VN I.Kupstienė	**PLANAS SU PROJEKTUOJAMAIS BUITINIŲ NUOTEKŲ TINKLAIS M 1:500** Šešupės g.	0
It	UAB "Sūduvos vandenys" (kodas 151104226)	Dokumento žymuo 25-37-TDP-NŠ-B-01	Lapas 10 / Lapų 10

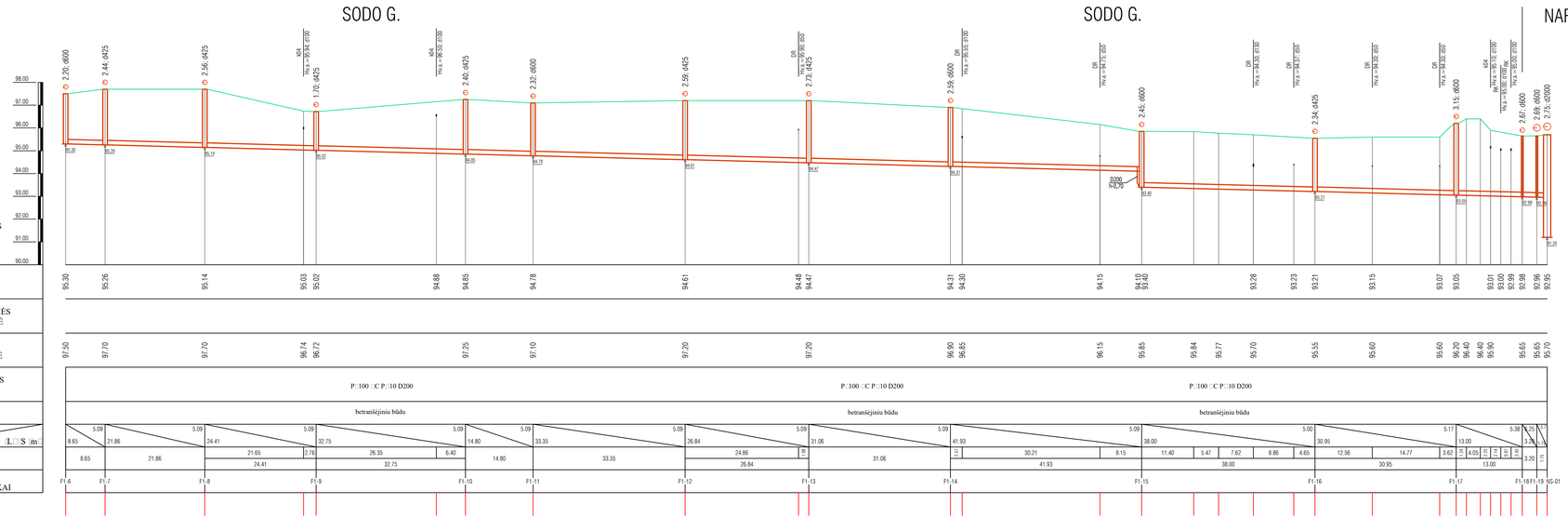

Pastabos :

1. Projektas turi būti nagrinėjamas kompleksiškai kaip vientisas dokumentas, neatskiejant grafinės ir tekstinės dalies.
2. Susikirtimus su esamais tinklais ir esamų inžinerinių tinklų ir šulinių altitudes tikslinti darbo eigoje.
3. Prieš pradedant statybos darbus, pasitikslinti esamų inžinerinių komunikacijų padėtį ir altitudes. Tinklų apsaugos zonose, darbus vykdyti išskivietus tinklus eksploatuojančios organizacijos atstovą.
4. Tinklus kloti prisilaikant suprojektuotų tinklų nuolydžių, betranšėjiniu būdu.
5. Brėžinį žiūr. kartu su brėžiniu -TDP-NŠ-B-01.

0	2026 01	Statybos darbams, rangovui parinkti	
Laida	Data	Keitimų pavadinimas (priežastis)	
Atestato nr.	UAB "PATVANČA"	Projektas□ Nuotekų šalinimo tinklų (inžinerinių tinklų grupės) ir kitos paskirties (nuotekų siurblinių) statinių (kitų inžinerinių statinių grupės) Sodo g., Sodo skg., Nartelio g.,Žiedo g.,Parko g., Liepų g., Gustaičių g., Šešupės g., Nevėkšnių g., Dovinės g., Jezmino g., Vingio g., Ilgio g., Ilgio Šarūnėlio k., Ludvinavo sen., Pilėjampolės seniūnijoje statybos projektas	
		Statinys□ Buitinių nuotekų šalinimo tinklai	
12□30	PV G.Kemzūra		
373□	VN PDV I.Nenüžė	Brėžinys: -F1-tinklo išilginis profilis,Mh1:500, Mv1:100 nuo □1-6 iki NS-01 NS-01 siurblinės baseinas	Laida 0
lt	Statytojas□ UAB "Šiduvos vandenys" kodas 151104226	Nr.□ 25-37-TDP-NŠ.B-02	Lapas 1 / Lapų 4

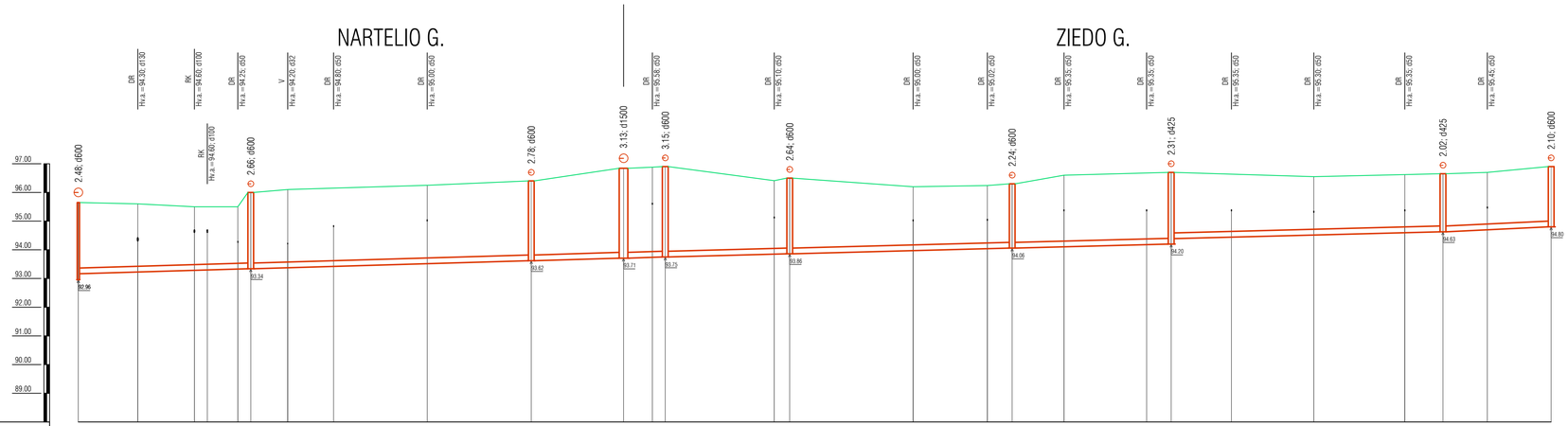

Pastabos :

1. Projektas turi būti nagrinėjamas kompleksiškai kaip vientisas dokumentas, neatsiejant grafinės ir tekstinės dalies.
2. Susikirtimus su esamais tinklais ir esamų inžinerinių tinklų ir šulinių altitudes tikslinti darbo eigoje.
3. Prieš pradedant statybos darbus, pasitikslinti esamų inžinerinių komunikacijų padėtį ir altitudes. Tinklų apsaugos zonose, darbus vykdyti išsikvietus tinklus eksploatuojančios organizacijos atstovą.
4. Tinklus kloti prisilaikant suprojektuotų tinklų nuolydžių, betranšėjiniu būdu.
5. Brėžinį žiūr. kartu su brėžiniu -TDP-NŠ-B-01.

0	2026 01	Statybos darbams, rangovui parinkti
Laida	Data	Keitimų pavadinimas (priežastis)

Atestato nr.	UAB "PATVAN□A"			Projektas□ Nuotekų šalinimo tinklų (inžinerinių tinklų grupės) ir kitos paskirties (nuotekų siurblinių) statinių (kitų inžinerinių statinių grupės) Sodo g., Sodo skg., Nartelio g.,Žiedo g.,Parko g., Liepų g., Gustaičių g., Šešupės g., Naujakurių g., Dovinės g., Jazminų g., Vingio g., Nebūkampio k., Liudvinavo sen., Marijampolės savivaldybėje statybos projektas
				Statinys□ Buitinių nuotekų šalinimo tinklai
12□30	PV	G.Kemzūra		
373□	VN PDV	I.Nėniūtė		Brėžinys: -F1-tinklo išilginis profilis,Mh1:500, Mv1:100 nuo □-1□iki □-2□ NŠ-01 siurblinės baseinas — Laida 0
lt	Statytojas□ UAB "Sūduvos vandenys" kodas 151104226			Nr.□ 25-37-TDP-NŠ.B-02 — Lapas 2 — Lapų 4

SODO G.

NARTELIO G.

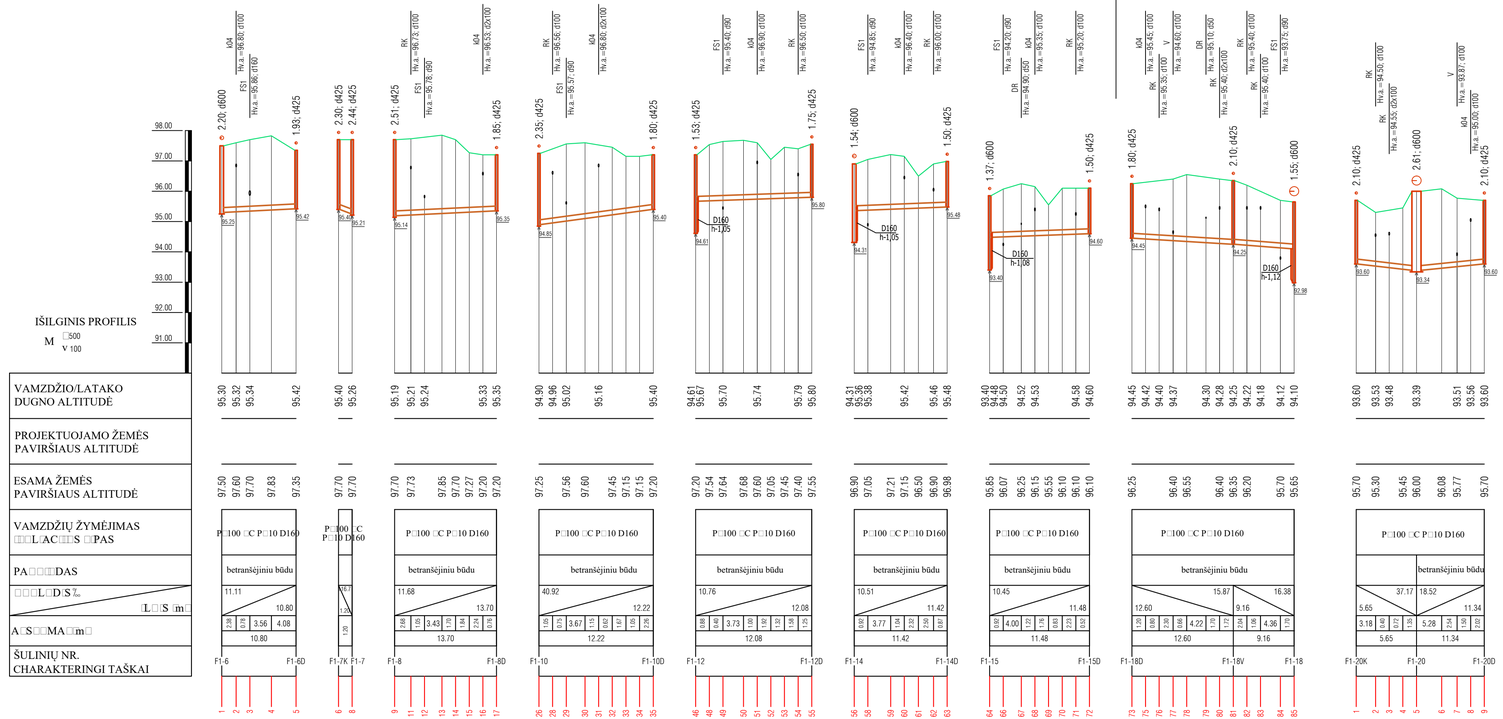

Pastabos :

1. Projektas turi būti nagrinėjamas kompleksiškai kaip vientisas dokumentas, neatsiejant grafinės ir tekstinės dalies.
2. Susikirtimus su esamais tinklais ir esamų inžinerinių tinklų ir šulinių altitudes tikslinti darbo eigoje.
3. Prieš pradedant statybos darbus, pasitikslinti esamų inžinerinių komunikacijų padėtį ir altitudes. Tinklų apsaugos zonose, darbus vykdyti išsikvietus tinklus eksploatuojančios organizacijos atstovą.
4. Tinklus kloti prisilaikant suprojektuotų tinklų nuolydžių, skersai gatvės - betranšėjiniu būdu.
5. Brėžinį žiūr. kartu su brėžiniu -TDP-NŠ-B-01.

0	2026 01	Statybos darbams, rangovui parinkti
Laida	Data	Keitimų pavadinimas (priežastis)

Atestato nr.	UAB "PATVAN□A"			Projektas□	Nuotekų šalinimo tinklų (inžinerinių tinklų grupės) ir kitos paskirties (nuotekų siurblinių) statinių (kitų inžinerinių statinių grupės) Sodo g., Sodo skg., Nartelio g.,Žiedo g.,Parko g., Liepų g., Gustaičių g., Šešupės g., Naujakurių g., Dovinės g., Jazminų g., Vingio g., Nečiukampio k., Liudvinavo sen., Marijampolės savivaldybėje statybos projektas
				Statinys□	Buitinių nuotekų šalinimo tinklai
12□30	PV	G.Kemzūra			
373□	VN PDV	I.Nėniūtė		Brėžinys:	-F1-tinklo išvadų profiliai,Mh1:500, Mv1:100 Sodo g. NS-01 siurblinės baseinas
lt	Statytojas□ UAB "Sūduvos vandenys" kodas 151104226			Nr.□ 25-37-TDP-NŠ.B-02	Lapas 3 / Lapų 4
					Laida 0

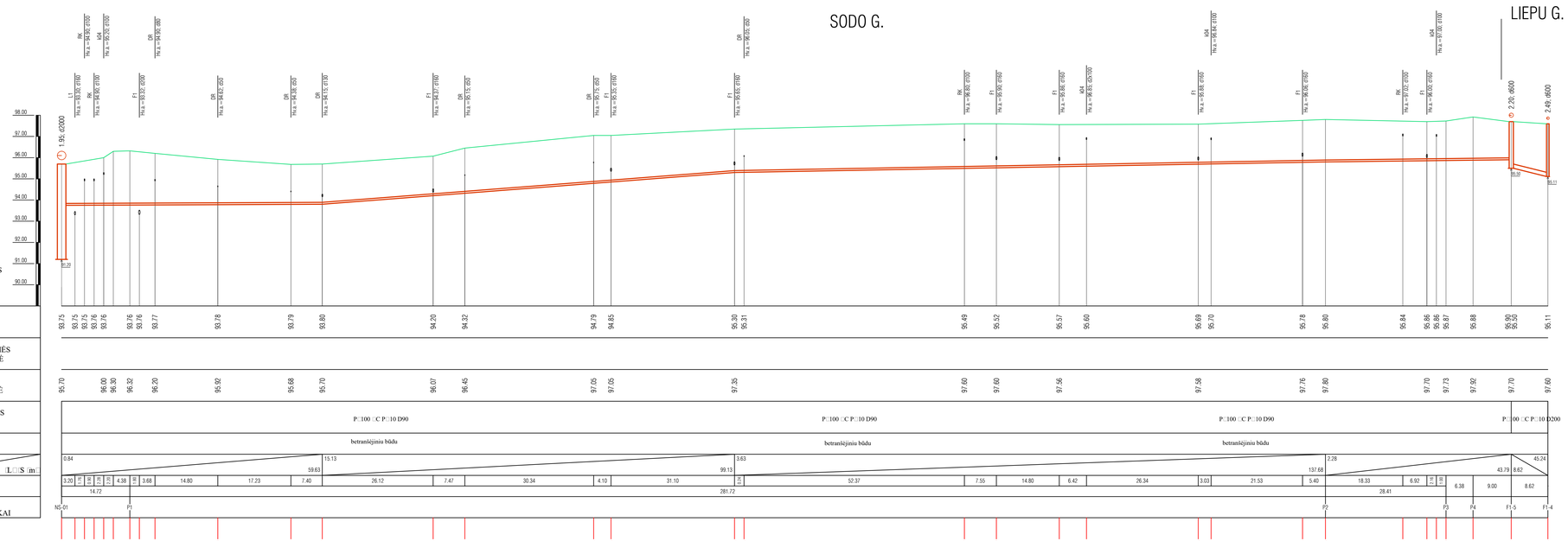

Pastabos :

1. Projektas turi būti nagrinėjamas kompleksiškai kaip vientisas dokumentas, neatsiejant grafinės ir tekstinės dalies.
2. Susikirtimus su esamais tinklais ir esamų inžinerinių tinklų ir šulinių altitudes tikslinti darbo eigoje.
3. Prieš pradedant statybos darbus, pasitikslinti esamų inžinerinių komunikacijų padėtį ir altitudes. Tinklų apsaugos zonose, darbus vykdyti išsikvietus tinklus eksploatuojančios organizacijos atstovą.
4. Tinklus kloti prisilaikant suprojektuotų tinklų nuolydžių, betranšėjiniu būdu.
5. Brėžinį žiūr. kartu su brėžiniu -TDP-NŠ-B-01.

0	2026 01	Statybos darbams, rangovui parinkti			
Laida	Data	Keitimų pavadinimas (priežastis)			
Atestato nr.	UAB "PATVANČA"			Projektas□ Nuotekų šalinimo tinklų (inžinerinių tinklų grupės) ir kitos paskirties (nuotekų siurblinių) statinių (kitų inžinerinių statinių grupės) Sodo g., Sodo skg., Nartelio g.,Parko g., Liepų g., Gustaičių g., Sešupės g., Nevaišaičių g., Dovinėlės g., Jasminų g., Vingio g., Nekočiampio k., Liudvinavo sen., Marijampolės savivaldybėje statybos projektas	
				Statinys□ Buitinių nuotekų šalinimo tinklai	
12□30	PV	G.Kemzūra			
373□	VN PDV	I.Nėniūtė		Brėžinys: -FS1-tinklo išilginis profilis,Mh1:500, Mv1:100 Sodo g., Nartelio g. NS-01 siurblinės baseinas	Laida 0
lt	Statytojas□ UAB "Sūduvos vandenys" kodas 151104226			Nr.□ 25-37-TDP-NŠ.B-02	Lapas 4 / Lapų 4

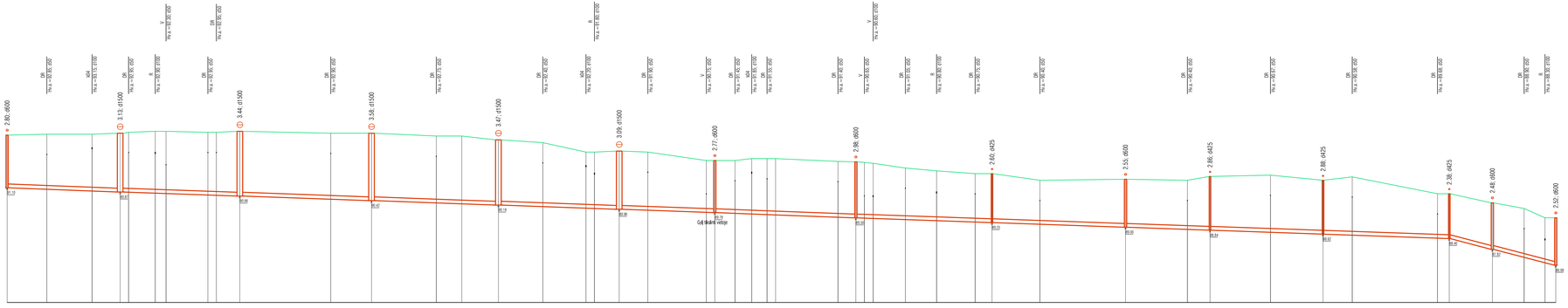

PASTABOS:

1. Prieš pradedant vamzdynų montavimo darbus būtina sutikslinti esamų inžinerinių komunikacijų padėtį plane ir altitudės.
2. Susikirtimus su esamais tinklais tikslinti vietoje.
3. Šuliniai numatyti su hidroizolaciniu padengimu.
4. Susikirtimuose su melioraciniais įrenginiais, perkloti melioracijos įrenginius po 5 metrus į abi puses
5. Tinklai klojami betranšėjiniu būdu

0	2026	SLD gavimui	
LAIDA	IŠLEIDIMO DATA	LAIDOS STATUSAS, KEITIMO PRIEŽASTIS (JEI TAIKOMA)	
KVAL. PATV. DOK. NR.	UAB "PATVANKA"	Statinių projektų pavadinimas Nuotekų šalinimo tinklų (inžinerinių tinklų grupės), kitos paskirties (nuotekų surinkimų) statinių (kitų, inžinerinių statinių grupės) Sodo g., Sodo skg., Nemėlio g., Žiedo g., Parko g., Laipų g., Gudelių g., Šešupės g., Naujakurių g., Dovinės g., Jūrinių g., Vingio g., Nešlėnampio k., Liudvinavo sen. Marijampolės savivaldybėje, projektas	
12930 PV G.Kiemzūra		Statinio numeris ir pavadinimas, dokumento pavadinimas	Laida
24019 PDV-VN I.Kupstienė		BUITINIŲ NUOTEKŲ IŠILGINIS PROFILIS M=1:100 MH:1:500 NS-02 siurblinės baseinas Naujakurių g.	0
lt	UAB "Sūduvos vandenys" (kodas 151104226)	Dokumento žymuo 25-37-TDP-NŠ-B-03	Lapas 1 / Lapų 6

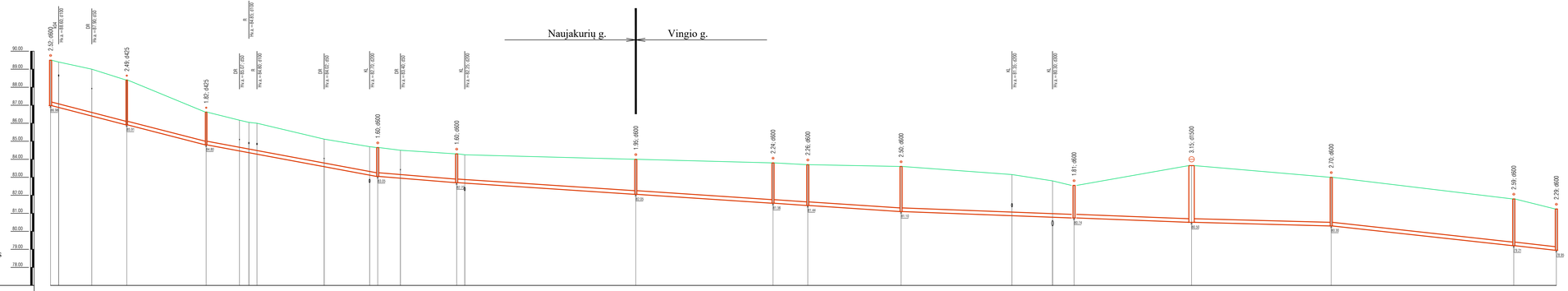

PASTABOS:

1. Prieš pradedant vamzdynų montavimo darbus būtina sutikslinti esamų inžinerinių komunikacijų padėtį plane ir altitudes.
2. Susikirtimus su esamais tinklais tikslinti vietoje.
3. Šuliniai numatyti su hidroizoliaciniu padengimu.
4. Susikirtimuose su melioracinais įrenginiais, perkloti melioracijos įrenginius po 5 metrus į abi puses
5. Tinklai klojami betranšėjiniu būdu

0	2026	SLD gavimui	
LAIDA	IŠLEIDIMO DATA	LAIDOS STATUSAS, KEITIMO PRIEŽASTIS (JEI TAIKOMA)	

KVAL. PATV. DOK. NR.		UAB "PATVANKA"
12930	PV	G.Kemzūra
24019	PDV-VN	I.Kupstienė
lt		UAB "Sōduvos vandenys" (kodas 151104226)

Statinio projektinį pavadinimą
Nuotėkų šalinimo tinklų (inžinerinių tinklų grupės), kitos paskirties (nuotėkų siurblinių) statir
(vidų inžinerinių statinių grupės) Sodo g., Sodo skg., Namelių g., Žiedo g., Parko g., Lauko g.
Gustaičių g., Šešupės g., Naujakurių g., Dovinės g., Jazmino g., Vingio g., Netōžkampio k.,
Uždirbinio sen. Marijampolės savivaldybėje, projektas

Laid	Statinio numeris ir pavadinimas, dokumento pavadinimas
0	ŠLUITINIŲ NUOTEKŲ IŠILGINIS PROFILIS M=1:100; MH:500 NS-02 siurblinės baseinas Naujakurių g., Vingio g.

Dokumento žymuo	Lapas	Lap
25-37-TDP-NŠ-B-03	2	6

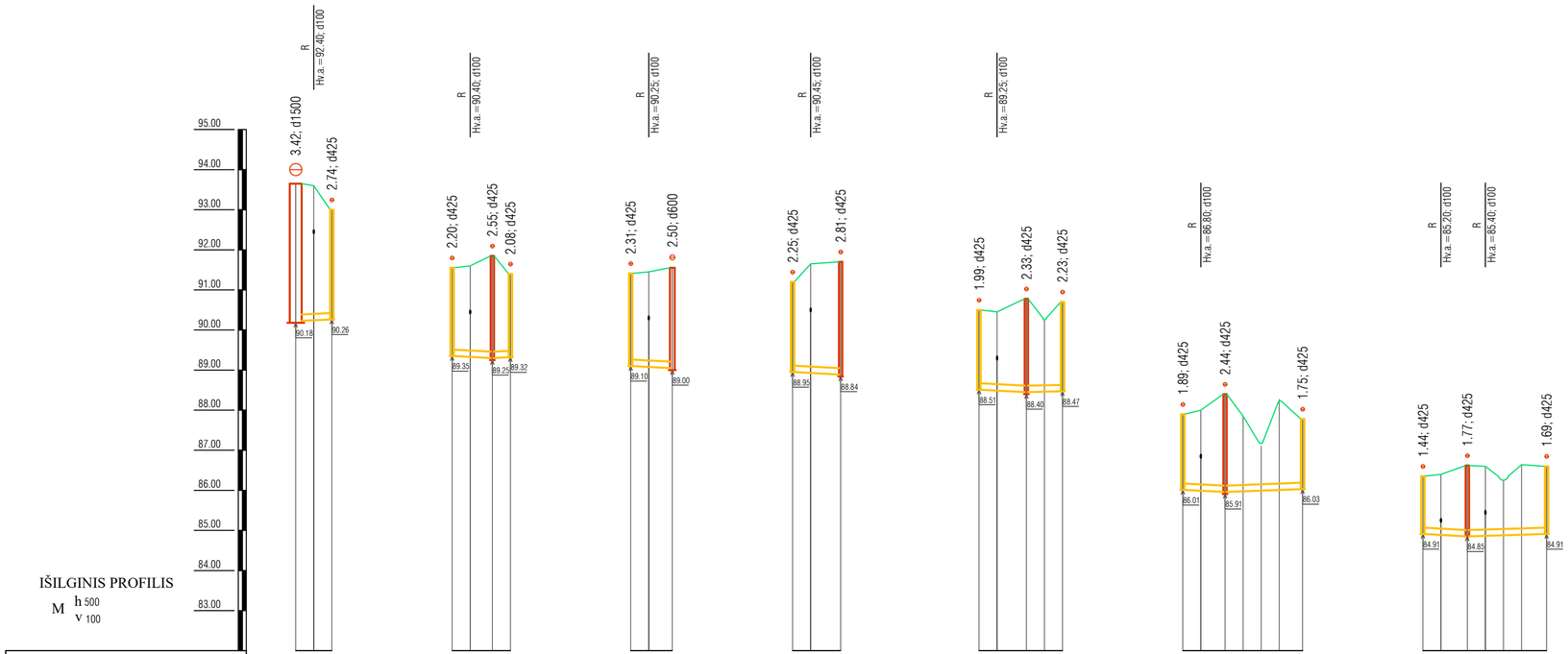

PASTABOS:

1. Prieš pradedant vamzdynų montavimo darbus būtina sutikslinti esamų inžinerinių komunikacijų padėtį plane ir altitudes.
2. Susikirtimus su esamais tinklais tikslinti vietoje.
3. Šuliniai numatyti su hidroizoliaciniu padengimu.
4. Susikirtimuose su melioraciniais įrenginiais, perkloti melioracijos įrenginius po 5 metrus į abi puses
5. Tinklai klojami betranšėjiniu būdu

0	2026	SLD gavimui	
LAIDA	IŠLEIDIMO DATA	LAIDOS STATUSAS, KEITIMO PRIEŽASTIS (JEI TAIKOMA)	
KVAL. PATV. DOK. NR.	UAB "PATVANKA"	Statinio projekto pavadinimas Nuotekų šalinimo tinklų (inžinerinių tinklų grupės), kitos paskirties (nuotekų siurblinių) statinių (kitų inžinerinių statinių grupės) Sodo g., Sodo skg., Nartelio g., Žiedo g., Parko g., Liepų g., Gustaičių g., Šešupės g., Naujakurių g., Dovinės g., Jazminų g., Vingio g., Netičkampio k., Liudvinavo sen. Marijampolės savivaldybėje, projektas	
12930	PV G.Kemzūra	Statinio numeris ir pavadinimas, dokumento pavadinimas	Laida
24019	PDV-VN I.Kupstienė	BUITINIŲ NUOTEKŲ IŠILGINIS PROFILIS Mv1:100 Mh1:500 NS-02 siurblinės baseinas Naujakurių g. išvadai	0
lt	UAB "Sūduvos vandenys" (kodas 151104226)	Dokumento žymuo: 25-37-TDP-NŠ-B-03	Lapas 3 / Lapų 6

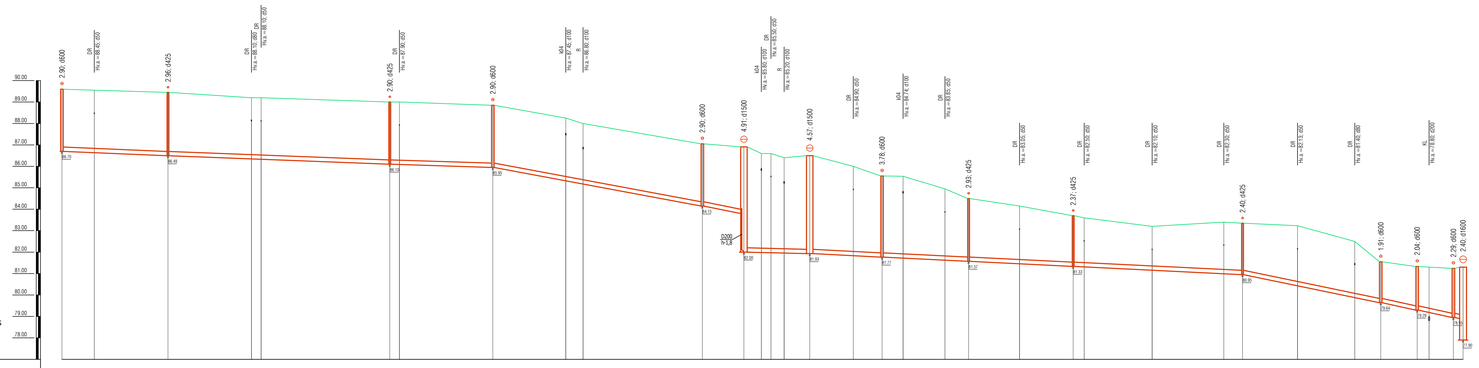

0	2026	SLD gavimui	
LAIDA	IŠLEIDIMO DATA	LAIDOS STATUSAS, KEITIMO PRIEŽASTIS (JEI TAIKOMA)	
KVAL. PATV. DOK. NR.	UAB "PATVANKA"	Statinių projekto pavadinimas Nuotekų šalinimo tinklų (inžinerinių tinklų grupės), kitos paskirties (nuotekų siurblinių) statinių (kitų inžinerinių statinių grupės) Soto g., Soto skg., Namelio g., Žiedo g., Parko g., Liepų g., Gudrailių g., Šeškuvės g., Naujakurių g., Dovinės g., Jasmino g., Vingio g., Nevėkampio k., Liubinavo sen. Marijampolės savivaldybėje, projektas	
12930	PV G.Kemzūra	Statinio numerio ir pavadinimas, dokumento pavadinimas	Laida
24019	PDV-VN I.Kupstienė	BUITINIŲ NUOTEKŲ IŠILGINIS PROFILIS M=1:100 MH 500 NS-02 siurblinės baseinas Dovinės g. , Jasmino g.	0
		Dokumento žymuo 25-37-TDP-NŠ-B-03	Lapas 4 / Lapų 6
Jr	UAB "Sūduvos vandenys" (kodas 151104226)		

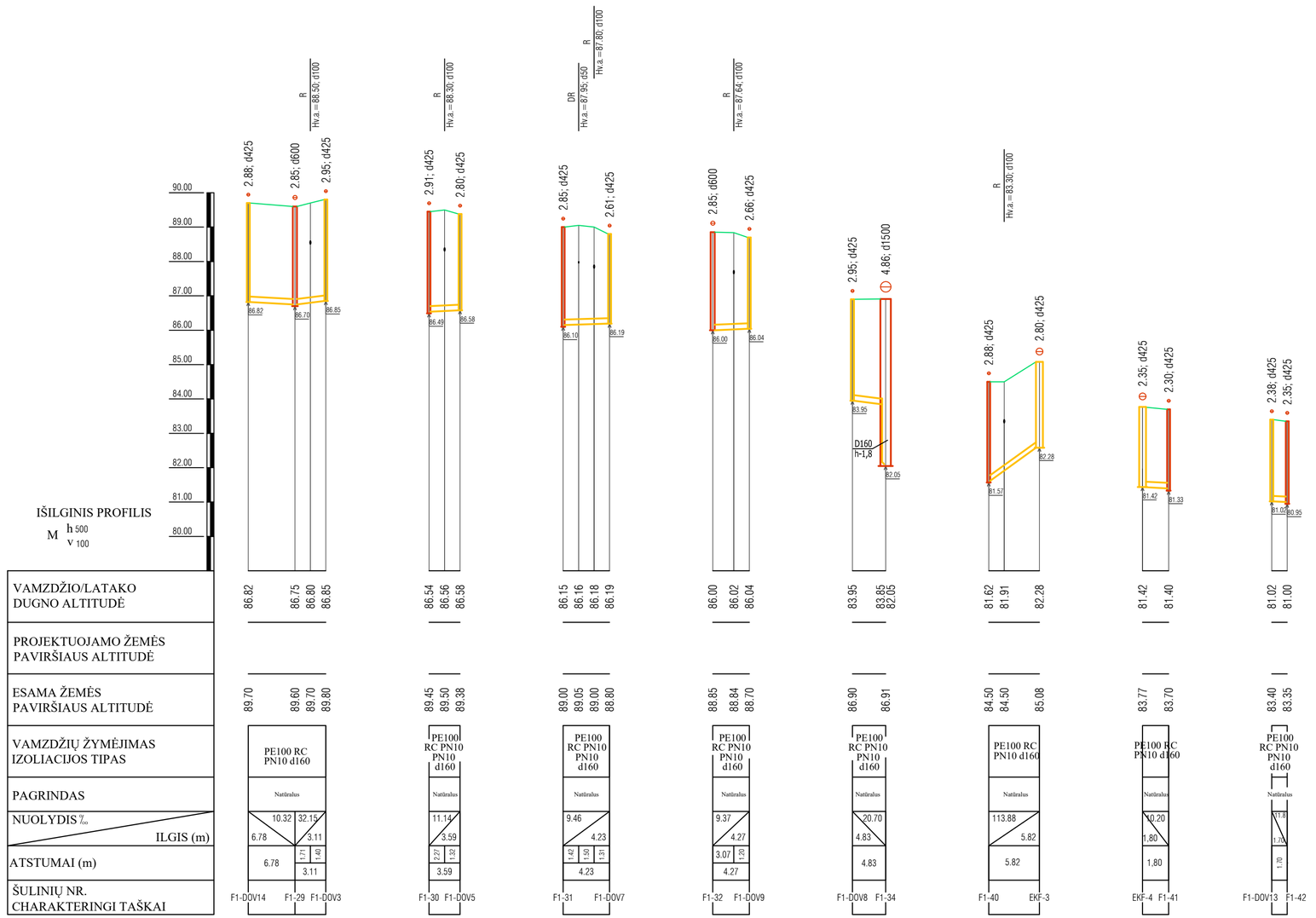

PASTABOS:

1. Prieš pradedant vamzdynų montavimo darbus būtina sutikslinti esamų inžinerinių komunikacijų padėtį plane ir altitudes.
2. Susikirtimus su esamais tinklais tikslinti vietoje.
3. Šuliniai numatyti su hidroizoliaciniu padengimu.
4. Susikirtimuose su melioraciniais įrenginiais, perkloti melioracijos įrenginius po 5 metrus į abi puses
5. Tinklai klojami betranšėjiniu būdu

0	2026	SLD gavimui	
LAIDA	IŠLEIDIMO DATA	LAIDOS STATUSAS, KEITIMO PRIEŽASTIS (JEI TAIKOMA)	
KVAL. PATV. DOK. NR.	UAB "PATVANKA"	Statinio projekto pavadinimas Nuotekų šalinimo tinklų (inžinerinių tinklų grupės), kitos paskirties (nuotekų siurblinių) statinių (kitų inžinerinių statinių grupės) Sodo g., Sodo skg., Nartelio g., Žiedo g., Parko g., Liepų g., Gustaičių g., Šešupės g., Naujakurių g., Dovinės g., Jazminų g., Vingio g., Netičkampio k., Liudvinavo sen. Marijampolės savivaldybėje, projektas	
12930	PV G.Kemzūra	Statinio numeris ir pavadinimas, dokumento pavadinimas	Laida
24019	PDV-VN I.Kupstienė	BUITINIŲ NUOTEKŲ IŠILGINIS PROFILIS Mv1:100 Mh1:500 NS-02 siurblinės baseinas Dovinės g. išvadai	0
lt	UAB "Sūduvos vandenys" (kodas 151104226)	Dokumento žymuo: 25-37-TDP-NŠ-B-03	Lapas: 5 / Lapų: 6



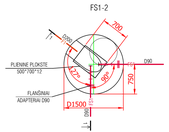

VAMZDŽIO/LATAKO DUGNO ALTITUDĖ	84.80 84.80 84.49 84.48 84.44 84.44 84.39 84.34 84.32 84.29 84.27 84.26 84.17 83.81 83.59 82.77 82.61 82.41 82.15 81.75 81.61 81.38 81.11 81.00 80.90 80.36 79.52 79.52
PROJEKTUOJAMO ŽEMĖS PAVIRŠIAUS ALTITUDĖ	
ESAMA ŽEMĖS PAVIRŠIAUS ALTITUDĖ	86.70 86.90 86.65 86.60 86.60 86.60 86.90 87.40 87.40 87.30 87.23 87.10 86.00 85.80 85.70 85.00 84.60 84.40 84.00 83.75 83.65 83.65 83.15 82.80 83.65 83.00 81.30 81.30
VAMZDŽIŲ ŽYMĖJIMAS □□L/AC□□S □□PAS	P:100 □C P:10 d200 / P:100 □C P:10 d90
PA□□□DAS	Natūralus
□□□L/D/S/L / L/S /m	5.00 4.25 178.19 4.25 13.47 3.06 21.25 17.40 9.57 14.00 6.91 5.30 37.23 16.07 9.53 2.57 89.40 22.60 32.35 12.36 83.49 15.03 25.90 30.76 11.80 38.22 8.98 38.22 2.62 101.57 13.78
A/S/□□MA/□m□	4.25 16.53 38.65 79.31 36.57 6.96 8.67 11.60 32.35 80.78 39.45 60.57
ŠULINIŲ NR. CHARAKTERINGI TAŠKAI	P1.45 P2/1-3 P1 P2 P3 P4 P5 P6 P7 P8 P9 P10 P11 P12 P13 P14 P15 NS-02

PAS/A/□/S/

1. Prieš pradedant vamzdynų montavimo darbus būtina sutikslinti esamų inžinerinių komunikacijų padėtį plane ir altitudes.
2. Susikirtimus su esamais tinklais tikslinti vietoje.
3. Šuliniai numatyti su hidroizoliacinių padengimu.
4. Susikirtimuose su melioracinais įrenginiais, perkloti melioracijos įrenginius po 5 metrus į abi puses
5. Tinklai klojami betranšėjiniu būdu

0	2026	SLD gavimui		
LAIDA	ĮŠLEIDIMO DATA	LAIDOS STATUSAS, KEITIMO PRIEŽASTIS (JEI TAIKOMA)		
KVAL. PATV. DOK. NR.	UAB "PATVANKA"	Statinių projektų pavadinimas Nuotekų šalinimo tinklų (vidaus/lauj tinklų grupės), kitos paskirties (nuotekų surinkimo) statinių (kitų inžinerinių statinių grupės) tiesė g., Sodo akg., Nerėdo g., Žvelio g., Parko g., Lapių g., Gudelių g., Šešupės g., Nesajaukių g., Dovinės g., Jarimių g., Virgio g., Petrošiūnų k., Liudiškio sen., Marijampolės savivaldybėje, projektas		
12930	PV G.Kemzūra			
24019	PDV-VN I.Kupsienė	Statinio numeris ir pavadinimas, dokumento pavadinimas BUITINIŲ NUOTEKŲ ŠILGINIS PROFILIS M+1:100 MH+1:500 Šilginis tinklas		Laida 0
		Vingio g.		
It	UAB "Šiaurės vandenys" (kodas 151104226)	Dokumento žymuo 25-37-TDP-NS-B-03	Lapas 6	Lapų 6

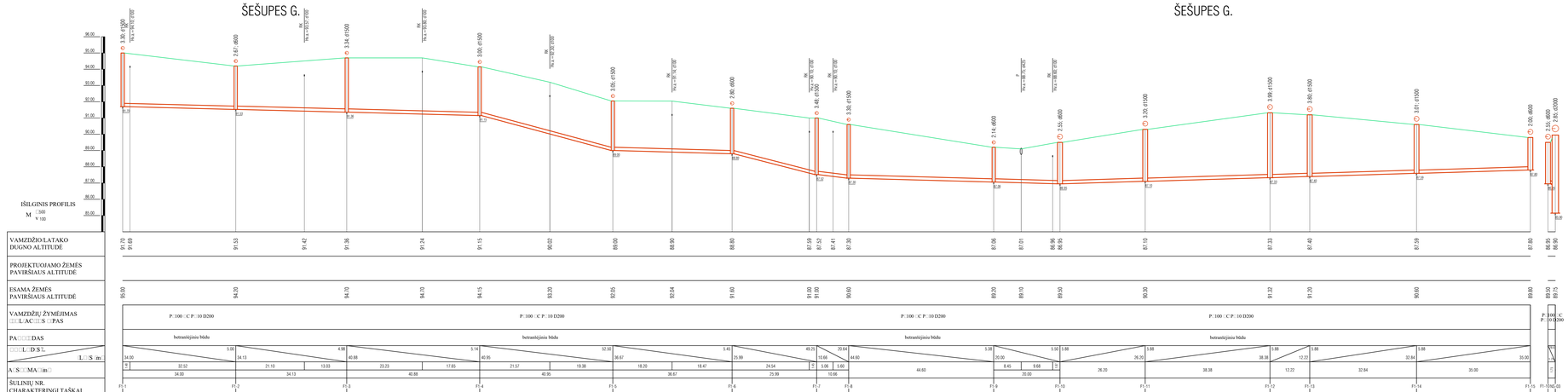

Pastabos :

1. Projektas turi būti nagrinėjamas kompleksiškai kaip vientisas dokumentas, neatsiejant grafinės ir tekstinės dalies.
2. Susikirtimus su esamais tinklais ir esamų inžinerinių tinklų ir šulinių altitudes tikslinti darbo eigoje.
3. Prieš pradedant statybos darbus, pasitikslinti esamų inžinerinių komunikacijų padėtį ir altitudes. Tinklų apsaugos zonose, darbus vykdyti išskirtiems tinklus eksploatuojančios organizacijos atstovą.
4. Tinklus kloti prisilaikant suprojektuotų tinklų nuolydžių, betranšėjiniu būdu.
5. Brėžinį žiūr. kartu su brėžiniu -TDP-NŠ-B-01.

0	2026 01	Statybos darbams, rangovui parinkti			
Laida	Data	Keitimų pavadinimas (pridedasi).			
Atestato nr.	UAB "PATVANČA"		Projektas□ Buitinių šalinimo tinklų (inžinerinių tinklų grupės) ir kitos paskirties (nuotėkų surinkimo statinių (kitų inžinerinių statinių grupės) Soda g., Soda sk., Nartelio g.,Žvelio g.,Parko g.,Ežerėlio g., Eivinčių g., Šešupės g., Naujakiemio g.,Zovinės g., Jaruzės g., Šaltinėlio g., Gudiškių km., Kalvinavos km., Pilipiškės seniūnijoje statybos projektas		
			Statinys□ Buitinių nuotekų šalinimo tinklai		
12□30	PV	G.Kemežira			
37□□	VN PDV	I.Narvišė	Brėžinys: F1-tinklo išilginis profilis,Mh1:500, Mv1:100 Šešupės g. NŠ-03 siurblinės baseinas		Laida 0
R	Statytojas□ UAB "Šiduvos vandenys" kodas 151104226		Nr.□ 25-37-TDP-NŠ.B-04	Lapas 1	Lapų 3

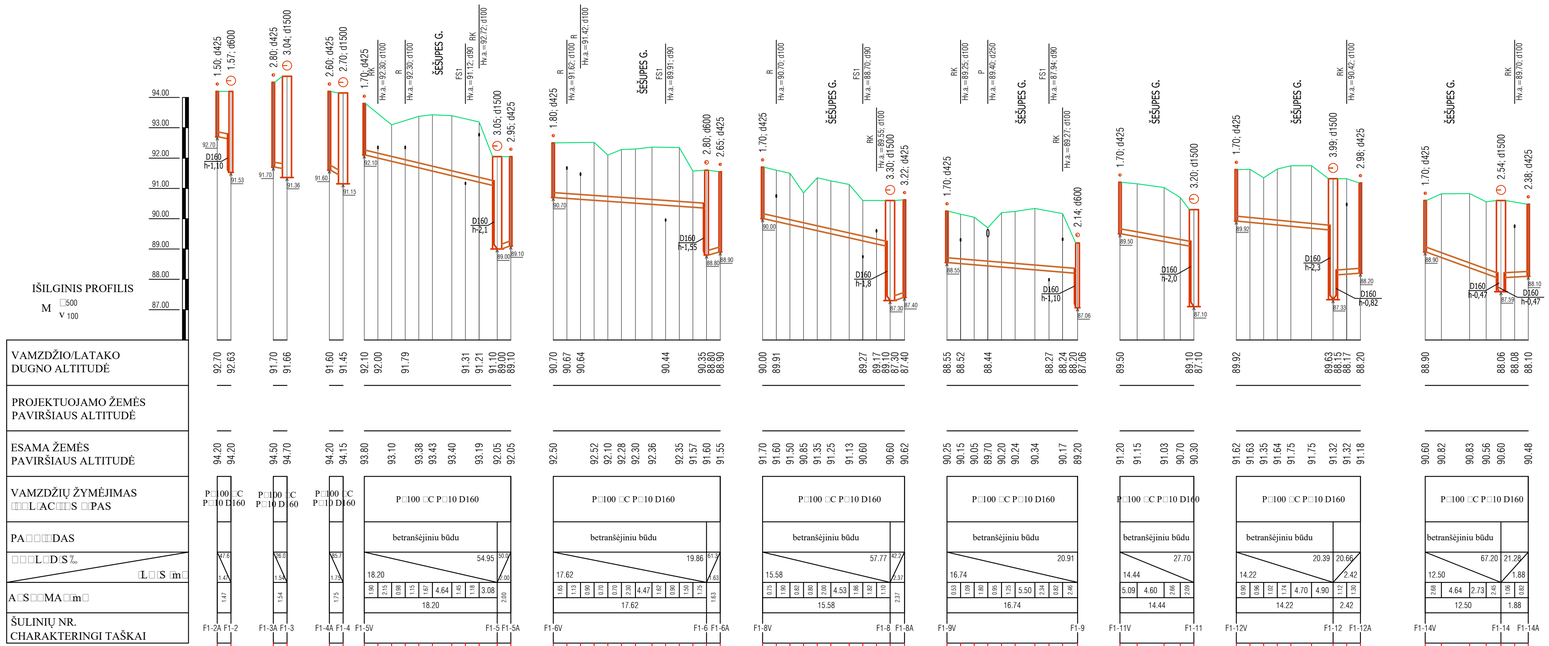

Pastabos :

1. Projektas turi būti nagrinėjamas kompleksiškai kaip vientisas dokumentas, neatsiejant grafinės ir tekstinės dalies.
2. Susikirtimus su esamais tinklais ir esamų inžinerinių tinklų ir šulinių altitudes tikslinti darbo eigoje.
3. Prieš pradedant statybos darbus, pasitikslinti esamų inžinerinių komunikacijų padėtį ir altitudes. Tinklų apsaugos zonose, darbus vykdyti išsikvietus tinklus eksploatuojančios organizacijos atstovą.
4. Tinklus kloti prisilaikant suprojektuotų tinklų nuolydžių, skersai gatvės - betranšėjiniu būdu.
5. Bręžinį žiūr. kartu su bręžiniu -TDP-NŠ-B-01.

0	2026 01	Statybos darbams, rangovui parinkti
Laida	Data	Keitimų pavadinimas (priežastis)

Atestato nr.	UAB "PATVANČA"			Projektas□ Nuotekų šalinimo tinklų (inžinerinių tinklų grupės) ir kitos paskirties (nuotekų siurblinių) statinių (kitų inžinerinių statinių grupės) Sodo g., Sodo skg., Nartelio g.,Žiedo g.,Parko g., Liepų g., Gustaičių g., Šešupės g., Naujakurių g., Dovinės g., Jasminų g., Vingio g., Nebėkampio k., Liudvinavo sen., Marijampolės savivaldybėje statybos projektas
				Statinys□ Buitinių nuotekų šalinimo tinklai
12□30	PV	G.Kemzūra		
373□	VN PDV	I.Nėniūtė		Bręžinys: -F1-tinklo išvadų išilginiai profiliai,Mh1:500, Mv1:100 Šešupės g. NS-03 siurblinės baseinas — Laida 0
It	Statytojas□ UAB "Šiduvos vandenys" kodas 151104226			Nr.□ 25-37-TDP-NŠ.B-04 — Lapas 2 — Lapų 3

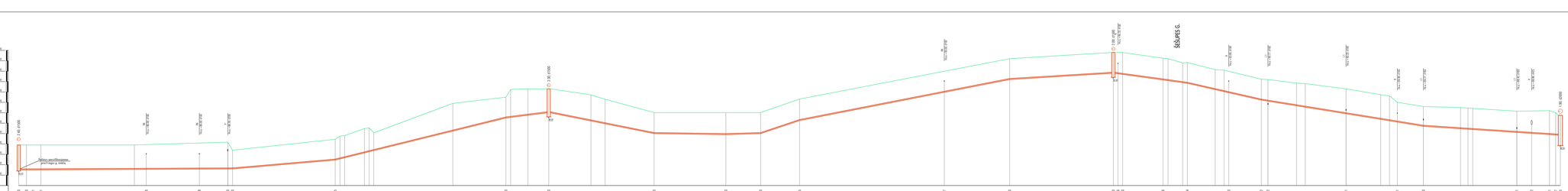

Pastabos :

1. Projektas turi būti nagrinėjamas komplekisiškai kaip vientisas dokumentas, neatskiriant grafinės ir tekstinės dalies.
2. Susikirtimus su esamais tinklais ir esamų inžinerinių tinklų ir šulinių altitudes tikslinti darbo eigoje.
3. Prieš pradedant statybos darbus, pasitikslinti esamų inžinerinių komunikacijų padėtį ir altitudes. Tinklų apsaugos zonose, darbus vykdyti išskirtinės tinklus eksploatuojančios organizacijos atstovą.
4. Tinklus kirsti prisilaikant supriešintų tinklų nuolydžių, betranšėjinių būdu.
5. Brėžinį žiūr. karto su brėžiniu TOP-NS-B-01.

0	2020-01	Statybos darbams, rangovui pateikti				
Laida	Data	Keitimų aprašo/esmė (priežastis)				
Atsakingi as.		UAB "PATVANČA"	Projektavo			
			Projektuotojų kvalifikacijos atestatų numeriai, vardai, pavardės			
LCJK	PV	G.Kamiņš				
STĮ□□	VN PEV	J.Vanclė	Brėžinys			Laida
			PSG-tinklo dėsginių grunčių ATR-2-100, PN=1,100			0
			Statybos			
			NS-03 slutvėnės baseinas			
Statytojas□			M 1:□	Laidos	Lapų	
UAB "Šiaulvos vandenys" kodas 151104226			25-37-TOP-NŠ.B-04	0	3	

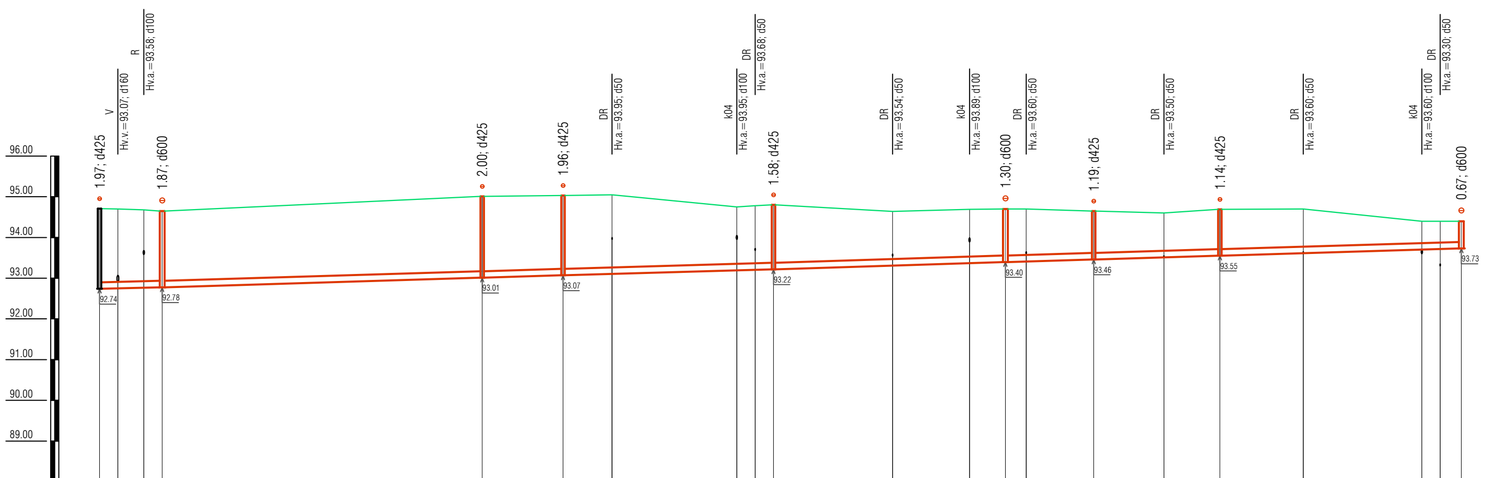

IŠILGINIS PROFILIS
M h 500 / v 100

| | | |

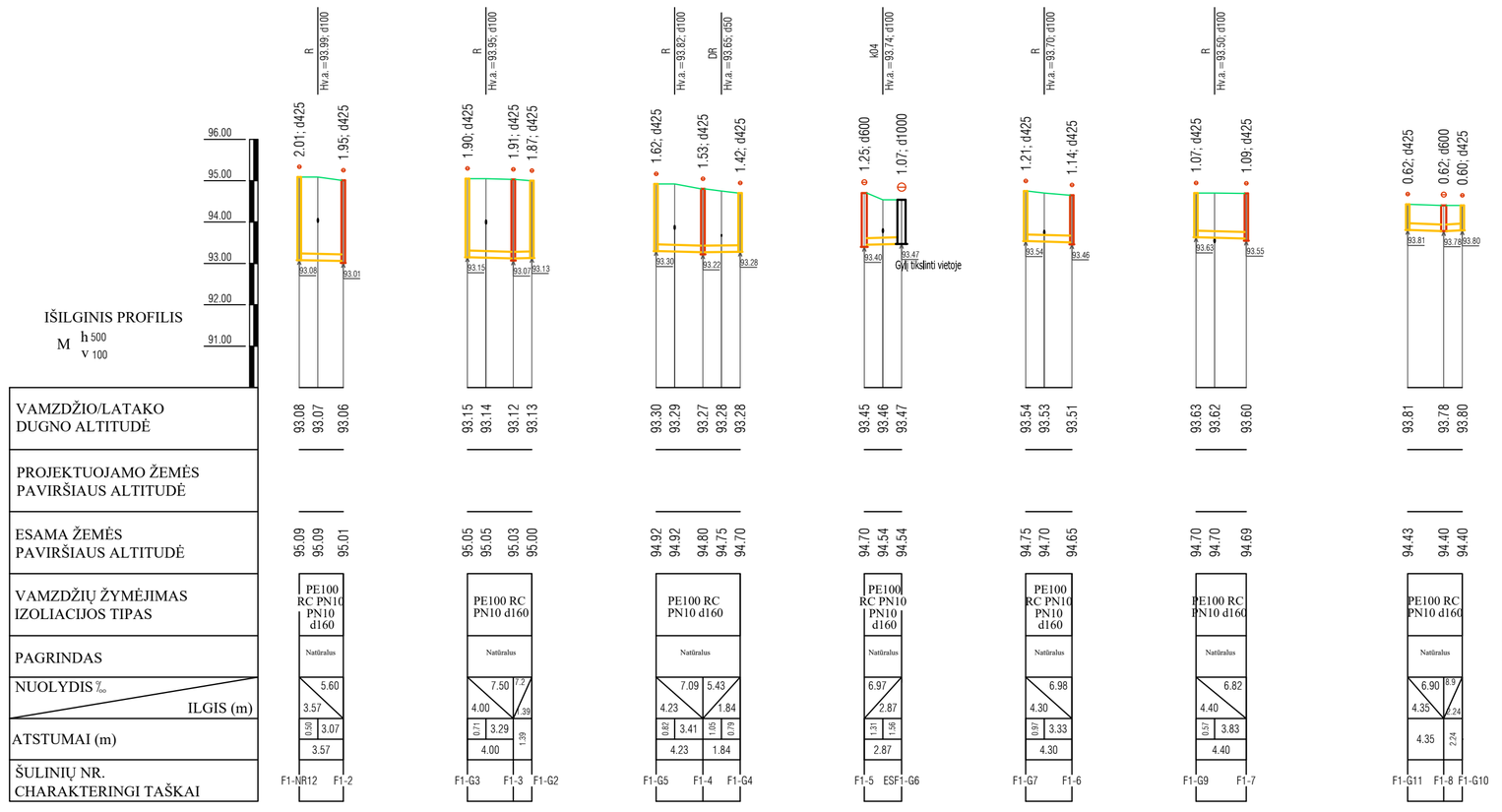

PASTABOS:

1. Prieš pradedant vamzdynų montavimo darbus būtina sutikslinti esamų inžinerinių komunikacijų padėtį plane ir altitudes.
2. Susikirtimus su esamais tinklais tikslinti vietoje.
3. Šuliniai numatyti su hidroizoliaciniu padengimu.
4. Susikirtimuose su melioraciniais įrenginiais, perkloti melioracijos įrenginius po 5 metrus į abi puses
5. Tinklai klojami betranšėjiniu būdu

0	2026	SLD gavimui	
LAIDA	IŠLEIDIMO DATA	LAIDOS STATUSAS, KEITIMO PRIEŽASTIS (JEI TAIKOMA)	
KVAL. PATV. DOK. NR.	UAB "PATVANKA"	Statinio projekto pavadinimas: Nuotekų šalinimo tinklų (inžinerinių tinklų grupės), kitos paskirties (nuotekų siurblinių) statinių (kitų inžinerinių statinių grupės) Sodo g., Sodo skg., Nartelio g., Žiedo g., Parko g., Liepų g., Gustaičių g., Šešupės g., Naujakurių g., Dovinės g., Jazminų g., Vingio g., Netičkampio k., Liudvinavo sen., Marijampolės savivaldybėje, projektas	
12930	PV	G.Kemzūra	Statinio numeris ir pavadinimas, dokumento pavadinimas: BUITINIŲ NUOTEKŲ IŠILGINIS PROFILIS Mv1:100 Mh1:500 Gustaičių g. išvadai
24019	PDV-VN	I.Kupstienė	Laida: 0
lt	UAB "Sūduvos vandenys" (kodas 151104226)	Dokumento žymuo: 25-37-TDP-NŠ-B-05	Lapas: 2 / Lapų: 4

SODO SKG.

LIEPU G.

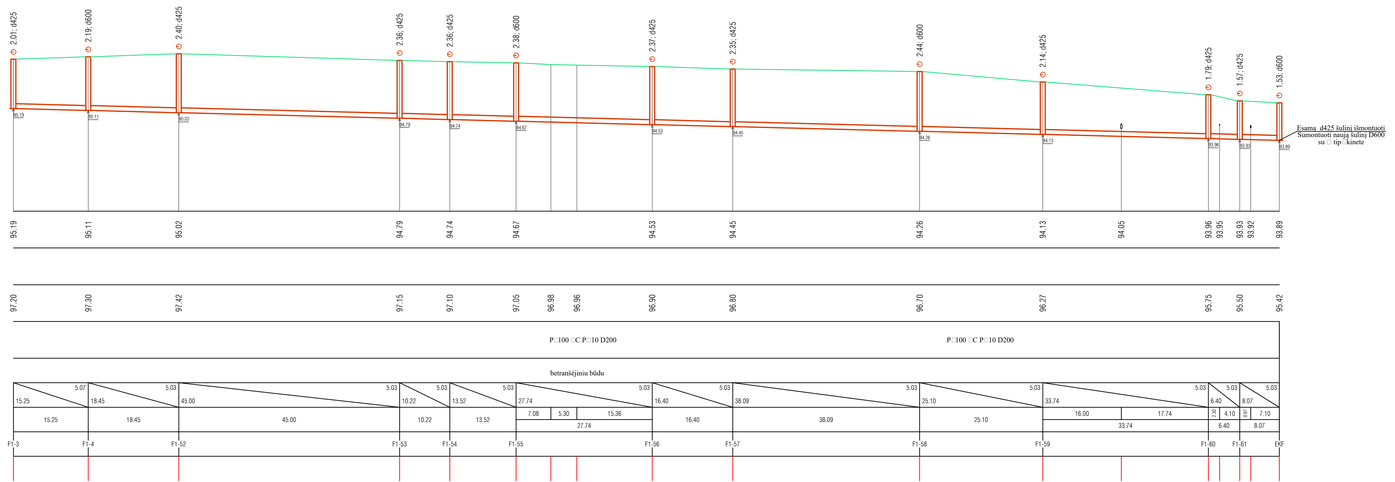

VAMZDŽIO/LATAKO DUGNO ALTITUDĖ
PROJEKTUOJAMO ŽEMĖS PAVIRŠIAUS ALTITUDĖ
ESAMA ŽEMĖS PAVIRŠIAUS ALTITUDĖ
VAMZDŽIŲ ŽYMĖJIMAS □□□L□AC□□□S □□PAS
PA□□□□DAS
□□□□L□D□S □m / L□□S □m
A□S□□MA □□m□
ŠULINIŲ NR. CHARAKTERINGI TAŠKAI

Pastabos :

1. Projektas turi būti nagrinėjamas kompleksiškai kaip vientisas dokumentas, neatsiejant grafinės ir tekstinės dalies.
2. Susikirtimus su esamais tinklais ir esamų inžinerinių tinklų ir šulinių altitudes tikslinti darbo eigoje.
3. Prieš pradedant statybos darbus, pasitikslinti esamų inžinerinių komunikacijų padėtį ir altitudes. Tinklų apsaugos zonose, darbus vykdyti išskivietus tinklus eksploatuojančios organizacijos atstovą.
4. Tinklus kloti prisilaikant suprojektuotų tinklų nuolydžių, betranšėjiniu būdu.
5. Brėžinį žiūr. kartu su brėžiniu -TDP-NŠ-B-01.

0	2026 01	Statybos darbams, rangovui parinkti			
Laida	Data	Keitimų pavadinimas (priežastis)			
Atestato nr.	UAB "PATVANĖ"			Projektas□ Nuotekų šalinimo tinklų (inžinerinių tinklų grupės) ir kitos paskirties (nuotekų siurblinių) statinių (kitų inžinerinių statinių grupės) Sodo g., Sodo skg., Nartelio g.,Žiedo g.,Parko g., Liepų g., Gustaičių g., Šešupės g., Nesajokynų g., Dzūkinės g., Jazminų g., Vingio g., Rekreacinio k., Liudviniavo sen., Marijampolės savivaldybėje statybos projektas	
				Statinys□ Buitinių nuotekų šalinimo tinklai	
12□30	PV	G.Kemzūra			
373□	VN PDV	I.Nėniūtė		Brėžinys: -F1-tinklo išilginis profilis,Mh1:500, Mv1:100 Liepų g. Esamos siurblinės baseinas	Laida 0
It	Statytojas□ UAB "Sūduvos vandenys" kodas 151104226			Nr.□ 25-37-TDP-NŠ.B-05	Lapas 3 / Lapų 4

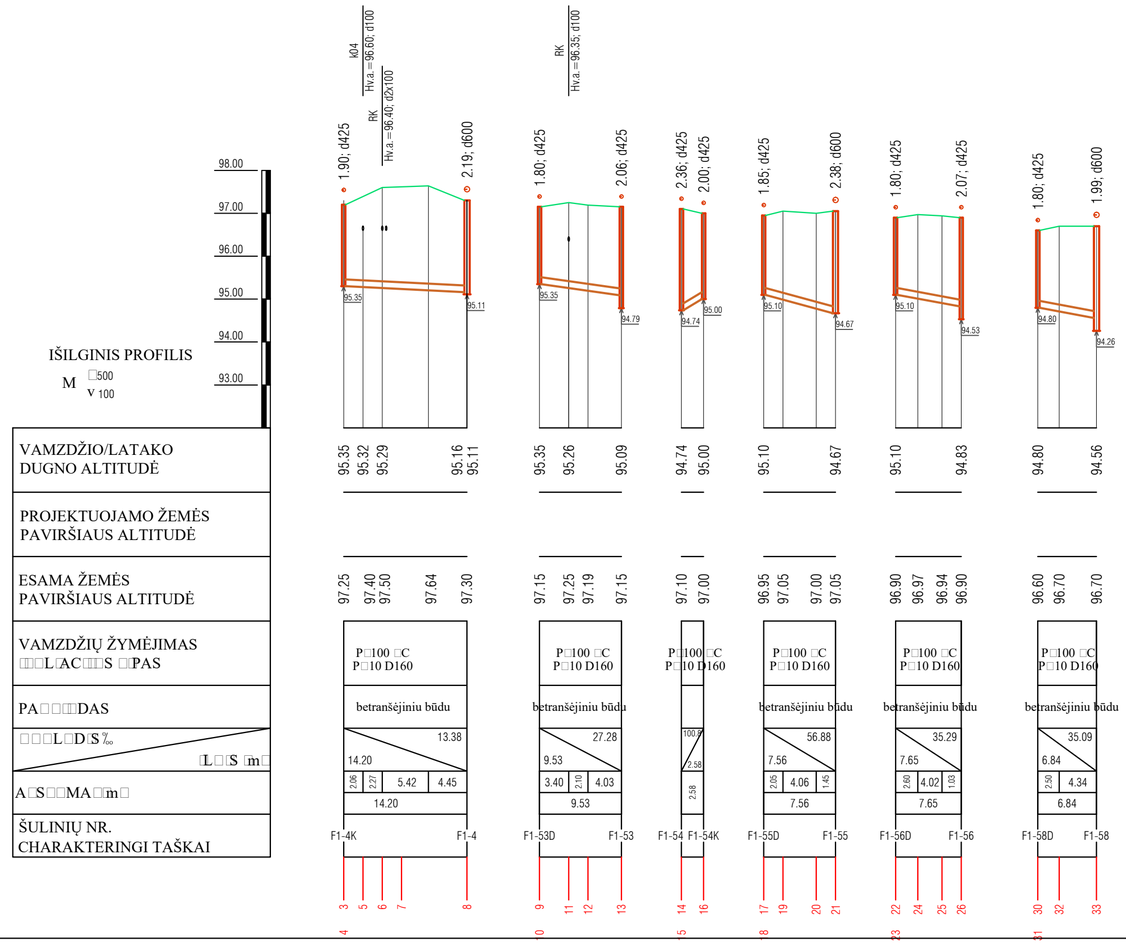

Pastabos :

1. Projektas turi būti nagrinėjamas kompleksiškai kaip vientisas dokumentas, neatsiejant grafinės ir tekstinės dalies.
2. Susikirtimus su esamais tinklais ir esamų inžinerinių tinklų ir šulinių altitudes tikslinti darbo eigoje.
3. Prieš pradedant statybos darbus, pasitikslinti esamų inžinerinių komunikacijų padėtį ir altitudes. Tinklų apsaugos zonose, darbus vykdyti išsikvietus tinklus eksploatuojančios organizacijos atstovą.
4. Tinklus kloti prisilaikant suprojektuotų tinklų nuolydžių, skersai gatvės-betranšėjiniu būdu.
5. Brėžinį žiūr. kartu su brėžiniu -TDP-NŠ-B-01.

0	2026 01	Statybos darbams, rangovui parinkti	
Laida	Data	Keitimų pavadinimas (priežastis)	
Atestato nr.	UAB "PATVAN□A"		Projektas□ Nuotekų šalinimo tinklų (inžinerinių tinklų grupės) ir kitos paskirties (nuotekų siurblinių) statinių (kitų inžinerinių statinių grupės) Sodo g., Sodo skg., Nartelio g.,Žiedo g.,Parko g., Liepų g., Gustaičių g., Šešupės g., Naujakurių g., Dovinės g., Jazminų g., Vingio g., Nėtičkampio k., Liudvinavo sen., Marijampolės savivaldybėje statybos projektas
			Statinys□ Buitinių nuotekų šalinimo tinklai
12□30	PV	G.Kemzūra	
373□	VN PDV	I.Nėniūtė	Brėžinys: -F1-tinklo išvadų išilginis profilis,Mh1:500, Mv1:100 Liepų g. Esamos siurblinės baseinas — Laida 0
lt	Statytojas□ UAB "Sūduvos vandenys" kodas 151104226		Nr.□ 25-37-TDP-NŠ.B-05 — Lapas 4 — Lapų 4

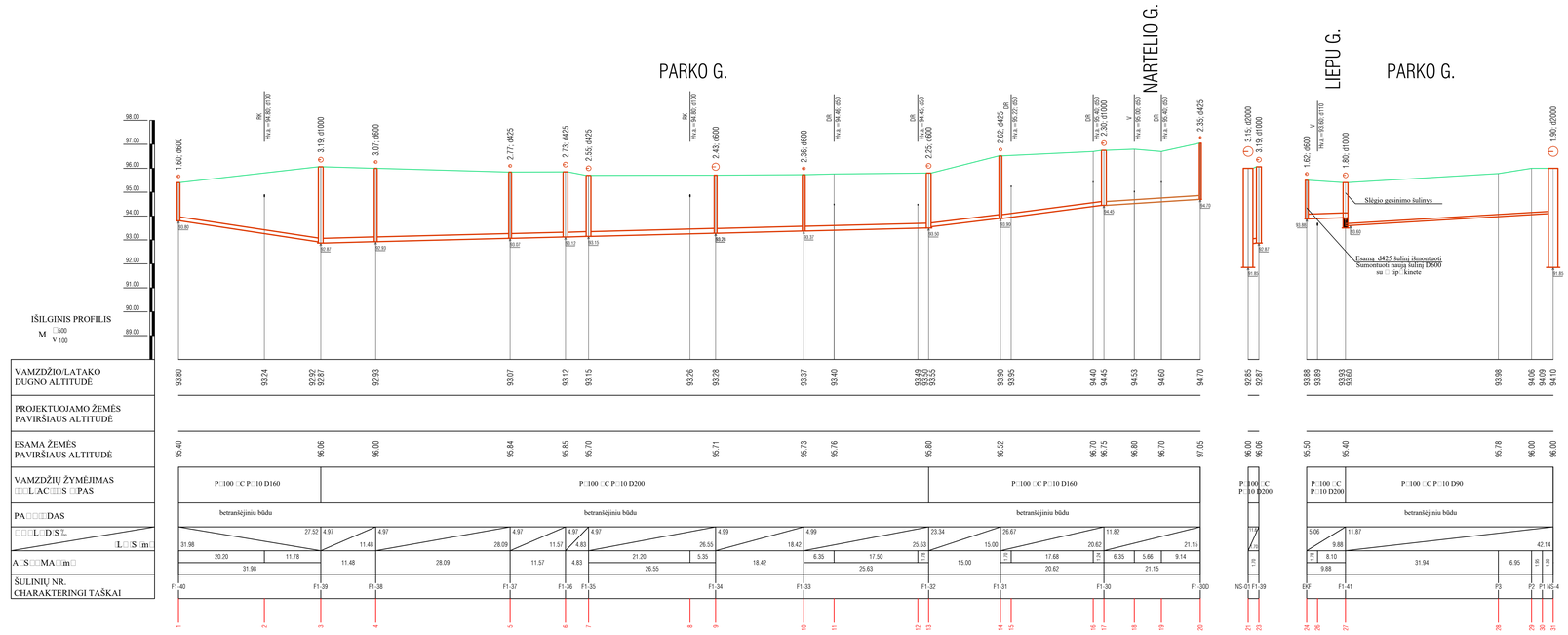

Pastabos :

1. Projektas turi būti nagrinėjamas kompleksiškai kaip vientisas dokumentas, neatskiejant grafinės ir tekstinės dalies.
2. Susikirtimus su esamais tinklais ir esamų inžinerinių tinklų ir šulinių altitudes tikslinti darbo eigoje.
3. Prieš pradedant statybos darbus, pasitikslinti esamų inžinerinių komunikacijų padėtį ir altitudes. Tinklų apsaugos zonose, darbus vykdyti išsikvietus tinklus eksploatuojančios organizacijos atstovą.
4. Tinklus kloti prisilaikant suprojektuotų tinklų nuolydžių, betranšėjiniu būdu.
5. Brėžinį žiūr. kartu su brėžiniu -TDP-NŠ-B-01.

0	2026 01	Statybos darbams, rangovui parinkti			
Laida	Data	Keitimų pavadinimas (priežastis)			
Atestato nr.	UAB "PATVANČA"		Projektas□	Nuotekų šalinimo tinklų (inžinerinių tinklų grupės) ir kitos paskirties (nuotekų siurblinių) statinių (kitų inžinerinių statinių grupės) Sodo g., Sodo skg., Nartelio g.,Tvido g.,Parko g.,Ąžuolinės g., Šviesiečių g., Šeškinės g., Naujakurių g., Dovinės g., Jasminų g., Vingio g., Rudeniškio K., Liudviniavo sen., Marijampolės savivaldybėje statybos projektas	
			Statinys□	Buitinių nuotekų šalinimo tinklai	
12□30	PV	G.Kemzūra			
373□	VN PDV	I.Nenišūtė			
			Brėžinys: -F1-, -F51- tinklo išilginis profilis,Mh1:500, Mv1:100 nuo □1-40 iki NS-04 NS-04 siurblinės baseinas		Laida 0
It	Statytojas□ UAB "Sūduvos vandenys" kodas 151104226		Nr.□ 25-37-TDP-NŠ.B-06		Lapas 1 / Lapų 4

ZIEDO G.

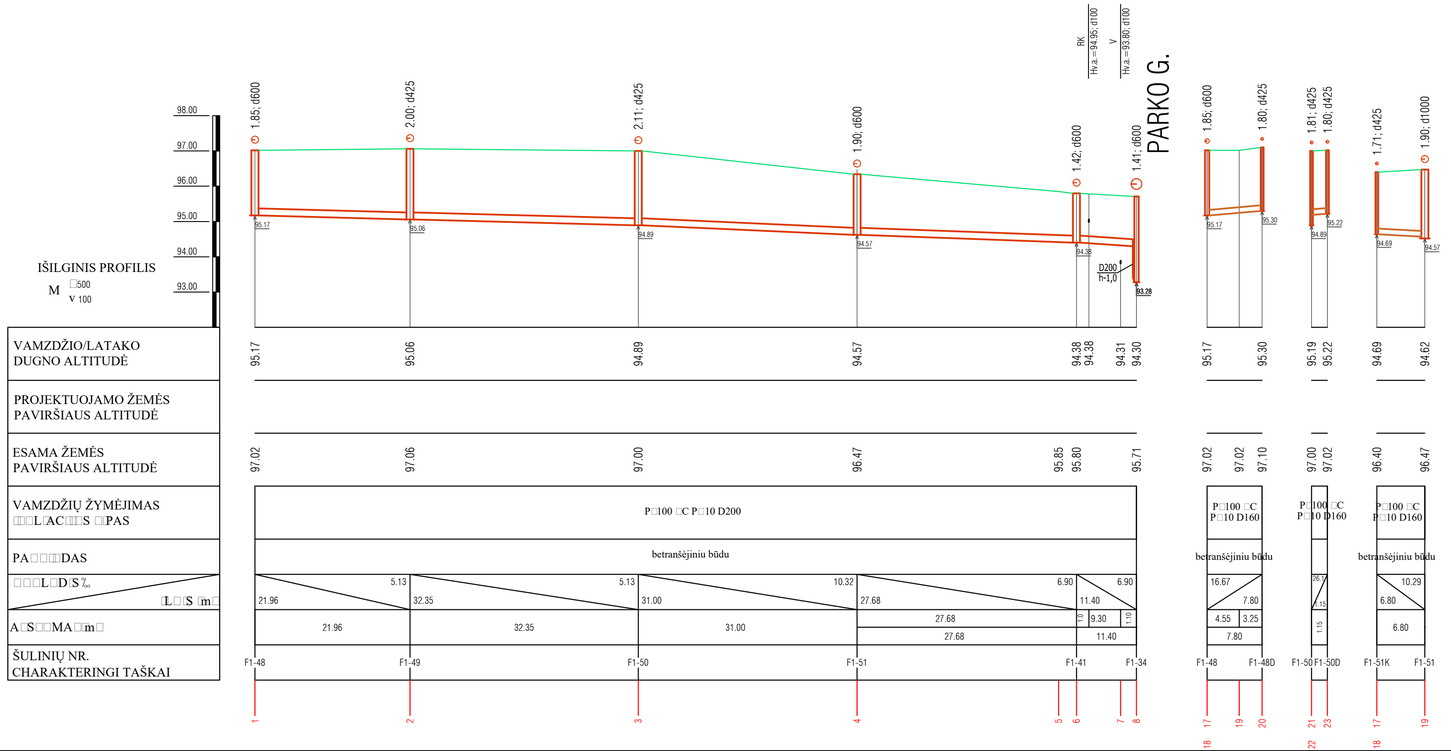

Pastabos :

1. Projektas turi būti nagrinėjamas kompleksiškai kaip vientisas dokumentas, neatsiejant grafinės ir tekstinės dalies.
2. Susikirtimus su esamais tinklais ir esamų inžinerinių tinklų ir šulinių altitudes tikslinti darbo eigoje.
3. Prieš pradedant statybos darbus, pasitikslinti esamų inžinerinių komunikacijų padėtį ir altitudes. Tinklų apsaugos zonose, darbus vykdyti išsikvietus tinklus eksploatuojančios organizacijos atstovą.
4. Tinklus kloti prisilaikant suprojektuotų tinklų nuolydžių, betranšėjiniu būdu.
5. Brėžinį žiūr. kartu su brėžiniu -TDP-NŠ-B-01.

0	2026 01	Statybos darbams, rangovui parinkti			
Laida	Data	Keitimų pavadinimas (priežastis)			
Atestato nr.	UAB "PATVAN□A"		Projektas□ Nuotekų šalinimo tinklų (inžinerinių tinklų grupės) ir kitos paskirties (nuotekų siurblinių) statinių (kitų inžinerinių statinių grupės) Sodo g., Sodo skg., Nartelio g.,Žiedo g.,Parko g., Liepų g., Gustaičių g., Šešupės g., Naujakurių g., Dovinės g., Jazminų g., Vingio g., Nebūkampio k., Liudvinavo sen., Marijampolės savivaldybėje statybos projektas		
			Statinys□ Buitinių nuotekų šalinimo tinklai		
12□30	PV	G.Kemzūra			
373□	VN PDV	I.Nėniūtė	Brėžinys: -F1-tinklo išilginis profilis,Mh1:500, Mv1:100 Žiedo g. NS-04 siurblinės baseinas	Laida	0
lt	Statytojas□ UAB "Šiduvos vandenys" kodas 151104226		Nr.□ 25-37-TDP-NŠ.B-06	Lapas	2
				Lapų	4

ZIEDO G.

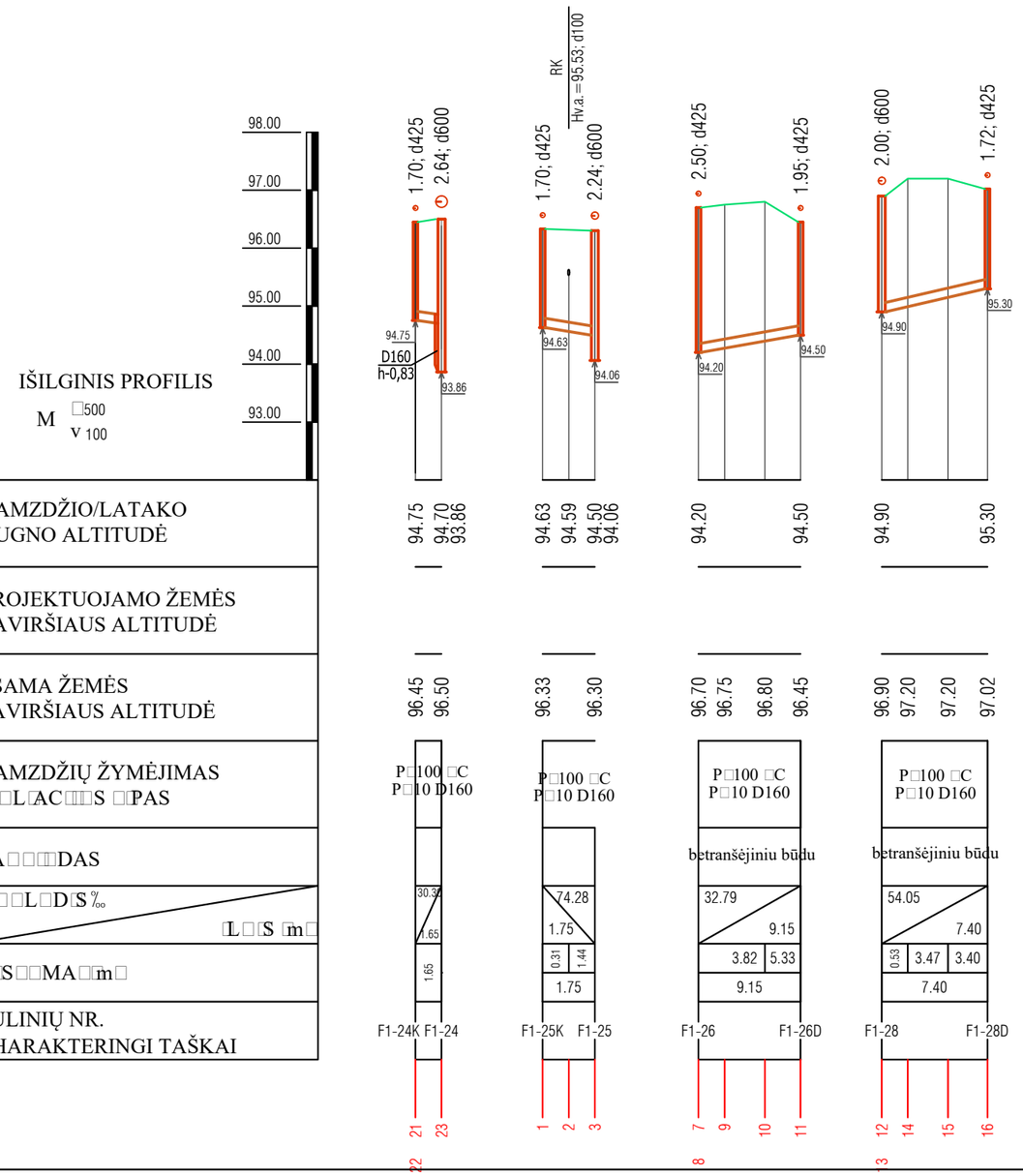

Pastabos :

1. Projektas turi būti nagrinėjamas kompleksiškai kaip vientisas dokumentas, neatsiejant grafinės ir tekstinės dalies.
2. Susikirtimus su esamais tinklais ir esamų inžinerinių tinklų ir šulinių altitudes tikslinti darbo eigoje.
3. Prieš pradedant statybos darbus, pasitikslinti esamų inžinerinių komunikacijų padėtį ir altitudes. Tinklų apsaugos zonose, darbus vykdyti išsikvietus tinklus eksploatuojančios organizacijos atstovą.
4. Tinklus kloti prisilaikant suprojektuotų tinklų nuolydžių, skersai gatvės - betranšėjiniu būdu.
5. Brėžinį žiūr. kartu su brėžiniu -TDP-NŠ-B-01.

0	2026 01	Statybos darbams, rangovui parinkti			
Laida	Data	Keitimų pavadinimas (priežastis)			
Atestato nr.	UAB "PATVAN□A"		Projektas□ Nuotekų šalinimo tinklų (inžinerinių tinklų grupės) ir kitos paskirties (nuotekų siurblinių) statinių (kitų inžinerinių statinių grupės) Sodo g., Sodo skg., Nartelio g.,Žiedo g.,Parko g., Liepų g., Gustaičių g., Šešupės g., Naujakurių g., Dovinės g., Jazminų g., Vingio g., Netičkampio k., Liudvinavo sen., Marijampolės savivaldybėje statybos projektas		
			Statinys□ Buitinių nuotekų šalinimo tinklai		
12□30	PV	G.Kemzūra			
373□	VN PDV	I.Nėniūtė	Brėžinys: -F1-tinklo išvadų išilginiai profiliai,Mh1:500, Mv1:100 Žiedo g. NS-01 siurblinės baseinas	Laida	0
lt	Statytojas□ UAB "Sūduvos vandenys" kodas 151104226		Nr.□ 25-37-TDP-NŠ.B-06	Lapas 3	Lapų 4

PARKO G.

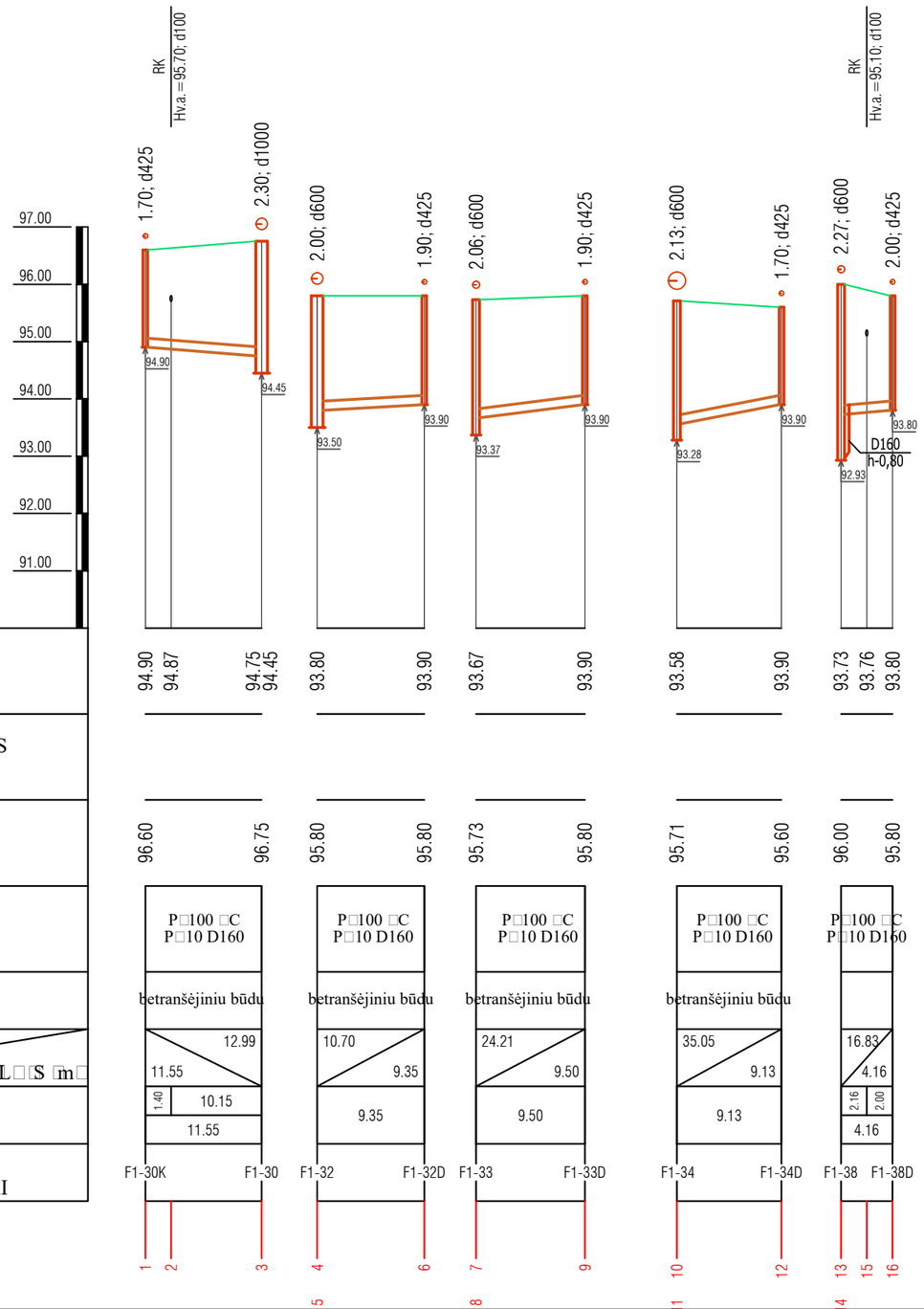

Pastabos :

1. Projektas turi būti nagrinėjamas kompleksiškai kaip vientisas dokumentas, neatsiejant grafinės ir tekstinės dalies.
2. Susikirtimus su esamais tinklais ir esamų inžinerinių tinklų ir šulinių altitudes tikslinti darbo eigoje.
3. Prieš pradedant statybos darbus, pasitikslinti esamų inžinerinių komunikacijų padėtį ir altitudes. Tinklų apsaugos zonose, darbus vykdyti išsikvietus tinklus eksploatuojančios organizacijos atstovą.
4. Tinklus kloti prisilaikant suprojektuotų tinklų nuolydžių, skersai gatvės - betranšėjiniu būdu.
5. Brėžinį žiūr. kartu su brėžiniu -TDP-NŠ-B-01.

0	2026 01	Statybos darbams, rangovui parinkti
Laida	Data	Keitimų pavadinimas (priežastis)

Atestato nr.	UAB "PATVAN□A"			Projektas□ Nuotekų šalinimo tinklų (inžinerinių tinklų grupės) ir kitos paskirties (nuotekų siurblinių) statinių (kitų inžinerinių statinių grupės) Sodo g., Sodo skg., Nartelio g.,Žiedo g.,Parko g., Liepų g., Gustaičių g., Šešupės g., Naujakurių g., Dovinės g., Jazminų g., Vingio g., Netičkampio k., Liudvinavo sen., Marijampolės savivaldybėje statybos projektas
				Statinys□ Buitinių nuotekų šalinimo tinklai
12□30	PV	G.Kemzūra		
373□	VN PDV	I.Nėniūtė		Brėžinys: -F1-tinklo išvadų išilginiai profiliai,Mh1:500, Mv1:100 Parko g. NS-04 siurblinės baseinas — Laida 0
lt	Statytojas□ UAB "Sūduvos vandenys" kodas 151104226			Nr.□ 25-37-TDP-NŠ.B-06 — Lapas 4 — Lapų 4

PJŪVIS 1-1

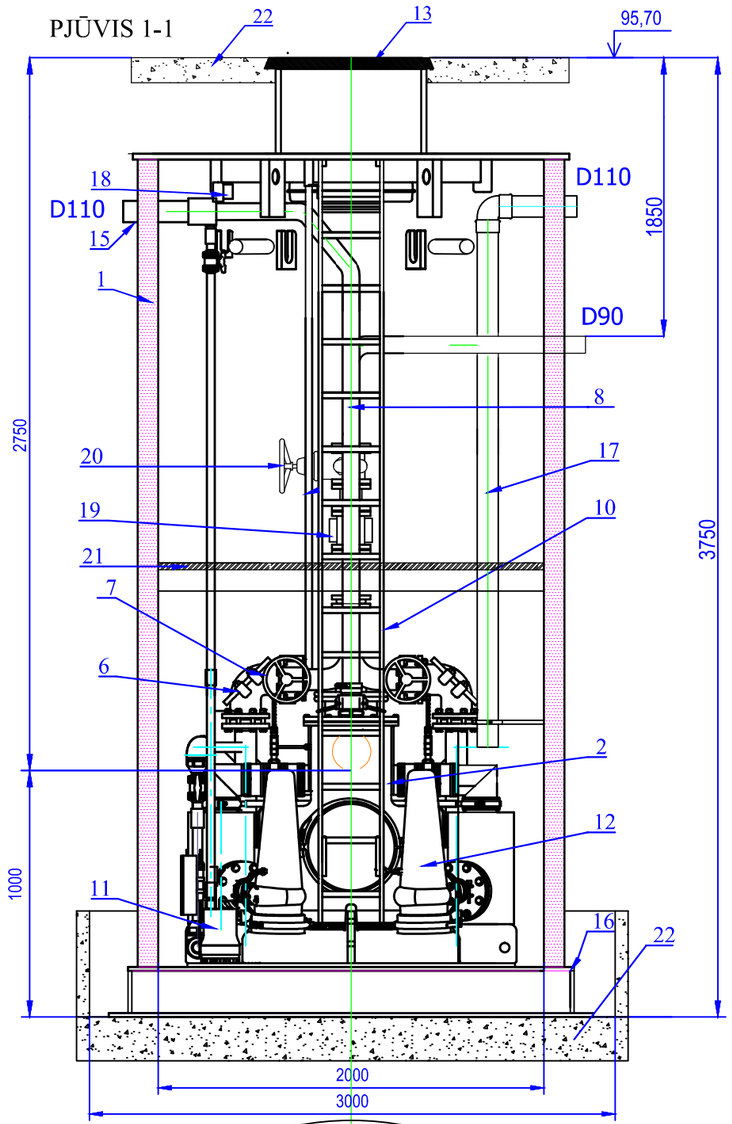

PLANAS

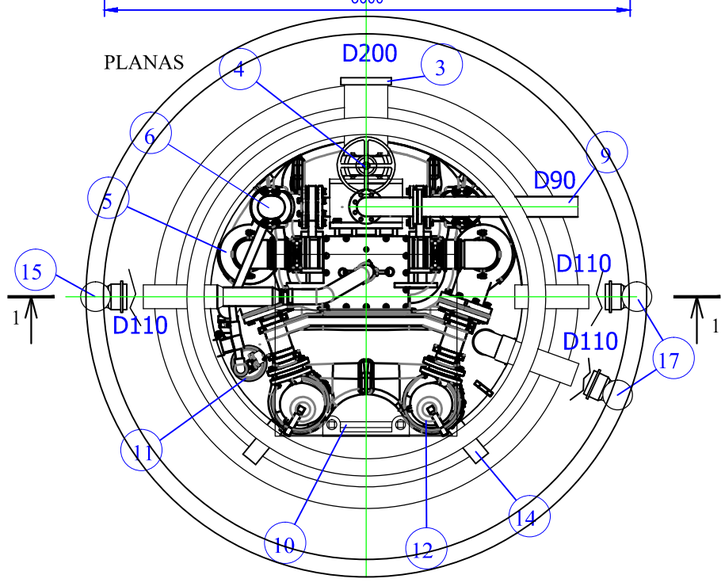

ĮRENGIMŲ EKSPLIKACIJA

Nr.	Pavadinimas	Techniniai duomenys	Vienetai/+/-
1	Siurblinės korpusas	PEHD D2000; H3750mm	+
2	Nuotekų sukaupimo talpa	PE	+
3	Savitakinės linijos pajungimas	D200	+
4	Peilinė sklendė su valdymo ratu	DN 200	+
5	Nešmenų atskyrimo kamera	PE	2 vnt. / +
6	Atbulinis vožtuvas	DN 80	2 vnt. / +
7	Peilinė sklendė	DN 80	2 vnt. / +
8	Slėginis vamzdynas siurblinės viduje	PEHD/AISI304	+
9	Slėginio vamzdyno atvamzdis	Perėjimui į PE D90	+
10	Aptarnavimo kopėčios	Nerūd. plienas AISI304	+
11	Drenažinis siurblys TM32/8	Q = 0,5 l/s; H = 5 m	+
12	Sausai montuojamas buitinių nuotekų siurblys	Q = 18,0 m³/h H = 10,0 m	2vnt
13	Dangtis	Ketus D400 klasė	+
14	Elektros kabelių angos	PE 75	2 vnt. / +
15	Nuotekų kaupimo talpos ventiliacija	PE 110	1 vnt. / +
16	Siurblinės dugnas	PE, dvigubas	+
17	Siurblinės ventiliacija	PE 110	2 vnt. / +
18	Šviestuvas	IP65 220V	+
19	Intarpas debitomačiui	DN 80	1 vnt. / +
20	Sklendė	DN 80	1 vnt. / +
21	Aptarnavimo platforma	AISI 304	+
22	Gelžbetoninis žiedas D3000	G/B	Montuojama atskirai

Pastabos:

1. Pasikeitus slėginiam vamzdynui (vamzdžio markei ar skersmeniui), taip pat kitiems parametrams, reikia patikrinti siurblių atitikimą naujomis sąlygomis.
2. Siurblinės korpusas iš HD polietileno.
3. Siurblinės montavimą vykdyti remiantis gamyklos-gamintojos rekomendacijomis.
4. Gelžbetoninio žiedo specifikaciją žiūr.SK dalyje.

0	2026 01	Statybos darbams, rangovui parinkti			
Laida	Data	Keitimų pavadinimas (priežastis)			
Atestato nr.	UAB "PATVAN□A"		Projektas□ Nuotekų šalinimo tinklų (inžinerinių tinklų grupės) ir kitos paskirties (nuotekų siurblinių) statinių (kitų inžinerinių statinių grupės) Sodo g., Sodo skg., Nartelio g.,Žiedo g.,Parko g., Liepų g., Gustaičių g., Šešupės g., Naujakurių g., Dovinės g., Jazminų g., Vingio g., Nėtičkampio k., Liudvinavo sen., Marijampolės savivaldybėje statybos projektas		
			Statinys□ Buitinių nuotekų šalinimo tinklai		
12□30	PV	G.Kemzūra			
373□	VN PDV	I.Nėniūtė	Brėžinys: PJŪVIS 1-1, PLANAS, M1:50 NS-01 siurblinė, Nartelio g.	Laida	0
lt	Statytojas□ UAB "Sūduvos vandenys" kodas 151104226		Nr.□ 25-37-TDP-NŠ.B-07.1	Lapas 1	Lapų 1

PJŪVIS 1-1

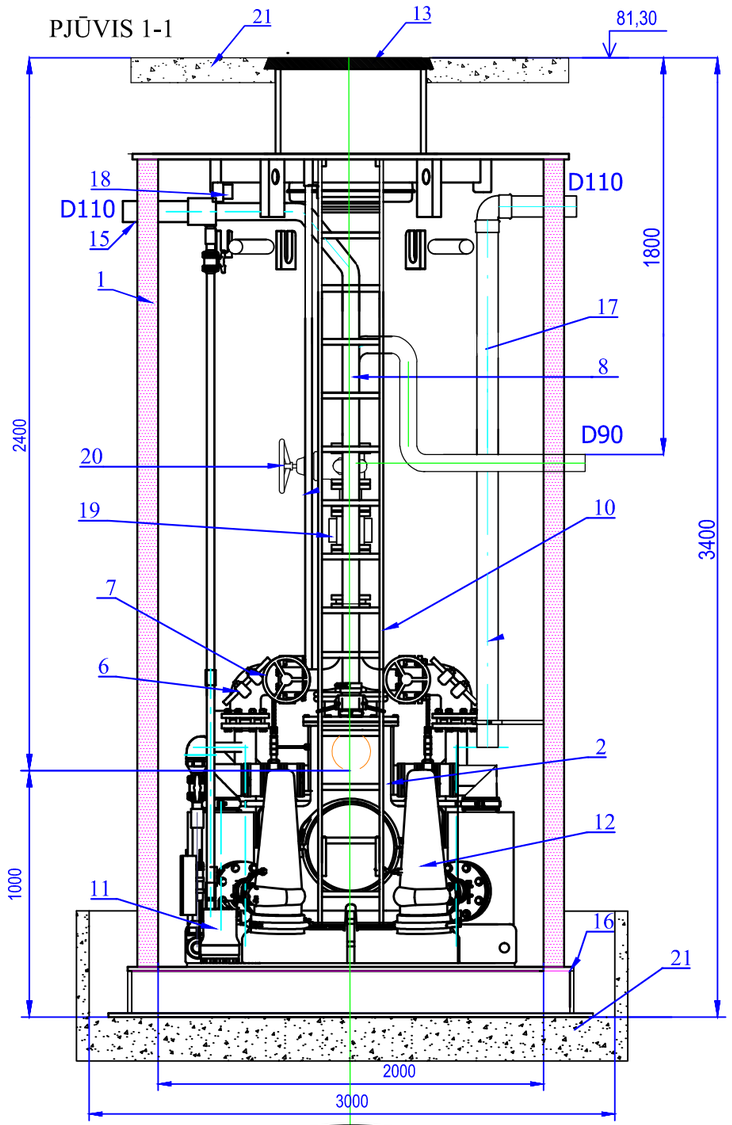

PLANAS

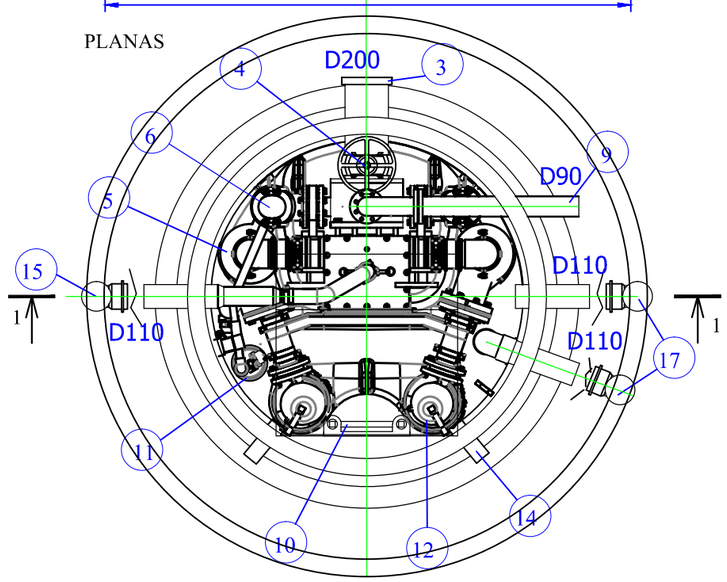

ĮRENGIMŲ EKSPLIKACIJA

Nr.	Pavadinimas	Techniniai duomenys	Vienetai/+/-
1	Siurblinės korpusas	PEHD D2000; H3400mm	+
2	Nuotekų sukaupimo talpa	PE	+
3	Savitakinės linijos pajungimas	D200	+
4	Peilinė sklendė su valdymo ratu	DN 200	+
5	Nešmenų atskyrimo kamera	PE	2 vnt. / +
6	Atbulinis vožtuvas	DN 80	2 vnt. / +
7	Peilinė sklendė	DN 80	2 vnt. / +
8	Slėginis vamzdynas siurblinės viduje	PEHD/AISI304	+
9	Slėginio vamzdyno atvamzdis	Perėjimui į PE D90	+
10	Aptarnavimo kopėčios	Nerūd. plienas AISI304	+
11	Drenažinis siurblys TM32/8	Q = 0,5 l/s; H = 5 m	+
12	Sausai montuojamas buitinių nuotekų siurblys	Q = 18,0 m³/h H = 17,0 m	2 vnt
13	Dangtis	Ketus D400 klasė	+
14	Elektros kabelių angos	PE 75	2 vnt. / +
15	Nuotekų kaupimo talpos ventiliacija	PE 110	1 vnt. / +
16	Siurblinės dugnas	PE, dvigubas	+
17	Siurblinės ventiliacija	PE 110	2 vnt. / +
18	Šviestuvas	IP65 220V	+
19	Intarpas debitomačiui	DN 80	1 vnt. / +
20	Sklendė	DN 80	1 vnt. / +
21	Gelžbetoninis žiedas D3000	G/B	Montuojama atskirai
22			

Pastabos:

1. Pasikeitus slėginiam vamzdynui (vamzdžio markei ar skersmeniui), taip pat kitiems parametrams, reikia patikrinti siurblių atitikimą naujomis sąlygomis.
2. Siurblinės korpusas iš HD polietileno.
3. Siurblinės montavimą vykdyti remiantis gamyklos-gamintojos rekomendacijomis.
4. Gelžbetonininio žiedo specifikaciją žiūr.SK dalyje.

0	2026 01	Statybos darbams, rangovui parinkti			
Laida	Data	Keitimų pavadinimas (priežastis)			
Atestato nr.	UAB "PATVAN□A"			Projektas□ Nuotekų šalinimo tinklų (inžinerinių tinklų grupės) ir kitos paskirties (nuotekų siurblinių) statinių (kitų inžinerinių statinių grupės) Sodo g., Sodo skg., Nartelio g.,Žiedo g.,Parko g., Liepų g., Gustaičių g., Šešupės g., Naujakurių g., Dovinės g., Jazminų g., Vingio g., Netičkampio k., Liudvinavo sen., Marijampolės savivaldybėje statybos projektas	
				Statinys□ Buitinių nuotekų šalinimo tinklai	
12□30	PV	G.Kemzūra			
373□	VN PDV	I.Nėniūtė		Brėžinys: PJŪVIS 1-1, PLANAS, M1:50 NS-02 siurblinė, Vingio g.	Laida 0
lt	Statytojas□ UAB "Sūduvos vandenys" kodas 151104226			Nr.□ 25-37-TDP-NŠ.B-07.2	Lapas 1 / Lapų 1

PJŪVIS 1-1

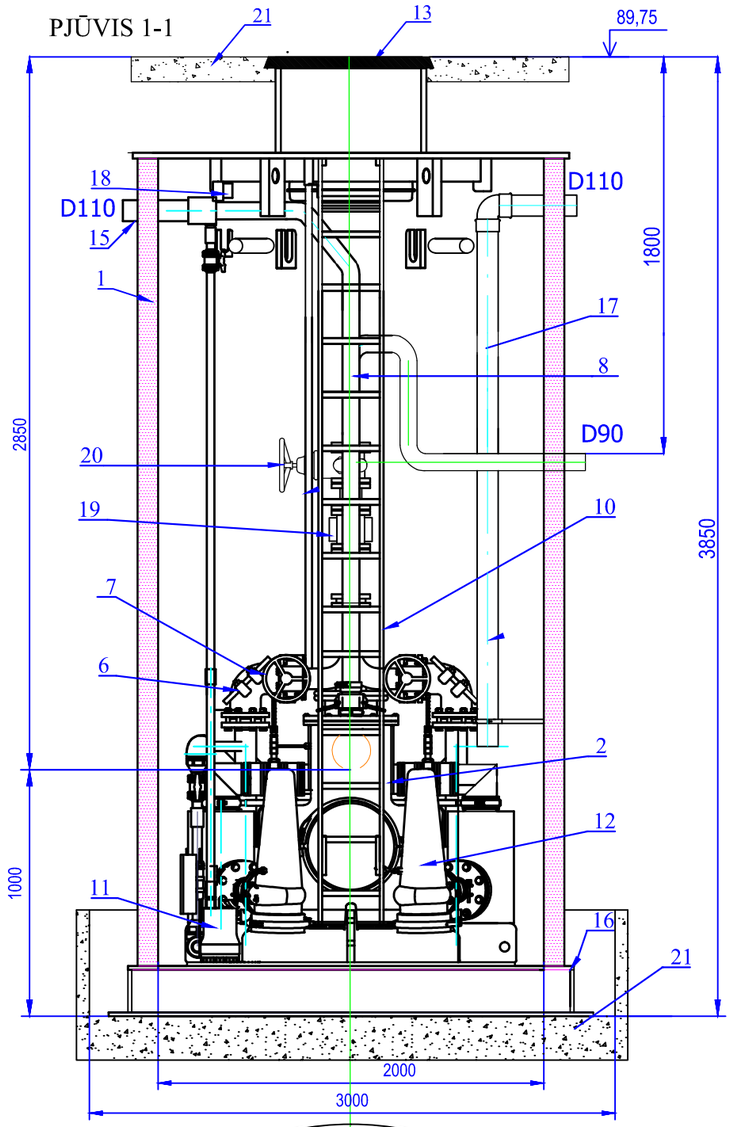

PLANAS

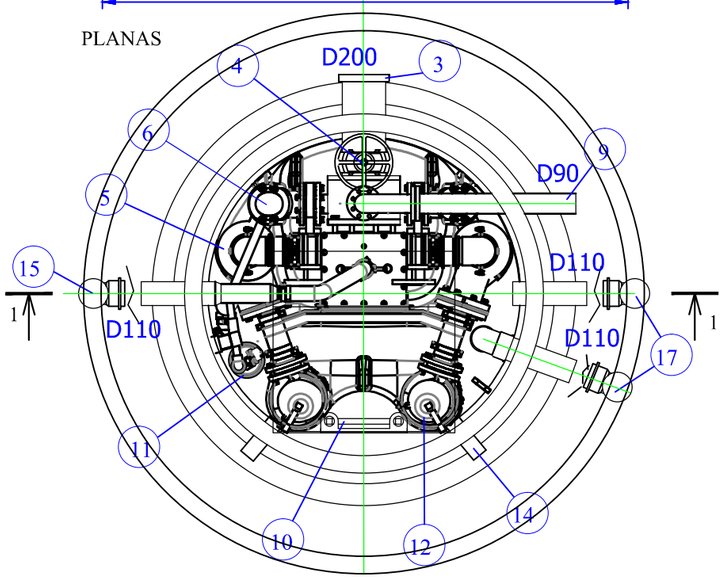

ĮRENGIMŲ EKSPLIKACIJA

Nr.	Pavadinimas	Techniniai duomenys	Vienetai/+/-
1	Siurblinės korpusas	PEHD D2000; H3850mm	+
2	Nuotekų sukaupimo talpa	PE	+
3	Savitakinės linijos pajungimas	D200	+
4	Peilinė sklendė su valdymo ratu	DN 200	+
5	Nešmenų atskyrimo kamera	PE	2 vnt. / +
6	Atbulinis vožtuvas	DN 80	2 vnt. / +
7	Peilinė sklendė	DN 80	2 vnt. / +
8	Slėginis vamzdynas siurblinės viduje	PEHD/AISI304	+
9	Slėginio vamzdyno atvamzdis	Perėjimui į PE D90	+
10	Aptarnavimo kopėčios	Nerūd. plienas AISI304	+
11	Drenažinis siurblys TM32/8	Q = 0,5 l/s; H = 5 m	+
12	Sausai montuojamas buitinių nuotekų siurblys	Q = 18,0 m³/h H = 20,0 m	2vnt
13	Dangtis	Ketus D400 klasė	+
14	Elektros kabelių angos	PE 75	2 vnt. / +
15	Nuotekų kaupimo talpos ventiliacija	PE 110	1 vnt. / +
16	Siurblinės dugnas	PE, dvigubas	+
17	Siurblinės ventiliacija	PE 110	2 vnt. / +
18	Šviestuvas	IP65 220V	+
19	Intarpas debitomačiui	DN 80	1 vnt. / +
20	Sklendė	DN 80	1 vnt. / +
21	Gelžbetoninis žiedas D3000	G/B	Montuojama atskirai
22			

Pastabos:

1. Pasikeitus slėginiam vamzdynui (vamzdžio markei ar skersmeniui), taip pat kitiems parametrams, reikia patikrinti siurblių atitikimą naujomis sąlygomis.
2. Siurblinės korpusas iš HD polietileno.
3. Siurblinės montavimą vykdyti remiantis gamyklos-gamintojos rekomendacijomis.
4. Gelžbetoninio žiedo specifikaciją žiūr.SK dalyje.

0	2026 01	Statybos darbams, rangovui parinkti			
Laida	Data	Keitimų pavadinimas (priežastis)			
Atestato nr.	UAB "PATVAN□A"			Projektas□ Nuotekų šalinimo tinklų (inžinerinių tinklų grupės) ir kitos paskirties (nuotekų siurblinių) statinių (kitų inžinerinių statinių grupės) Sodo g., Sodo skg., Nartelio g.,Žiedo g.,Parko g., Liepų g., Gustaičių g., Šešupės g., Naujakurių g., Dovinės g., Jazminų g., Vingio g., Netičkampio k., Liudvinavo sen., Marijampolės savivaldybėje statybos projektas	
				Statinys□ Buitinių nuotekų šalinimo tinklai	
12□30	PV	G.Kemzūra			
373□	VN PDV	I.Nėniūtė		Brėžinys: PJŪVIS 1-1, PLANAS, M1:50 NS-03 siurblinė, Šešupės g.	Laida 0
lt	Statytojas□ UAB "Sūduvos vandenys" kodas 151104226			Nr.□ 25-37-TDP-NŠ.B-07.3	Lapas 1 / Lapų 1

PJŪVIS 1-1

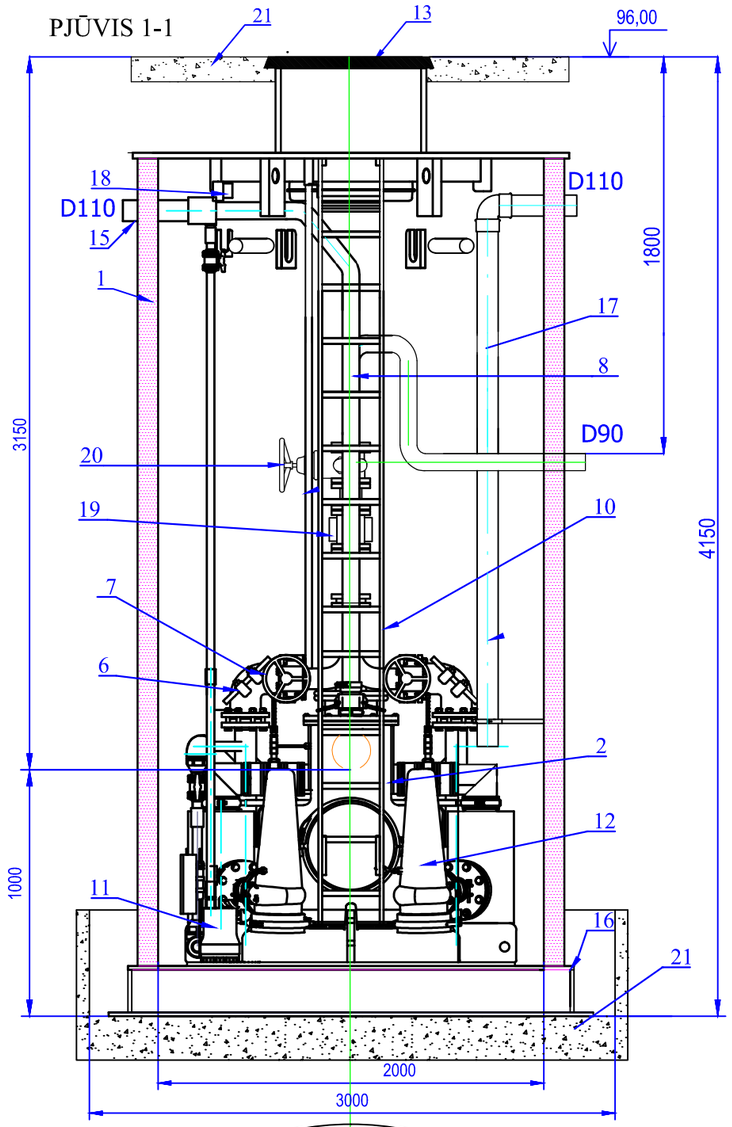

PLANAS

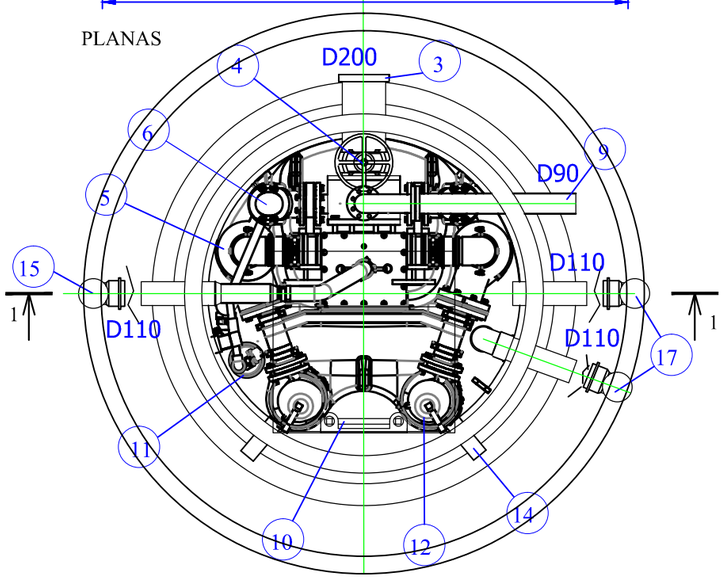

ĮRENGIMŲ EKSPLIKACIJA

Nr.	Pavadinimas	Techniniai duomenys	Vienetai/+/-
1	Siurblinės korpusas	PEHD D2000; H4150mm	+
2	Nuotekų sukaupimo talpa	PE	+
3	Savitakinės linijos pajungimas	D200	+
4	Peilinė sklendė su valdymo ratu	DN 200	+
5	Nešmenų atskyrimo kamera	PE	2 vnt. / +
6	Atbulinis vožtuvas	DN 80	2 vnt. / +
7	Peilinė sklendė	DN 80	2 vnt. / +
8	Slėginis vamzdynas siurblinės viduje	PEHD/AISI304	+
9	Slėginio vamzdyno atvamzdis	Perėjimui į PE D90	+
10	Aptarnavimo kopėčios	Nerūd. plienas AISI304	+
11	Drenažinis siurblys TM32/8	Q = 0,5 l/s; H = 5 m	+
12	Sausai montuojamas buitinių nuotekų siurblys	Q = 18,0 m³/h H = 5,1 m	2vnt
13	Dangtis	Ketus D400 klasė	+
14	Elektros kabelių angos	PE 75	2 vnt. / +
15	Nuotekų kaupimo talpos ventiliacija	PE 110	1 vnt. / +
16	Siurblinės dugnas	PE, dvigubas	+
17	Siurblinės ventiliacija	PE 110	2 vnt. / +
18	Šviestuvas	IP65 220V	+
19	Intarpas debitomačiui	DN 80	1 vnt. / +
20	Sklendė	DN 80	1 vnt. / +
21	Gelžbetoninis žiedas D3000	G/B	Montuojama atskirai
22			

Pastabos:

1. Pasikeitus slėginiam vamzdynui (vamzdžio markei ar skersmeniui), taip pat kitiems parametrams, reikia patikrinti siurblių atitikimą naujomis sąlygomis.
2. Siurblinės korpusas iš HD polietileno.
3. Siurblinės montavimą vykdyti remiantis gamyklos-gamintojos rekomendacijomis.
4. Gelžbetoninio žiedo specifikaciją žiūr.SK dalyje.

0	2026 01	Statybos darbams, rangovui parinkti			
Laida	Data	Keitimų pavadinimas (priežastis)			
Atestato nr.	UAB "PATVAN□A"			Projektas□ Nuotekų šalinimo tinklų (inžinerinių tinklų grupės) ir kitos paskirties (nuotekų siurblinių) statinių (kitų inžinerinių statinių grupės) Sodo g., Sodo skg., Nartelio g.,Žiedo g.,Parko g., Liepų g., Gustaičių g., Šešupės g., Naujakurių g., Dovinės g., Jazminų g., Vingio g., Netičkampio k., Liudvinavo sen., Marijampolės savivaldybėje statybos projektas	
				Statinys□ Buitinių nuotekų šalinimo tinklai	
12□30	PV	G.Kemzūra			
373□	VN PDV	I.Nėniūtė		Brėžinys: PJŪVIS 1-1, PLANAS, M1:50 NS-04 siurblinė, Parko g.	Laida 0
lt	Statytojas□ UAB "Sūduvos vandenys" kodas 151104226			Nr.□ 25-37-TDP-NŠ.B-07.4	Lapas 1 / Lapų 1

EKSPLIKACIJA

NR.	PAVADINIMAS
1	Kalaus ketaus flanšinis trišakis Dn80x50
2	Kalaus ketaus flanšinė sklendė Dn50 trumpa
3	Automatinis nuorinimo vožtuvas Dn50 nuotekoms
4	Kalaus ketaus flanšinė sklendė Dn80 trumpa
5	PE virinamas atvamzdis Dn90 vamzdžiui su laisvu flanšu Dn80, el.mova

FS1-2

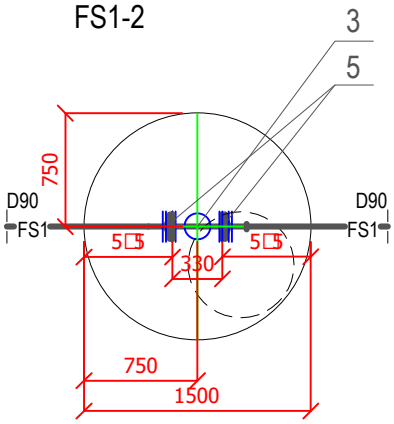

NUORINIMO VOŽTUVO PASTATYMO SCHEMA

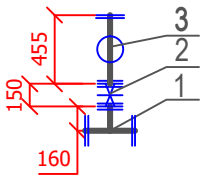

FS1-1

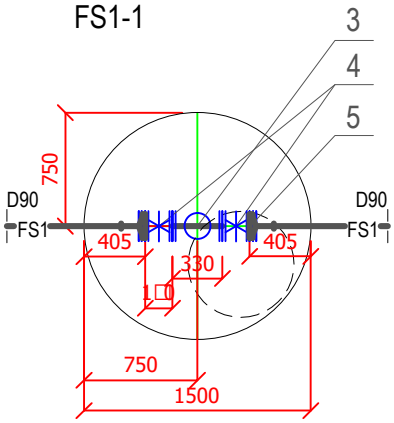

0	2026 01	Statybos darbams, rangovui parinkti	
Laida	Data	Keitimų pavadinimas (priežastis)	
Atestato nr.	UAB "PATVAN□A"	Projektas□ Nuotekų šalinimo tinklų (inžinerinių tinklų grupės) ir kitos paskirties (nuotekų siurblinių) statinių (kitų inžinerinių statinių grupės) Sodo g., Sodo skg., Nartelio g.,Žiedo g.,Parko g., Liepų g., Gustaičių g., Šešupės g., Naujakurių g., Dovinės g., Jazminų g., Vingio g., Netičkampio k., Liudvinavo sen., Marijampolės savivaldybėje statybos projektas	
		Statinys□ Buitinių nuotekų šalinimo tinklai	
12□30	PV G.Kemzūra		
373□	VN PDV I.Nėniūtė	Brėžinys: Šulinių FS1-1, FS1-2 detalizacijos, M1:50 Šešupės g.	Laida 0
lt	Statytojas□ UAB "Sūduvos vandenys" kodas 151104226	Nr.□ 25-37-TDP-NŠ.B-08	Lapas 1 / Lapų 1

PJŪVIS

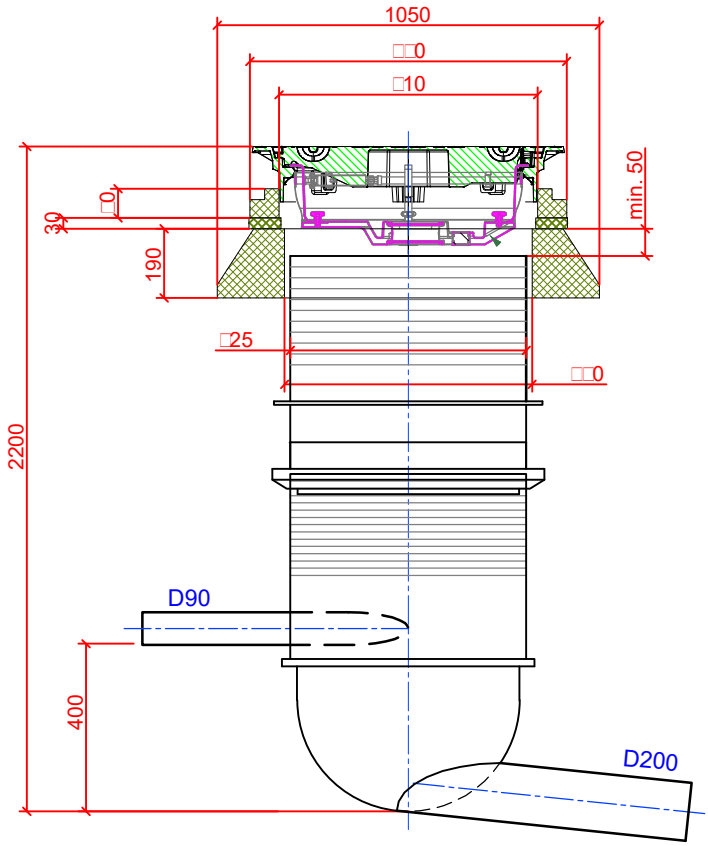

P□□N□S

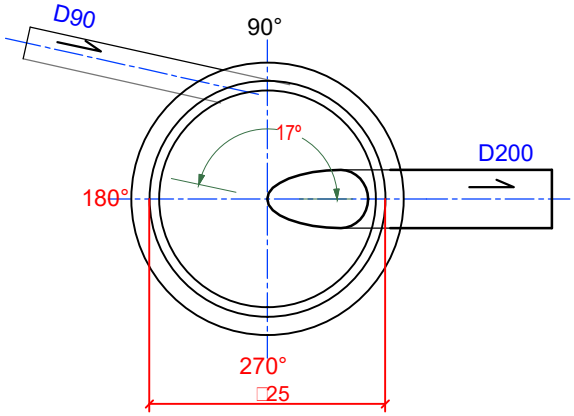

0	2026 01	Statybos darbams, rangovui parinkti	
Laida	Data	Keitimų pavadinimas (priežastis)	
Atestato nr.	UAB "PATVAN□A"	Projektas□ Nuotekų šalinimo tinklų (inžinerinių tinklų grupės) ir kitos paskirties (nuotekų siurblinių) statinių (kitų inžinerinių statinių grupės) Sodo g., Sodo skg., Nartelio g.,Žiedo g.,Parko g., Liepų g., Gustaičių g., Šešupės g., Naujakurių g., Dovinės g., Jazminų g., Vingio g., Netičkampio k., Liudvinavo sen., Marijampolės savivaldybėje statybos projektas	
		Statinys□ Buitinių nuotekų šalinimo tinklai	
12□30	PV G.Kemzūra		
373□	VN PDV I.Nėniūtė	Brėžinys: Slėgio gesinimo šulinys F1-5 D600 Sodo g.	Laida 0
lt	Statytojas□ UAB "Sūduvos vandenys" kodas 151104226	Nr.□ 25-37-TDP-NŠ.B-09	Lapas 1 / Lapų 1

PLANAS □S1-1

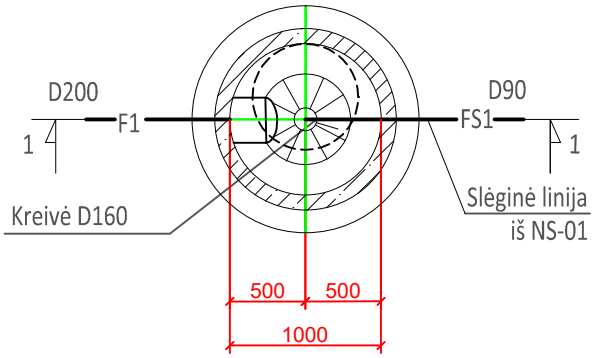

PJŪVIS 1-1

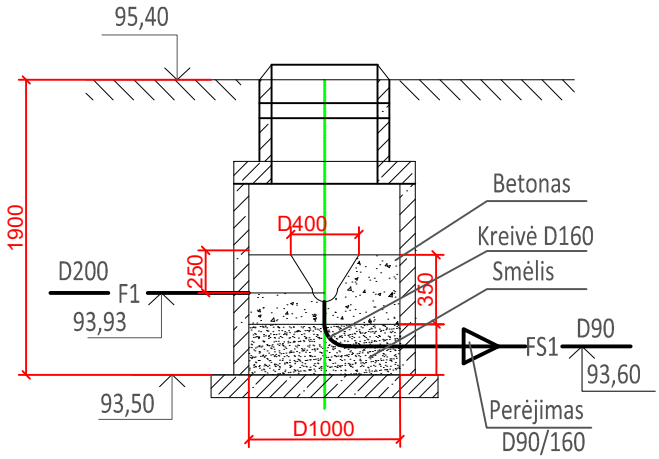

0	2026 01	Statybos darbams, rangovui parinkti	
Laida	Data	Keitimų pavadinimas (priežastis)	
Atestato nr.	UAB "PATVAN□A"	Projektas□ Nuotekų šalinimo tinklų (inžinerinių tinklų grupės) ir kitos paskirties (nuotekų siurblinių) statinių (kitų inžinerinių statinių grupės) Sodo g., Sodo skg., Nartelio g.,Žiedo g.,Parko g., Liepų g., Gustaičių g., Šešupės g., Naujakurių g., Dovinės g., Jazminų g., Vingio g., Netičkampio k., Liudvinavo sen., Marijampolės savivaldybėje statybos projektas	
		Statinys□ Buitinių nuotekų šalinimo tinklai	
12□30	PV G.Kemzūra		
373□	VN PDV I.Nėniūtė	Brėžinys: Slėgio gesinimo šulinys F1-41 D1000 Parko g.	Laida 0
lt	Statytojas□ UAB "Sūduvos vandenys" kodas 151104226	Nr.□ 25-37-TDP-NŠ.B-10	Lapas 1 / Lapų 1

VIDINIO KRITIMO ĮRENGIMO DETALĖ GELŽBETONINIAME ŠULINYJE

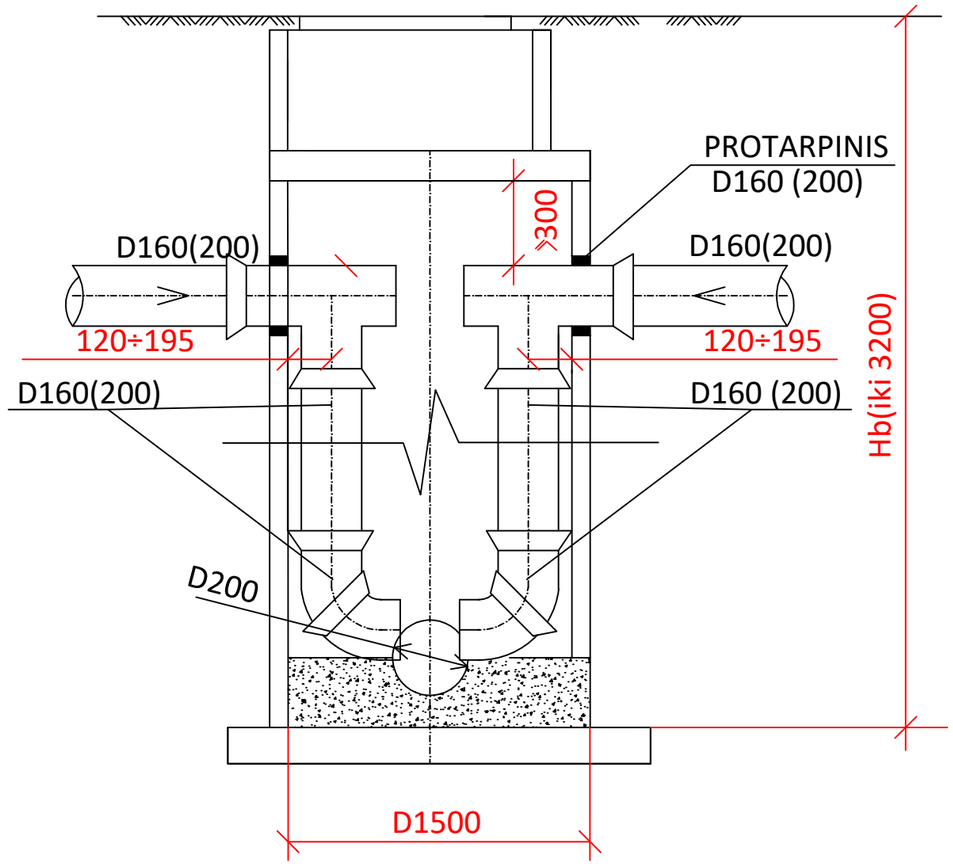

IŠORINIO KRITIMO ĮRENGIMO DETALĖ GELŽBETONINIAM ŠULINIUI

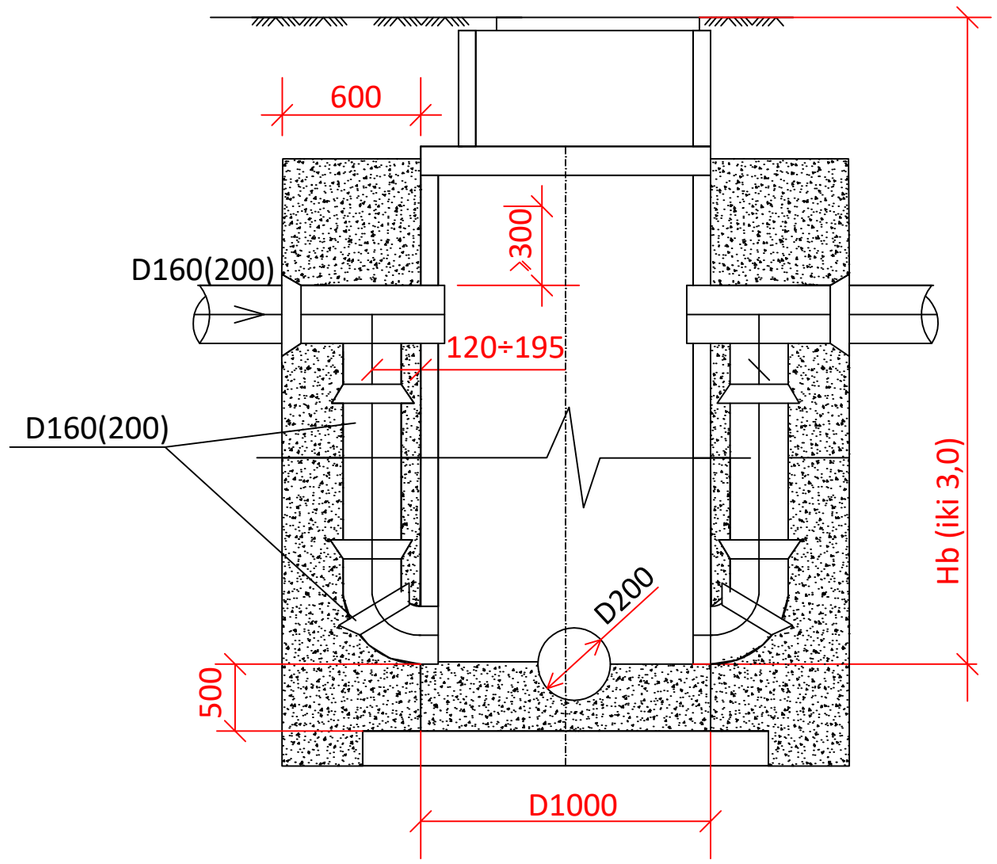

0	2026 01	Statybos darbams, rangovui parinkti	
Laida	Data	Keitimų pavadinimas (priežastis)	
Atestato nr.	UAB "PATVAN□A"		Projektas□ Nuotekų šalinimo tinklų (inžinerinių tinklų grupės) ir kitos paskirties (nuotekų siurblinių) statinių (kitų inžinerinių statinių grupės) Sodo g., Sodo skg., Nartelio g.,Žiedo g.,Parko g., Liepų g., Gustaičių g., Šešupės g., Naujakurių g., Dovinės g., Jazminų g., Vingio g., Nėtičkampio k., Liudvinavo sen., Marijampolės savivaldybėje statybos projektas
			Statinys□ Buitinių nuotekų šalinimo tinklai
12□30	PV	G.Kemzūra	
373□	VN PDV	I.Nėniūtė	Brėžinys: Kritimo įrengimas gelžbetoninio šulinio viduje ir išorėje — Laida: 0
lt	Statytojas□ UAB "Sūduvos vandenys" kodas 151104226		Nr.□ 25-37-TDP-NŠ.B-11 — Lapas: 1 — Lapų: 1

P□□N□S

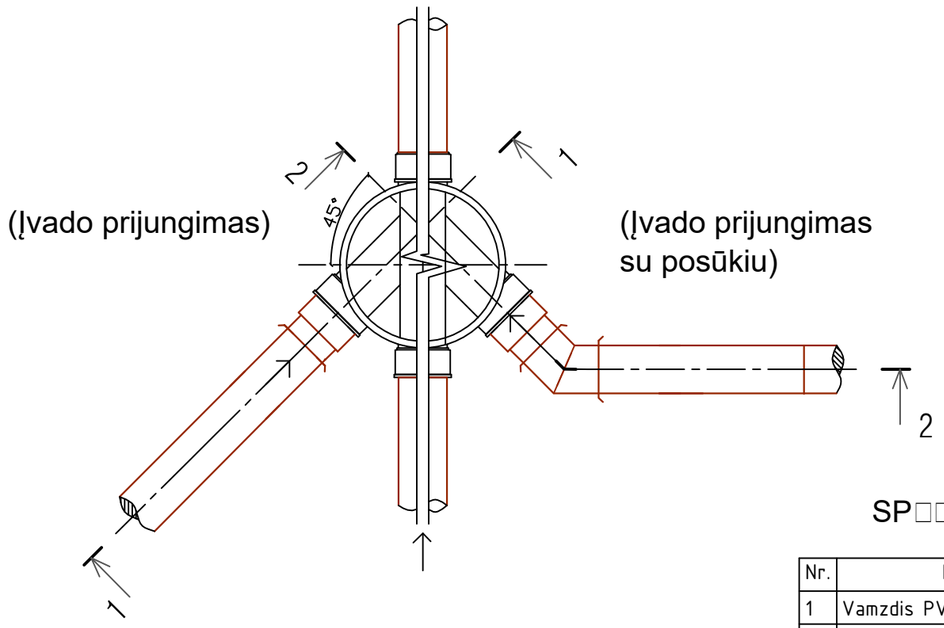

PJŪVIS 1-1

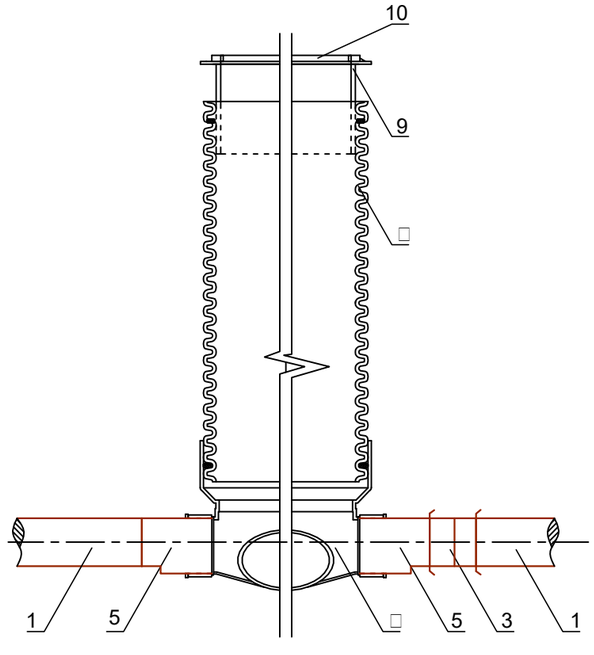

PJŪVIS 2-2

SP□□I□IK□□I□□

Nr.	Detalė
1	Vamzdis PVC D160 "N" kl.
2	Trišakis D160/160/45
3	Alkūnė D160/45
4	Aklė D160 vamzdžiui
5	Perėjimas D200/160
6	Jungtis "In Situ" D160 vamzdžiui
7	Kinetė iš PE arba PP
8	Gofruotas vamzdis D425, D600
9	Teleskopinis vamzdis
10	Šulinio dangtis
11	

P□□N□S

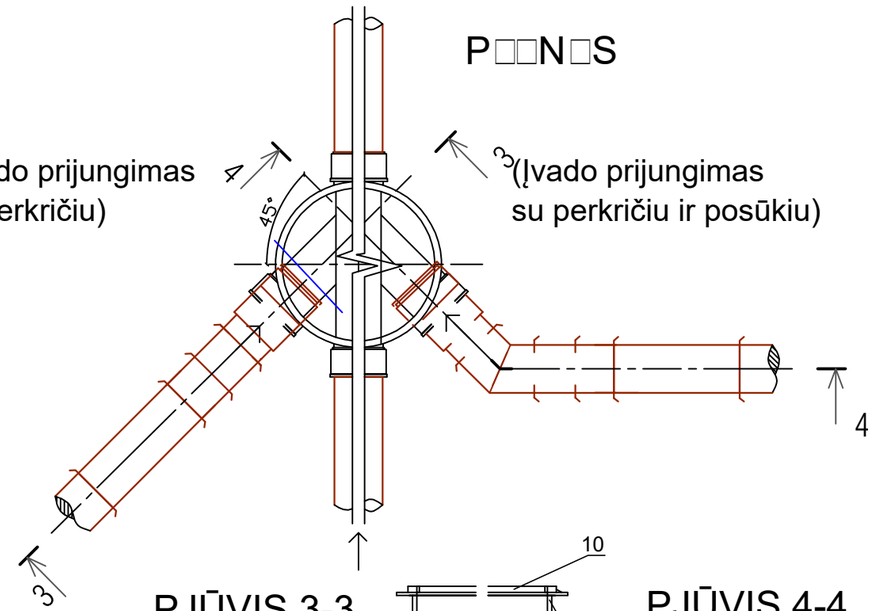

PJŪVIS 3-3

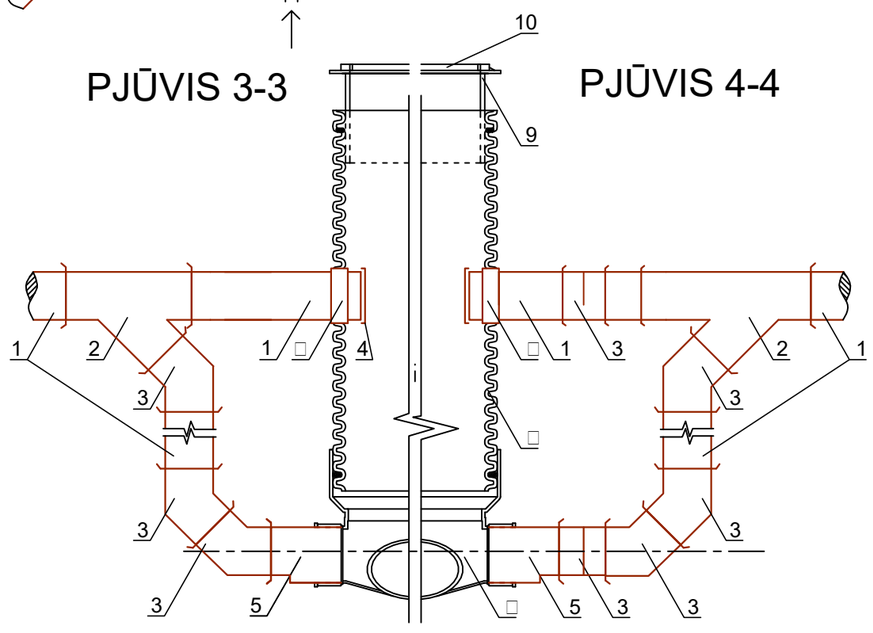

PJŪVIS 4-4

0	2026 01	Statybos darbams, rangovui parinkti	
Laida	Data	Keitimų pavadinimas (priežastis)	
Atestato nr.	UAB "PATVAN□A"	Projektas□ Nuotekų šalinimo tinklų (inžinerinių tinklų grupės) ir kitos paskirties (nuotekų siurblinių) statinių (kitų inžinerinių statinių grupės) Sodo g., Sodo skg., Nartelio g.,Žiedo g.,Parko g., Liepų g., Gustaičių g., Šešupės g., Naujakurių g., Dovinės g., Jazminų g., Vingio g., Nėtičkampio k., Liudvinavo sen., Marijampolės savivaldybėje statybos projektas	
		Statinys□ Buitinių nuotekų šalinimo tinklai	
12□30	PV G.Kemzūra		
373□	VN PDV I.Nėniūtė	Brėžinys: Principinė plastikinio šulinio įrengimo schema savitakinės buitinės nuotekynės tinklams	Laida 0
lt	Statytojas□ UAB "Sūduvos vandenys" kodas 151104226	Nr.□ 25-37-TDP-NŠ.B-12	Lapas 1 / Lapų 1

Pirkimo sąlygų 2 priedas „Techninė specifikacija“

STATINIO PROJEKTAVIMO

TECHNINĖ UŽDUOTIS

(TECHNINĖ SPECIFIKACIJA)

Eil. Nr.	Pavadinimas	Reikalavimai
	I. Bendra informacija apie pirkimo objektą	
1.	Statytojas (Užsakovas)	*UAB „Sūduvos vandenys“, Vasaros g. 7, LT-68114 Marijampolė, įmonės kodas 151104226* *Tel. Nr.: +370 635 00 007, el. paštas: info@suduvosvandenys.lt*
2.	Pirkimo objektas	• *projektiniai pasiūlymai* • *techninis darbo projektas* • *projekto vykdymo priežiūros paslaugos*
3.	Projekto pavadinimas (Projekto vadovas gali tikslinti projekto rengimo metu)	*Nuotekų šalinimo tinklų Netičkampio k., Marijampolės r. sav. techninis darbo projektas*
4.	Statinio adresas	*Sodo g., Sodo skg., Žiedo g., Nartelio g., Liepų g., Parko g., Gustaičių g., Šešupės g., Naujakurių g., Dovinės g., Jazminų g., Vingio g. Netičkampio k., Marijampolės r. sav.*
5.	Statinių grupės sudėtis	*Nuotekų šalinimo tinklai*
6.	Statinio (-ių) ar statinių grupės paskirtis ir bendrieji (techniniai ir paskirties) rodikliai	*Statinių grupė: inžineriniai tinklai* *Statinių pogrupiai pagal naudojimo paskirtį: nuotekų šalinimo tinklai* *Reikalingų suprojektuoti inžinerinių tinklų ilgis:* – *Nuotekų tinklų ilgis – apie 3 490 m savitakinių buitinių nuotekų tinklų (įskaitant atšakas vartotojams) ir 1 330 m slėginių tinklų.* – *Planuojamų įrengti nuotekų siurblinių skaičius – 3 vnt.*
7.	Statinio statybos rūšis	*Naujo statinio statyba*
8.	Statinio kategorija	*Nesudėtingi statiniai. (I ir II gr. nesudėtingi).* *Galimas tikslinimas projekto rengimo metu.*
9.	Esamos statinio konstrukcijos, jų funkcinė paskirtis	-
10.	Duomenys apie statytojo turimus ar numatomus įsigyti įrenginius ir statybos produktus	*Nenumatoma*
11.	Lėšų dydis projekto realizavimui	*Turi būti nustatytas statybos skaičiuojamosios kainos dalyje.*
	II. Perkamų paslaugų apimtis ir trukmė	
12.	Perkamų paslaugų apimtis:	*Projekto apimtis:* – *Planuojamų nutiesti naujų savitakinių nuotekų surinkimo tinklų ilgis – 3490 m.;*

Eil. Nr.	Pavadinimas	Reikalavimai
		– *Planuojamų nutiesti naujų slėginių nuotekų tinklų ilgis – 1330 m;* – *Planuojamų įrengti nuotekų siurblinių skaičius – 3 vnt.;* – *Planuojamų prijungti būstų/gyventojų skaičius prie N tinklų – 83/166.* *Perkamos sekančios projekto sudedamosios dalys:* • *bendroji; [BD]* • *nuotekų šalinimo; [NŠ]* • *elektrotechnikos; procesų valdymo ir automatizacijos [El]* • *pasirengimo statybai ir statybos darbų organizavimo; [SO]* • *melioracijos; [M]* • *statybos skaičiuojamosios kainos nustatymo; [KS]* • *Kitos projekto dalys (atsižvelgiant į projektavimo metu atsiradusius poreikius)*
12.1.	projektavimo (įprastos) paslaugos	*Perkamos įprastos paslaugos, kurias projektuotojas privalo atlikti pagal Statybos įstatymo, STR 1.04.04:2017 „Statinio projektavimas, projekto ekspertizė“ ir kitų norminių teisės aktų reikalavimus, įskaitant, projektinių pasiūlymų, techninio darbo projekto parengimą, statybą leidžiančio dokumento gavimą.* *Projekto sprendiniai (pateikti techninėse specifikacijose, aiškinamuosiuose raštuose, brėžiniuose) tarpusavyje turi būti susieti, atskiruose projekto dokumentuose bei tarp atskirų projekto dalių neturi prieštarauti vieni kitiems, ypač atkreipiant dėmesį į projekto dokumentų – projekto sąnaudų kiekio žiniaraščių – kiekių duomenų atitiktį projekto sprendiniams.* *Nurodoma, kad projekto sprendinių techninės specifikacijos nustatytų esminius (būtinus) parametrus dėl kokybinių reikalavimų statybos darbams ir produktams, nebūtų pernelyg smulkiai detalizuotos, taip pat ir galimas leistinų nukrypimų ribas ir sąlygas.* *Statybos produktų esminės charakteristikos nustatomos darniosiose techninėse specifikacijose (darniuosiuose standartuose ir Europos vertinimo dokumentuose), susijusiose su naudojimo paskirtimi, atsižvelgiant į esminius statinių reikalavimus. Pvz. statybos produkto esminės charakteristikos pagal naudojimo paskirtį yra nustatytos Reglamentuojamų statybos produktų sąraše, patvirtintame Lietuvos Respublikos aplinkos ministro 2022-01-24 įsakymu Nr. D1-15.* *Parengtas projektas turi užtikrinti konkurenciją ir nediskriminuoti tiekėjų (prekių tiekėjų, paslaugų teikėjų, rangovų).* *Parengtame projekte negali būti nurodytas konkretus modelis ar šaltinis, konkretus procesas, būdingas konkretaus tiekėjo tiekiamoms prekėms ar teikiamoms paslaugoms, ar prekės ženklas, patentas, tipai, konkreti kilmė ar gamyba, dėl kurių tam tikriems subjektams ar tam tikriems produktams būtų sudarytos palankesnės sąlygos arba jie būtų atmesti, taip pat vengtinas pernelyg didelis ir perteklinis projektinių sprendinių detalizavimas, konkrečių techninių brošiūrų kopijos, kurie neleistų užtikrinti plačios konkurencijos.*
12.2.	kitos (papildomos, jeigu užsakomos) paslaugos, susijusios su projektavimo paslaugomis	*Statytojas paveda projektuotojui, užsakyti ir gauti prisijungimo sąlygas, atlikti geologinius tyrinėjimus (jei būtina projekto rengimui) ir kitus tyrimus, kurie gali būti reikalingi TDP parengimui, gauti statybą leidžiantį dokumentą, atlikti esamų statinių statybinius tyrinėjimus; PVSV (poveikio visuomenės*

Eil. Nr.	Pavadinimas	Reikalavimai
		sveikatai vertinimą), PAV (poveikio aplinkai vertinimą), NATURA 2000 vertinimą (jei reikia).
12.3.	projekto vykdymo priežiūra (jeigu šios paslaugos įsigyjamos)	*Užsakovui pageidaujant, per nustatytą laikotarpį Projektuotojas turi atvykti į statybvietę, kai iškyla klausimų dėl atliktų darbų atitikimo techniniam projektui. Tikrinti, ar statinys statomas laikantis statinio projekto sprendinių ir apie tai įrašyti į statybos darbų žurnalą; Organizuoti pastebėtų projekto sprendinių klaidų taisymą, suderinus pakeitimus su Statytoju ir Užsakovu; Atlikti statutinio projekto vykdymo priežiūros paslaugas. Statinio projekto vykdymo priežiūra atlikti pagal poreikį, bet ne rečiau kaip 2 kartus per mėnesį.*
13.	Paslaugų teikimo pradžia ir trukmė	– *projektinių pasiūlymų parengimo trukmė 60 kalendorinių dienų.* – *techninio darbo projekto parengimo trukmė 120 kalendorinių dienų.* – *Projekto vykdymo priežiūros paslaugos – pagal rangos sutarties terminą iki statybos užbaigimo akto gavimo datos.* *Statybą leidžiančio dokumento gavimo ir projekto ekspertizės laikotarpiai į paslaugų terminus neįskaičiuojami.*
	III. Reikalavimai projektavimo paslaugoms	
14.	Statinio projekto dokumentams taikomi teisės aktai, normatyviniai statybos techniniai dokumentai bei normatyviniai statinio saugos ir paskirties dokumentai, teritorijų planavimo dokumentai.	*Projektavimo dokumentai turi atitikti privalomųjų statinio projekto rengimo dokumentų ir kitų norminių teisės aktų reikalavimus, o jais grindžiami sprendiniai suderinti su Užsakovu.* *Normatyviniai statybos techniniai dokumentai, privalomi visiems statybos dalyviams:* - *statybos techniniai reglamentai,* - *Vyriausybės įgaliotų institucijų teisės aktai –PTR (Paveldo tvarkybos reglamentai), KTR (Kelių techniniai reglamentai), HN (higienos normos), elektros įrenginių įrengimo taisyklės, priešgaisriniai reikalavimai, saugos ir sveikatos reikalavimai ir kt.* *Kiti normatyviniai statybos techniniai dokumentai, kaip statybos taisyklės, statinių naudojimo ir techninės priežiūros taisyklės, Lietuvos standartai, taip pat kaip Lietuvos standartai perimti Europos ir tarptautiniai standartai ir techniniai įvertinimai, metodiniai nurodymai, rekomendacijos taikomi savanoriškai, išskyrus (i) patvirtintas ir galiojančias rangovo įmonės statybos taisykles vykdomiems darbams atlikti, kurias jis pateikia užsakovui prieš pradedant statybos darbus, ir (ii) atvejus, kai statybos techniniuose reglamentuose ar kituose teisės aktuose nurodoma, kad šias taisykles, standartus, įvertinimus taikyti privaloma.* *Visų privalomų dokumentų nebūtina nurodyti (užtenka bendros nuorodos), o savanoriški dokumentai tampa privalomi sutartį sudariusioms šalims, jei į juos pateikiamos nuorodos šioje projektavimo užduotyje ar rangos sutartyse.* *Nurodant standartą, techninį liudijimą ar bendrąsias technines specifikacijas turi būti laikomasi tokios pirmumo tvarkos pirmiausia nurodant:* *1. Europos standartą perimantį Lietuvos standartą,* - *Europos techninio įvertinimo patvirtinimo dokumentą,* - *tarptautinį standartą,* - *kitos Europos standartizacijos organizacijų nustatytos techninių normatyvų sistemos arba, jeigu tokių nėra, – nacionalinius standartus, nacionalinius techninius liudijimus arba nacionalinės techninės specifikacijas,*

Eil. Nr.	Pavadinimas	Reikalavimai
		susijusias su darbų projektavimu, sąmatų apskaičiavimu ir vykdymu bei prekių naudojimu. Kiekviena nuoroda pateikiama kartu su žodžiais „arba lygiavertis“.
15.	Funkciniai (paskirties) ir naudojimo (eksploataciniai) reikalavimai statiniui (statinių grupei)	-
16.	Aplinkosaugos, sveikatos, saugomos teritorijos ir nekilnojamosios kultūros paveldo vertybės apsaugos reikalavimai	*Numatyti statybinių atliekų tvarkymo bei šalinimo sprendinius. Projekte turi būti numatyta, kad statyboje naudojamos statybinės medžiagos, apšvietimas, kelių statybos darbai, kelio elementai atitiktų minimalius aplinkos apsaugos kriterijus, nustatytus aplinkos apsaugos ministro 2011 m. birželio 28 d. įsakymu Nr. D1-508 patvirtinto „Aplinkos apsaugos kriterijų taikymo, vykdant žaliuosius pirkimus, tvarkos aprašo“, XIII-XV skyriuose, XVII skyriuje reikalavimus.*
17.	Universaliojo dizaino principų taikymo reikalavimai	☑ *visų lygybė – ta pačia aplinka ir produktais gali naudotis ir ribotus funkcinius gebėjimus turintys asmenys, tai yra jie neišskiriami iš visų kitų. Gaminiai ir statiniai suprojektuojami taip, kad jie atrodytų patraukliai ir estetiškai;* ☑ *mažiausios jėgos sąnaudos – aplinka ir produktais gali pasinaudoti ir mažesnę fizinę jėgą turintys asmenys;* ☑ *kompleksiškumas – aplinka ar gaminys turi kuo daugiau ir įvairių reikalingų elementų, padedančių aplinką ar gaminį padaryti prieinamu įvairių funkcinių galimybių žmonėms, pvz. įrengus visiems tinkamą įėjimą į patalpas, privalu įrengti ir kitas statinio patalpas, pvz. sanitarinį mazgą ir pan.*
18.	Techniniai, kokybiniai (estetiniai, komforto, energinio naudingumo, triukšmo lygio ir t.t.) reikalavimai pagal statinio projekto sprendinių dalis	*Projekte numatomos medžiagos bei darbų technologijos turi būti šiuolaikiškos, ekonomiškos, turi užtikrinti esminius statinio reikalavimus, statinių paskirčiai būtinas savybes ir tenkinti LR priimtus teisės aktus, bei standartus. Parengto projekto sprendiniai turi būti taupūs ir naudingi, sprendinių vertė atitiktų jų naudą.*
18.1.	*Procesų valdymo ir automatizavimo daliai*	*Projektuojama atsižvelgiant į organizacijos turimą ir naudojamą SCADA programinę įrangą.*
18.2.	*statybos skaičiuojamosios kainos nustatymo daliai*	*Parengti skaičiuojamosios dalies LOKALINES, OBJEKTINES, SUVESTINĘ sąmatas, išskiriant medžiagų, darbų, bei įrenginių kiekius, statybvietės, pridėtines išlaidas. Sąmatose turi atsispindėti viso projekto skaičiuojamoji kaina. Skaičiavimai privalo būti atlikti tuo laikotarpiu nurodytomis skaičiuojamosiomis kainomis. Esant poreikiui, bus reikalinga atskiria išskirti sąmatas, pagal kurias darbai finansuojami ES fondų lėšomis ir darbai, finansuojami kitomis (Užsakovo, savivaldybės) lėšomis.*
19.	Nurodymai sprendinių derinimui, jų pritarimui ir pan.	*Numatomas tarpinių sprendinių derinimas su Užsakovu.* *Parengtus projektinius pasiūlymus derinti su Užsakovu. Derinimui pateikiami inžinerinių ir konstrukcinių, Sprendinių, įrangos ir įrenginių aprašymai, techniniai parametrai ir specifikacijos. Visų projekto dalių sprendiniai turi būti suderinti su Užsakovu. Projektui bus atliekama bendroji ekspertizė, projektuotojas atsakingas už projekto koregavimą pagal pastabas ir teigiamų išvadų gavimą, bei po visų suderinimų, Užsakovui pateikti statybą leidžiantį dokumentą. Prieš projektinių pasiūlymų pristatymą*

Eil. Nr.	Pavadinimas	Reikalavimai
		visuomenei, suderinti projekto sprendinius su Statytoju, atliekant atskirą pristatymą, bei nurodant preliminarią projekto sąmatinę vertę. Prieš užsakovui tvirtinant Projektą ar jam pritariant, pristatyti parengtą Projektą, pakomentuoti pagrindinius projektinius sprendinius bei nurodyti Projekto sprendinių atitiktį projektavimo užduočiai.
20.	Reikalavimai projekto rengimo dokumentų kalbai (-oms)	*Lietuvių kalba*
21.	Nurodymai statinio projekto dokumentų komplektavimui, įforminimui ir pateikimui	*Pateikti Užsakovui 2 projekto kompiuterines laikmenas (USB) su darbiniais galutiniais failais DWG, JPG, GIF, TIF, PNG, IFC formatuose, kurios turi tenkinti STR 1.05.01:2017 11.4.4. punktą „Statybą leidžiantys dokumentai. Statybos užbaigimas. Statybos Sustabdymas. Statybos padarinių šalinimas. Statybą pagal neteisėtai išduotą statybą leidžiantį dokumentą padarinių šalinimas“ reikalavimus, taip pat sukomplektuotą dokumentų rinkinį PDF formatu . Vienas dokumentų rinkinys turi būti pasirašytas kvalifikuotu elektroniniu parašu.*
22.	Ekspertizės atlikimas	*Bus atliekama bendroji projekto ekspertizė. Statinio projekto ekspertizę organizuos Statytojas, o Projektuotojas privalo pataisyti projektą pagal ekspertizės akte nurodytas pagrįstas privalomas pastabas.*

UŽSAKOVO PATEIKIAMI DUOMENYS IR DOKUMENTAI

Etapas	Užsakovo pateikiami dokumentai	Lapų sk.
Projektiniai pasiūlymai, Techninis darbo projektas	Nuotekų tinklų Netičkampio k. brėžinys (Priedas Nr. 1)	1
	Duomenys apie statytojo pasirinktą gamybos ar paslaugų teikimo technologinį procesą ir įrenginius – numatomų įrengti siurblinių techninė specifikacija (Priedas Nr. 2)	2

REIKALAVIMAI PROJEKTAVIMO PASLAUGŲ SUTEIKIMO REZULTATUI

Projektavimo etapas	Projektuotojo pateikiami dokumentai
Projektiniai pasiūlymai	Aiškinamasis raštas, kuriame nurodoma statinio ar jo dalies statybos vieta, statinio ar jo dalies pagrindinė naudojimo paskirtis (kai keičiama statinio ar jo dalies naudojimo paskirtis nurodoma esama ir būsima paskirtys), statinio techniniai ir paskirties rodikliai, statybos rūšis, projektuojamų statinių sąrašas (jei aprašoma statinių grupė), paaiškinami ir pagrindžiami projektinių pasiūlymų sprendiniai. Jeigu numatyta projektinių pasiūlymų rengimo užduotyje, aiškinamajame rašte pateikiama gamybos ar kitos veiklos rūšies, projektuojamos statinyje, technologinio proceso aprašymas (schema), nuotekų tvarkymo pasiūlymai, atliekų tvarkymo pasiūlymai, orientacinis energinių išteklių (elektros energijos, šilumos, geriamojo vandens, dujų ir kitų išteklių) kiekis ir apsirūpinimo šaltiniai

	Grafinė dalis (brėžiniai)
	Projektinių pasiūlymų vaizdinė informacija

Techninis darbo projektas	Pateikiama išvardintų dalių projektiniai sprendiniai, parengti vadovaujantis STR 1.04.04:2017 „Statinio projektavimas, projekto ekspertizė“ reikalavimais ir kitais norminiais teisės aktais 1. bendroji; [BD] 2. nuotekų šalinimo; [NŠ] 3. elektrotechnikos; procesų valdymo ir automatizacijos [El] 4. pasirengimo statybai ir statybos darbų organizavimo; [SO] 5. melioracijos; [M] 6. statybos skaičiuojamosios kainos nustatymo; [KS] Bendruoju atveju projekto dokumentai yra (viršenybės tvarka): 7. techninės specifikacijos; 8. aiškinamieji raštai; 9. brėžiniai; 10. sąnaudų kiekių žiniaraščiai

Projekto vykdymo priežiūra	Pateikiami dokumentai, vadovaujantis STR 1.06.01:2016 „Statybos darbai. Statinio statybos priežiūra“ reikalavimais ir kitais norminiais teisės aktais

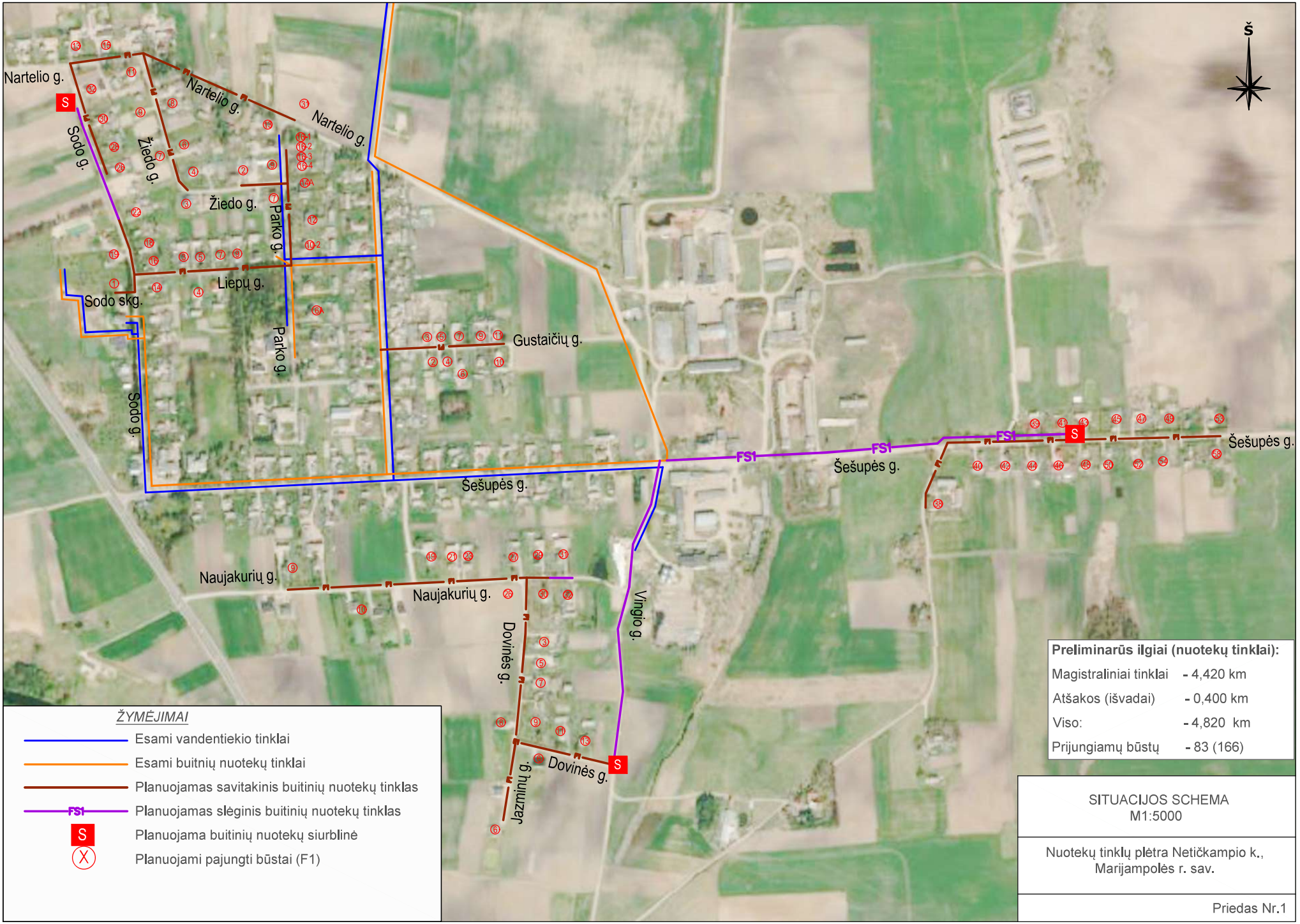
Š
Nartelio g.
Sodo g.
Žiedo g.
Parko g.
Liepų g.
Sodo skg.
Gustaičių g.
Šešupės g.
FS1
Naujakurių g.
Vingio g.
Dovinės g.
Jazmuntų g.
S
ŽYMĖJIMAI
Esami vandentiekio tinklai
Esami buitnių nuotekų tinklai
Planuojamas savitakinis buitinių nuotekų tinklas
Planuojamas slėginis buitinių nuotekų tinklas
Planuojama buitinių nuotekų siurblinė
Planuojami pajungti būstai (F1)
Preliminarūs ilgiai (nuotekų tinklai):
Magistraliniai tinklai - 4,420 km
Atšakos (išvadai) - 0,400 km
Viso: - 4,820 km
Prijungiamų būstų - 83 (166)
SITUACIJOS SCHEMA
M1:5000
Nuotekų tinklų plėtra Netičkampio k., Marijampolės r. sav.
Priedas Nr.1

Buitinių nuotekų siurblinė su nešmenų atskyrimo sistema

1. Bendroji dalis

Buitinių nuotekų siurblinė numatoma su sausai pastatomais siurbliais ir nešmenų atskyrimo sistema. Siekiant užtikrinti sklandų siurblinės darbą, nešmenų atskyrimo sistema ir siurbliai turi būti to pačio gamintojo. Siurblinės korpuso medžiaga turi būti iš dvigubos sienelės antikorozinės, aukšto tankio polietileno PEHD medžiagos. Siurblinės vidinis vamzdynas turi būti pagamintas iš PEHD medžiagos suvirintos elektromovomis. Siurblinės dangtis ketinis. Siurblinėje turi būti įrengtas apšvietimas, sumontuotos AISI304 nerūdijančio plieno kopėčios su porankiu. Susidariusio kondensato pašalinimui įrengiamas drenažinis siurblys kuris turi būti valdomas elektrodo pagalba. Siurblinės viršuje numatoma konstrukcija, ant kurios galima pakabinti talę siurblių kilnojimui siurblinės viduje. Įtekėjimo į siurblinę uždarymui siurblinės viduje turi būti numatyta įvadinė pritekėjimo uždarymo sklendė.

Nešmenų atskyrimo sistema turi užtikrinti patikimą, efektyvią ir ilgalaikę siurblinės eksploataciją. Nuotekose esančios priemaišos atskiriamos ir nepatenka į nuotekų surinkimo rezervuarą. Tai apsaugo siurblio hidraulinę dalį nuo užsikimšimo, nereikalingas didelis siurblio hidraulinės dalies laisvas praeinamumas, sumažėja siurblių sunaudojama galia. Siurblinėje montuojami du pasikeisdamai veikiantys, sausai pastatomi, vertikalaus montavimo nuotekų siurbliai. Siurblių variklių apsaugos klasė turi būti IP 68, kad siurblinės užpylimo atveju siurbliai galėtų dirbti ir apsemti vandens.

Siurblinės darbas turi vykti tokia tvarka: nuotekos, patekusios į siurblinę, pro įtekėjimo kamerą pirmiausia yra nukreipiamos į vertikalius nešmenų nusėsdintuvus. Viduje nusėsdintuvo didesnės dalelės yra atskiriamos iš nuotekų, joms pro filtravimo groteles tekant į kaupimo rezervuarą. Filtravimo grotelės yra specialios neužsikemšančios konstrukcijos. Taip nuotekose, kurios iš nusėsdintuvo patenka į kaupimo rezervuarą, nebūna didesnių dalelių kurios galėtų užkimšti siurblį.

Kai nuotekų kaupimo rezervuaras prisipildo ir nuotekų nusėsdintuve yra pasiekiamas maksimalus nuotekų lygis siurblys gauna signalą iš lygio jutiklio ir įsijungia. Siurbliui įsijungus, specialus rutulys esantis nusėsdintuve, užspaudžia vieno nusėsdintuvo įtekėjimo angą. Gavęs signalą siurblys pradeda siurbti apvalytas nuotekas esančias kaupimo rezervuare, o nusėsdintuve surinktos stambesnės dalelės veikiant slėgiui yra išstumiamos į spaudiminę liniją. Siurblinė yra komplektuojama su dviem hidrostatiniais lygio jutikliais, vienas iš jų rezervinis. Nuotekų kaupimo rezervuare turi būti numatyta „praplovimo sistema“, kai nuo siurblio slėginės linijos į kaupimo rezervuarą yra nuvedamas atskiras praplovimo atvamzdis su sklende. Siurbliui veikiant sklendė kartas nuo karto atidaroma, taip slėgio pagalba nuo kaupimo rezervuaro dugno pakeliamos nuosėdos.

Kiekvienas siurblys yra prijungtas prie atskiro nusėsdintuvo, kuris yra naudojamas nešmenų atskyrimui. Iš nusėsdintuvo nešmenys yra išsumiami tiesiai į spaudiminę liniją nepratekėdami pro siurblius (nešmenų atskyrimo sistema). Kiekvieną nusėsdintuvą reikalui esant turi būti galima atjungti nuo bendros sistemos, neardant siurblinės ir nestabdant jos veiklos (nuotekų pritekėjimas šiuo atveju vyktų į neatjungtą nuo sistemos nusėsdintuvą).

Nešmenų atskyrimo sistema turi būti pagaminta iš korozijai atsparaus polietileno, poliuretano ar PVC. Prie siurblinės dugno ji tvirtinama varžtais, kad esant būtinybei galima būtų ją iškelti iš siurblinės ir atlikti reikalingus remonto darbus. Iškeliamo tipo nešmenų atskyrimo sistema turi atitikti EN 12050-1 standartą, taikomą buitinių nuotekų perpumpavimo įrenginiams. Atitikimas standartui turi būti nurodomas gaminio originalioje eksploatacinių sąvybių deklaracijoje. Joje taip pat turi būti pateiktos esminės EN12050-1 standartą atitinkančios gaminio charakteristikos, tokios kaip nelaidumas vandeniui, sandarumas kvapams, konstrukcinės sąvybės, mechaninis atsparumas, atsparumas priešslėgiui.

Nuotekų kaupimo rezervuaras turi būti monolitinis, vienos dalies, be virinimo siūlių, pagamintas iš korozijai atsparaus polietileno. Rezervuaras chemiškai atsparus nuotekose

sutinkamoms medžiagoms. Nuotekų kaupimo rezervuaras su siurbliais yra sujungtas beflanše – greita jungtimi. Tokia pati – greita, beflanšė jungtis, yra integruota nuotekų kaupimo rezervuaro aptarnavimo angos atidarymui. Įtekėjimo į nešmenų atskyrimo sistemą dangtis permatomas. Taip, neatidarant dangčio, vizualiai galima įvertinti siurblinės darbą. Gamintojas turi turėti mažiausiai 5 metų analogiškų siurblinių su nešmenų atskyrimo sistema (polietilenas, poliuretanas ar PVC) gamybinės patirties.

1.1 Siurbliai

Siurblinėje montuojami du pasikeisdamai veikiantys nuotekų siurbliai, trifaziai – 3 x 400 V, variklių apsaugos klasė IP 68, izoliacijos klase me žemesnė kaip F. Siurbliai turi būti sukomplektuoti su ne mažiau kaip 10 m elektros kabeliu. Siurblių hidraulinė dalis ir variklio korpusas turi būti pagaminti iš aukštos kokybės ketaus, velenas – nerūdijančio plieno.

Siurblio variklio kamera sausa. Siurblių varikliai turi atitikti ne žemesnę nei IE3 efektyvumo klasę. Leistinas atskyrimo sistemos siurblių įsijungimų skaičius per valandą turi būti ≥ 60 kartų. Variklis sandarinamas dviem nepriklausomai vienas nuo kito veikiančiais mechaniniais sandarikliais. Naudojamos sandariklių medžiagos gali būti SIC/SIC ir C/$MgSiO_4$. Siurblyje yra papildoma tarpinė kamera tarp siurblio hidraulinės dalies ir variklio, kuri užpildyta medicinine alyva. Tarpinės kameros alyvos paskirtis tepti riebokšlius, šioje ekameroje turi būti sumontuotas į drėgmę reaguojantis elektrodas. Siurblys turi turėti šias apsaugas: variklyje įmontuota terminė apsauga statoriaus apvijose, drėgmės elektrodas variklio kameroje, bei drėgmės elektrodas riebokšlių tepimo kameroje.

1.2 Reikalavimai nuotekų siurblinės su nešmenų atskyrimo sistema rangovui

Rangovas privalo:

1. Pateikti siurblinės ir nešmenų atskyrimo sistemos su siurbliais techninę dokumentaciją lietuvių kalba.
2. Užtikrinti, kad siurblinės paleidimo - derinimo metu dalyvautų gamintojo atstovas.
3. Už siurblinės eksploatacija atsakingiems užsakovo darbuotojams suorganizuoti gamintojo atstovo mokymus.
4. Nuotekų siurblinei su nešmenų atskyrimo sistema suteikti 5 metų garantiją, kurios metu gamintojo atstovas savo sąskaita įsipareigoja:
    - 1 kartą metuose atlikti siurblinės, nešmenų atskyrimo sistemos ir siurblių diagnostiką bei pateikti detalią ataskaitą siurblinę eksploatuojančiai organizacijai.
    - Garantinio laikotarpio metu pakeisti siurblių alyvą pagal siurblių eksploatacijos instrukcijoje nurodomą periodiškumą.

Marijampolės savivaldybės administracija
(specialiuosius reikalavimus išduodančio subjekto pavadinimas)

SPECIALIEJI REIKALAVIMAI

_____ m. _____ _____ d. Nr. _____

Nėra
(specialiųjų architektūros reikalavimų nustatymo vieta (miestas / rajonas))

Duomenys apie statytoją
Juridinio asmens pavadinimas, kodas, buveinės adresas
UAB "Sūduvos vandenys", 151104226, Marijampolė, Vasaros g. 7
Kontaktinė informacija
El. p. info@suduvosvandenys.lt, tel. +37065854830

Duomenys apie statinio projektą
Pavadinimas Nuotekų šalinimo tinklų (inžinerinių tinklų grupės), kitos paskirties (nuotekų siurblinių) statinių (kitų inžinerinių statinių grupės) Sodo g., Sodo skg., Nartelio g., Žiedo g., Parko g., Liepų g., Gustaičių g., Šešupės g., Naujakurių g., Dovinės g., Jazminų g., Vingio g., Netičkampio k., Liudvinavo sen., Marijampolės savivaldybėje, projektas

PRIDEDAMA:
Specialieji architektūros reikalavimai SARD-41-251124-00125, 2025-11-24
(Nr., data)

Specialieji saugomos teritorijos tvarkymo
ir apsaugos reikalavimai Nėra
(Nr., data)

Specialieji paveldosaugos reikalavimai Nėra
(Nr., data)

Specialiuosius reikalavimus išdavė

_____	_____	_____
(išdavusio asmens pareigos)	(parašas, data)	(vardas, pavardė)

Marijampolės savivaldybės administracija
(išduodančio subjekto pavadinimas)

SPECIALIEJI ARCHITEKTŪROS REIKALAVIMAI

_____ m. _____ _____ d. Nr. _____

Nėra
(specialiųjų architektūros reikalavimų nustatymo vieta (miestas / rajonas))

Duomenys apie statytoją
Juridinio asmens pavadinimas, kodas, buveinės adresas
UAB "Sūduvos vandenys", 151104226, Marijampolė, Vasaros g. 7
Kontaktinė informacija
El. p. info@suduvosvandenys.lt, tel. +37065854830

Duomenys apie statinio projektą
Pavadinimas Nuotekų šalinimo tinklų (inžinerinių tinklų grupės), kitos paskirties (nuotekų siurblinių) statinių (kitų inžinerinių statinių grupės) Sodo g., Sodo skg., Nartelio g., Žiedo g., Parko g., Liepų g., Gustaičių g., Šešupės g., Naujakurių g., Dovinės g., Jazminų g., Vingio g., Netičkampio k., Liudvinavo sen., Marijampolės savivaldybėje, projektas

Duomenys apie statinį:
Statybos rūšis Naujo statinio statyba
Atnaujinamas (modernizuojamas) Ne
Paskirtis Nuotekų šalinimo tinklų Būsima paskirtis Nėra
Kategorija Nesudėtingasis Būsima kategorija Nėra
Žemės sklypo (-ų) kad. Nr. Nėra
Unikalus Nr. Nėra
Adresas (-ai)*(jei suteiktas)* Marijampolės sav., Marijampolės sav. teritorija
Saugoma teritorija Ne
Kultūros paveldo objekto teritorija Ne
Kultūros paveldo vietovė Ne
Kultūros paveldo statinys Ne
Kultūros paveldo objekto apsaugos zona Ne
Kultūros paveldo vietovės apsaugos zona Ne
Kitų statinių apsaugos zona (-os) Ne
Kitos teritorijos, kuriose taikomi teisės aktuose nustatyti norminiai atstumai iki kitų statinių ir (ar) objektų arba kitokie teisės aktuose nustatyti statinių statybos ribojimai dėl kitų (esamų) statinių Ne

STATINIUI NUSTATYTI SPECIALIEJI ARCHITEKTŪROS REIKALAVIMAI

1. Žemės sklypo tvarkymas (apželdinimo, aptvėrimo, reljefo formavimo principai, žaidimų ir kitos aikštelės, automobilių stovėjimo vietos ir kita) Parengti žemės sklypo sutvarkymo planą.

2. Statinių statybos linijos nustatymas gatvių (kelių) raudonųjų linijų atžvilgiu Nėra

3. Pastate galimos kitos nei ta, kuriai priskirtas pastatas, atskirais nekilnojamojo turto kadastro objektais suformuotų patalpų paskirties grupės ((jeigu prašyme išduoti specialiuosius reikalavimus nurodyta, kad pastatas planuojamas mišrus (polifunkcinis) ir nurodytos pastate pageidaujamos formuoti skirtingos nei pastato patalpų paskirties grupės, iš pageidaujamų surašomos tik tos, kurios atitinka žemiausio teritorijai taikomo kompleksinio teritorijų planavimo dokumento sprendiniuose suplanuotų (galimų) žemės naudojimo būdų turinį).) Nėra

4. Leistinas statinių (pastatų) aukštis metrais nuo žemės paviršiaus, statinių aukščio absoliutinė altitudė, aukštų skaičius Nėra

5. Leistinas žemės sklypo užstatymo tankis Nėra

6. Leistinas žemės sklypo užstatymo intensyvumas ar užstatymo tūrio rodiklis (pramonės ir sandėliavimo objektų ir (ar) inžinerinės infrastruktūros teritorijose) Nėra

6. Užstatymo tipas Nėra

7. Priklausomųjų želdynų ir želdinių dalys žemės sklype (procentais) Nėra

9. Statinių išdėstymas žemės sklype gretimų sklypų atžvilgiu Nėra

10. Savivaldybės tarybos sprendimu pripažintų architektūriniu, urbanistiniu, valstybiniu ar viešojo intereso požiūriu reikšmingų objektų architektūrinių konkursų rengimo privalomumas Nėra

11. Visuomenės informavimo apie numatomą statinio (statinių grupės) projektavimą privalomumas Parengti projektinius pasiūlymus ir atlikti visuomenės informavimo procedūras.

12. Savivaldybės architektūros kokybės vertinimo metodikos taikymo gairių, patvirtintų savivaldybės tarybos sprendimu, kriterijai Nėra

13. Kiti reikalavimai Nėra

14. Jeigu konkretūs specialieji architektūros reikalavimai nenustatomi, tai įrašoma atitinkamuose 2 priede nurodytos formos punktuose.
15. Šio priedo 4–9 papunkčiuose išvardyti reikalavimai nustatomi, kai Lietuvos Respublikos teritorijų planavimo įstatymo 20 straipsnio nustatytais atvejais neparengti detalieji planai arba vietovės lygmens bendrieji planai, kuriuose nustatomas detaliųjų planų teritorijos naudojimo reglamentas, taip pat kai šie teritorijų planavimo dokumentai parengti, bet juose nenustatyti visi šio priedo 4–9 punktuose nurodyti reikalavimai (šiuo atveju nustatomi tik trūkstami).
16. Pagal Lietuvos Respublikos statybos įstatymo 24 straipsnio nuostatas specialieji architektūros reikalavimai galioja 5 metus nuo jų išdavimo dienos, jeigu negautas statybą leidžiantis dokumentas. Gavus statybą leidžiantį dokumentą, specialieji architektūros reikalavimai galioja iki statybos procedūrų užbaigimo dienos.

Specialiuosius architektūros reikalavimus išdavė

_____	_____	_____
(išdavusio asmens pareigos)	(parašas, data)	(vardas, pavardė)

DETALŪS METADUOMENYS	
Dokumento sudarytojas (-ai)	Marijampolės savivaldybės administracija 188769113, Marijampolė, J. Basanavičiaus a. 1
Dokumento pavadinimas (antraštė)	Specialieji reikalavimai
Dokumento registracijos data ir numeris	2025-11-24 Nr. SRD-41-251124-00124
Dokumento gavimo data ir dokumento gavimo registracijos numeris	–
Dokumento specifikacijos identifikavimo žymuo	ADOC-V1.0
Parašo paskirtis	Pasirašymas
Parašą sukūrusio asmens vardas, pavardė ir pareigos	Šarūnė Čėplaitė, Šarūnė Čėplaitė, Marijampolės savivaldybės administracija
Sertifikatas išduotas	ŠARŪNĖ ČĖPLAITĖ LT
Parašo sukūrimo data ir laikas	2025-11-24 15:48:21 +02:00
Parašo formatas	XAdES-T
Laiko žymoje nurodytas laikas	2025-11-24 15:48:33 +02:00
Informacija apie sertifikavimo paslaugų teikėją	EID-SK 2016, AS Sertifitseerimiskeskus EE
Sertifikato galiojimo laikas	2022-01-04 12:38:48 – 2027-01-03 23:59:59
Parašo paskirtis	Registravimas
Parašą sukūrusio asmens vardas, pavardė ir pareigos	Šarūnė Čėplaitė, Šarūnė Čėplaitė, Marijampolės savivaldybės administracija
Sertifikatas išduotas	ŠARŪNĖ ČĖPLAITĖ LT
Parašo sukūrimo data ir laikas	2025-11-24 15:48:47 +02:00
Parašo formatas	XAdES-T
Laiko žymoje nurodytas laikas	2025-11-24 15:48:56 +02:00
Informacija apie sertifikavimo paslaugų teikėją	EID-SK 2016, AS Sertifitseerimiskeskus EE
Sertifikato galiojimo laikas	2022-01-04 12:38:48 – 2027-01-03 23:59:59
Informacija apie būdus, naudotus metaduomenų vientisumui užtikrinti	–
Pagrindinio dokumento priedų skaičius	–
Pagrindinio dokumento pridedamų dokumentų skaičius	1
Pridedamo dokumento sudarytojas (-ai)	Marijampolės savivaldybės administracija 188769113, Marijampolė, J. Basanavičiaus a. 1
Pridedamo dokumento pavadinimas (antraštė)	Specialieji architektūros reikalavimai
Pridedamo dokumento registracijos data ir numeris	2025-11-24 Nr. SARD-41-251124-00125
Programinės įrangos, kuria naudojantis sudarytas elektroninis dokumentas, pavadinimas	Avilys SDP eDocs
Informacija apie elektroninio dokumento ir elektroninio (-ių) parašo (-ų) tikrinimą (tikrinimo data)	Atitinka specifikacijos keliamus reikalavimus. Visi dokumente esantys elektroniniai parašai galioja (2025-11-24 16:35:40)
Papildomi metaduomenys	Nuorašą suformavo 2025-11-24 16:35:40 Avilys SDP eDocs

BENDRI STATYBOS DUOMENYS

Statytojas:	UAB "Sūduvos vandenys" (kodas 151104226)
Užsakovas:	UAB "Sūduvos vandenys" (kodas 151104226)
Statybos adresas:	Sodo g., Sodo sk., Nartelio g., Žiedo g., Parko g., Liepų g., Gustaičių g., Šešupės g., Naujakurių g., Dovinės g., Jazminų g., Vingio g., Netičkampio k., Liudvinavo sen., Marijampolės savivaldybė.

PROJEKTAS:	Nuotekų šalinimo tinklų (inžinerinių tinklų grupės), kitos paskirties (nuotekų siurblinių) statinių (kitų inžinerinių statinių grupės) Sodo g., Sodo sk., Nartelio g., Žiedo g., Parko g., Liepų g., Gustaičių g., Šešupės g., Naujakurių g., Dovinės g., Jazminų g., Vingio g., Netičkampio k., Liudvinavo sen., Marijampolės savivaldybėje, projektas
Statinio projekto Nr.:	25-37
Statinio kategorija:	Nesudėtingieji
Projekto parengimo metai:	2025
Projekto etapas:	Techninis darbo projektas (TDP)
Projekto dalis:	Konstrukcijų dalis
Laida:	0
Žymuo:	25-37-TDP.SK
Bylos Nr.:	03

Projekto vadovas:	G.Kemzūra Atestato Nr.:12930
Projekto dalies vadovas:	J.Poderienė Atestato Nr.:21100

UAB „Patvanka"
Savanorių pr.194
44151 Kaunas
Lietuva

Tel.: +370-37-32-74-68
Faks.: +370-37-32-74-52
El. p.: info@patvanka.lt
www.patvanka.lt

A/s Nr.: LT 34 7044 0600 0309 1264
AB SEB Vilniaus bankas
Įmonės kodas 133364425
PVM mokėtojo kodas LT333644219

PROJEKTO KONSTRUKCIJŲ DALIES TEKSTINIŲ DOKUMENTŲ IR BRĖŽINIŲ ŽINIARAŠTIS

Nr.	Lapo Nr.	Laida	Pavadinimas	Pastabos
1	2	3	4	5
			TEKSTINĖ DALIS	
25-37-TDP-SK.AR	1	0	Aiškinamasis raštas	2 lapai
25-37-TDP-SK.AR-2	1	0	Aiškinamasis raštas. Skaičiavimai	4 lapai
25-37-TDP-SK.SŽ	1	0	Sąnaudų kiekių žiniaraštis	1 lapas
25-37-TDP-SK.TS	1	0	Techninės specifikacijos	6 lapai
			BRĖŽINIAI	
25-37-TDP-SK.B-01	1	0	NS-01 siurblinė, Nartelio g. Gelžbetoninis pamatas P-1; M1:50	
25-37-TDP-SK.B-02	1	0	NS-02 siurblinė, Vingio g. Gelžbetoninis pamatas P-2; M1:50	
25-37-TDP-SK.B-03	1	0	NS-03 siurblinė, Šešupės g. Gelžbetoninis pamatas P-3; M1:50	
25-37-TDP-SK.B-04	1	0	NS-04 siurblinė, Parko g. Gelžbetoninis pamatas P-4; M1:50	
25-37-TDP-SK.B-05	1	0	Apsauginė kelio plokštė KP-1 (4vnt.), M1:25	

0	2026	Statybos leidimui, konkursui ir statybai			
Laida	Data	Laidos statusas. Keitimo priežastis (jei taikoma)			
Kval. patv. dok. nr.	UAB “PATVANKA”		NUOTEKŲ ŠALINIMO TINKLŲ (INŽINERINIŲ TINKLŲ GRUPĖS) IR KITOS PASKIRTIES (NUOTEKŲ SIURBLINIŲ) STATINIŲ (KITŲ INŽINERINIŲ STATINIŲ GRUPĖS) SODO G., SODO SKG., NARTELIO G., ŽIEDO G., PARKO G., LIEPŲ G., GUSTAIČIŲ G., ŠEŠUPĖS G., NAUJAKURIŲ G., DOVINĖS G., JAZMINIŲ G., VINGIO G., NETIČKAMPIO K., LIUDVINAVO SEN., MARIJAMPOLĖS SAVIVALDYBĖJE STATYBOS PROJEKTAS		
12930	PV	G.Kemzūra	Buitinių nuotekų šalinimo tinklai		Laida
21100	SK PDV	J.Poderienė			0
			BYLOS SUDĖTIES ŽINIARAŠTIS		
lt	UAB “Sūduvos vandenys”		25-37-TDP-SK.BSŽ	Lapas 1	Lapu 1

PROJEKTO KONSTRUKCINĖS DALIES AIŠKINAMASIS RAŠTAS

1. Privalomieji dokumentai

Projektiniai sprendiniai priimti vadovaujantis galiojančiais techniniais reglamentais ir standartais:

- STR 1.01.03:2017 Statinių ir patalpų klasifikavimas
- STR 1.04.02:2011 Inžineriniai geologiniai ir geotechniniai tyrimai
- STR 1.04.04:2017 Statinio projektavimas, statinio ekspertizė
- STR 1.06.01:2016 Statybos darbai. Statinio statybos priežiūra.
- STR 1.12.06:2002 Statinio naudojimo paskirtisir gyvavimo trukmė
- STR 2.01.01(1):2005 Esminis statinio reikalavimas. Mechaninis atsparumas ir pastovumas
- STR 2.05.03:2003 Statybinių konstrukcijų projektavimo pagrindai
- STR 2.05.04:2003 Poveikiai ir apkrovos
- STR 2.05.05:2005 Betoninių ir gelžbetoninių konstrukcijų projektavimas
- STR 2.05.08:2005 Plieninių konstrukcijų projektavimas. Pagrindinės nuostatos
- STR 2.05.21:2016 Geotechninis projektavimas. Bendrieji reikalavimai
- STR 2.01.12:2024 Statybų klimatologija
- LST EN 1997-1;2005 Eurokodas 7. Geotechninis projektavimas. 1 dalis. Pagrindinės taisyklės
- LST EN 1997-1;2005 Eurokodas 7. Geotechninis projektavimas. 2 dalis. Pagrindo tyrinėjimai ir bandymai

Naujai statomoms buitinių nuotekų siurblinėms pamatai suprojektuoti, remiantis projekto “Nuotekų šalinimo” dalies sprendiniais.

2. Bendrieji pažintiniai duomenys

- Statinio paskirtis – nuotekų siurblinė.
- Statinio geografinė vieta – Marijampolės sav., Liudvinavo sen., Netičkampio k.

3. Projektinių sprendinių pagrindimas

Projektuojama siurblinių talpų atraminės plokštės-pamatai. Pamatas įrengiamas iš surenkamo g/b šulinio žiedo su dugnu Ø3000x1140(h)mm., ant sutankinto skaldos fr.0/40 sluosnio – 300mm.

Siurblinės talpos charakteristikos: - korpuso medžiaga HD-PE (polietileno); - išmatavimai: NS-01 D2000mm, H=3750mm; NS-02 D2000mm, H=3400mm; NS-03 D2000mm, H=3850mm; NS-04 D2000mm, H=4150mm.

Kitus siurblinės parametrus žiūr. brėžiniuose 25-37-TDP-NŠ.B-07.1; B-07.2; B-07.3; B-07.4.

Siurblinės pamatas skaičiuojamas vandens iškėlimui. Didžiausia išstūmimo jėga bus, esant siurblinės talpai tuščiai. Plokštė suprojektuota tokio dydžio, kad jos svoris ir grunto svoris talpos kraštuose atsvertų kėlimo jėgą. Skaičiavimuose gruntinio vandens lygis priėmtas prie žemės paviršiaus. Trinties jėgos tarp talpos sienų ir grunto neįvertintos.

Apkrovos nuo įrengimų į g/b plokštę pasiskirsto centre Ø2,80m plote.

0	2026	Statybos leidimui, konkursui ir statybai				
Laida	Data	Laidos statusas. Keitimo priežastis (jei taikoma)				
Kval. patv. dok. nr.	UAB “PATVANKA”			NUOTEKŲ ŠALINIMO TINKLŲ (INŽINERINIŲ TINKLŲ GRUPĖS) IR KITOS PASKIRTIES (NUOTEKŲ SIURBLINIŲ) STATINIŲ (KITŲ INŽINERINIŲ STATINIŲ GRUPĖS) SODO G., SODO SKG., NARTELIO G., ŽIEDO G., PARKO G., LIEPŲ G., GUSTAIČIŲ G., ŠEŠUPĖS G., NAUJAKURIŲ G., DOVINĖS G., JAZMINIŲ G., VINGIO G., NETIČKAMPIO K., LIUDVINAVO SEN., MARIJAMPOLĖS SAVIVALDYBĖJE STATYBOS PROJEKTAS		
12930	PV	G.Kemzūra		Buitinių nuotekų šalinimo tinklai		Laida
21100	SK PDV	J.Poderienė		AIŠKINAMASIS RAŠTAS		0
lt	UAB “Sūduvos vandenys”			25-37-TDP-SK.AR	Lapas 1	Lapu 2

Siurblinės pamatui betono klasė ir atsparumo šalčiui markė, atsižvelgiant į naudojimo sąlygas: XC2, betono klasė C20/25, F100, W2. Betono apsauginio sluoksnio storis ne mažiau 40mm.

Apkrovos: - Sniego apkrova I sniego rajonui s=1.20 kN/m². Patikimumo koef. 1,30.
- Vėjo apkrova I-am vėjo greičio rajonui v=24 m/s. Patikimumo koef. 1,30.
- Apledėjimo apkrovos projektuojant statinius nepriimamos.
- Seisminiu požiūriu objektai yra iki 6 balų pagal Richterio skalę žemės drebėjimo zonoje. Jokių papildomų konstrukcinių reikalavimų statiniams nėra.
- Projektuojamas statinys pagal patikimumą ir pasekmių klases priskiriamas pagal STR 2.05.03:2003 – RC1 patikimumo klasei ir CC1 pasekmių klasei, poveikių koeficientas K_{FI}=0,9.
- Statybos metu apkrovos, atsirandančios nuo statybinių mechanizmų, medžiagų sandėliavimo ir kitos, neturi viršyti pagrindinių laikančių konstrukcijų apkrovų, kurios betarpiškai veikia jas.
- Įrengimų, kurie sukeltų neleistinas vibracijas, nėra.

4. Tehnologinių įrenginių montavimas

Siurblinės talpos gelžbetoninis pamatas įrengiamas iš surenkamo g/b šulinio žiedo Ø3000 su dugnu. Gelžbetoninis šulinio žiedas, ant kurio montuojama siurblinės talpa, įrengiamas ant sutankinto skaldos fr.0/40 sluosnio – 300mm.
Siurblinės talpa prie g/b pamato tvirtinama inkariniais varžtais.

Inkariniai varžtai iš nerūdijančio plieno, skirti siurblinės talpos tvirtinimui prie pamato, pristatomi prieš atvežant talpą. Inkariniai varžtai parenkami pagal gamintojų rekomendacijas, ir turi atlaikyti vandens ištraukimo jėgą (siurblinės talpos vandenyje išstūmimo jėga).

Paviršius, prie kurio montojama siurblinės talpa, turi būti horizontalus, nušlifuotas, nuvalytas, kad nieko neliktų tarp pamato ir siurblinės tvirtinimo flanšo. Siurblinė montuojama į pamato vidurį. Siurblinę pastačius patikrinamas vertikalumas (vertikalumą draudžiama reguliuoti pleištais, įstatomais tarp plokštės ir dugno). Leistinus vertikalumo nuokrypius tikslinti, pagal konkretaus gaminio gamintojo instrukcijas. Uždėjus tvirtinimo laikiklius, užveržiami varžtai.

Tarpas tarp siurblinės talpos korpuso ir g/b žiedo užbetonuojamas, betonas C20/25,F100,W2. Sukietėjus betonui, iškasa aplink siurblinės korpusą užpilama smėliu iki projektuojamo žemės paviršiaus.

Užpylimo medžiaga turi būti švari, išrūšiuota, biri, be ledo, sniego, molio, organinių medžiagų priemaišų ar didelių sunkių kūnų, kurie krisdami gali pažeisti siurblinės korpusą.

Naujai pilamo grunto sutankinimo būdą pasirenka Rangovas atlikus bandomąjį tankinimą. Gruntas turi būti sutankintas pasiekiant deformacijos modulį E ≥ 20 MPa arba grunto sutankinimo koeficiento 0.95 virš pamato pado, ir 0.96 - po pamato padu (**$\gamma \geq 17-18 kN/m^3$; $R_0 \geq 400 MPa$**).

Talpos montavimą ir technologinių įrengimų montavimą tikslinti statybos metu pagal konkretaus gaminio gamintojo instrukciją.
Projektiniai sprendiniai atitinka Privalomuosius dokumentus ir esminius statinio reikalavimus.

SKAIČIAVIMAI

I. Projektuojamas g/b pamatas PE buitinių nuotekų siurblinei **NS-01** įgilintai 3,75m po žeme.
Siurblinės talpa Ø2000x3750(h) skaičiuojama vandens iškėlimui.
Skaičiuojama išstūmimo jėga, esant siurblinės talpai tuščiai.
Pamatas suprojektuotas tokio dydžio, kad pamato svoris ir grunto svoris ant pamato kraštų atsvertų kėlimo jėgą. Skaičiavimuose gruntinio vandens lygis priimtas prie žemės paviršiaus.
Trinties jėga tarp talpos sienų ir grunto neįvertinta.

1.1. Kėlimo jėga : $G = \pi * r^2 * H * \rho_v = 3,14 * 1,0^2 * 3,75 * 1,0 =$ **11,781 t**
r=1,0m – siurblinės talpos spindulys
H - siurblinės talpos aukštis po žeme iki vandens horizonto
ρ_v – vandens tūrinis svoris 1,0 t/m^3
1.2. Atsveriančios jėgos:
1.2.1 Gelžbetoninis pamatas – g/b šulinio žiedas, išorinis Ø3240mm, aukštis 1140mm
Pamato svoris vandenyje:
$G_{plv} = (\pi * R^2 * h_1 - \pi * r^2 * h_2) * \rho_{bv} = (\pi * 1,62^2 * 1,14 - \pi * 1,11^2 * 1,0) * 1,4 =$ **7,740t**
R= 1,62m - pamato spindulys
h_1 =1,14m - pamato aukštis
h_2 = 1,0m - talpos užbetonavimo aukštis pamate
ρ_{bv} – betono svoris vandenyje ($\rho_b - \rho_v$); betono tūrinis svoris ρ_b=2,4 t/m^3

1.2.2 Grunto virš pamato svoris vandenyje:
$G_{grv} = (\pi * R^2 - \pi * r^2) * H_1 * \rho_{grv} = (\pi * 1,62^2 - \pi * 1,11^2) * 2,45 * 0,5 =$ **5,357 t**
H_1 = 4,80m -grunto aukštis virš pamato iki vandens horiz.lygio
ρ_{grv} - grunto svoris vandenyje 0,5 t/m^3 ($\rho_{gr} - \rho_v$); užpilamo grunto tūrinis svoris ρ_{gr} =1,5 t/m^3

1.2.3 Gelžbetoninė apsauginė plokštė (išmatavimai 2000x3000x220h) vandenyje:
G_{kpv}=2,0m*3,0m*0,22m*1,4t/m^3 = **1,848 t**
gelžbetono tūrinis svoris ρ_b=2,4 t/m^3

1.3. Turi būti tenkinama sąlyga: $(G_{plv} + G_{grv} + G_{gr}) / G > k$=1,10
k- iškėlimo koeficientas (k=1,10 kai nevertinama trintis)

k = (7,740+5,357+1,848) / 11,781 =1,268 > 1,10 – sąlyga tenkinama

1.4. Priimta 12vnt. tvirtinimo taškų, vienm varžtui tenkanti ištraukimo jėga 118kN : 12 = 9,83 kN/vnt., Inkariniai pleištiniai nerūdijančio plieno varžtai betonui HILTI, HSL-3 M16, 8.8kl. laikanti jėga ištraukimui 24,0kN (su daliniu koef. 1,4), kai naudojamas naujas betonas ne žemesnės klasės C20/25

0	2026	Statybos leidimui, konkursui ir statybai			
Laida	Data	Laidos statusas. Keitimo priežastis (jei taikoma)			
Kval. patv. dok. nr.	UAB "PATVANKA"		NUOTEKŲ ŠALINIMO TINKLŲ (INŽINERINIŲ TINKLŲ GRUPĖS) IR KITOS PASKIRTIES (NUOTEKŲ SIURBLINIŲ) STATINIŲ (KITŲ INŽINERINIŲ STATINIŲ GRUPĖS) SODO G., SODO SKG., NARTELIO G., ŽIEDO G., PARKO G., LIEPŲ G., GUSTAIČIŲ G., ŠEŠUPĖS G., NAUJAKURIŲ G., DOVINĖS G., JAZMINIŲ G., VINGIO G., NETIČKAMPIO K., LIUDVINAVO SEN., MARIJAMPOLĖS SAVIVALDYBĖJE STATYBOS PROJEKTAS		
12930	PV	G.Kemzūra	Buitinių nuotekų šalinimo tinklai		Laida
21100	SK PDV	J.Poderienė			0
			AIŠKINAMASIS RAŠTAS. SKAIČIAVIMAI		
lt	UAB "Sūduvos vandenys"		25-37-TDP-SK.AR-2	Lapas 1	Lapu 4

(25kN/m³) ir betono konstrukcijos storis ne mažiau h_{min} =150mm, ir inkaravimo gylis ne mažiau h_{ef} =65mm.

II. Projektuojamas g/b pamatas PE buitinių nuotekų siurblinei **NS-02** įgilintai 3,40m po žeme.
Siurblinės talpa Ø2000x3400(h) skaičiuojama vandens iškėlimui.
Skaičiuojama išstūmimo jėga, esant siurblinės talpai tuščiai.
Pamatas suprojektuotas tokio dydžio, kad pamato svoris ir grunto svoris ant pamato kraštų atsvertų kėlimo jėgą. Skaičiavimuose gruntinio vandens lygis priimtas prie žemės paviršiaus.
Trinties jėga tarp talpos sienų ir grunto neįvertinta.

2.1. Kėlimo jėga : $G = \pi * r^2 * H * \rho_v = 3,14 * 1,0^2 * 3,40 * 1,0 =$ **10,681 t**
r=1,0m – siurblinės talpos spindulys
H - siurblinės talpos aukštis po žeme iki vandens horizonto
ρ_v – vandens tūrinis svoris 1,0 t/m³
2.2. Atsveriančios jėgos:
2.2.1 Gelžbetoninis pamatas – g/b šulinio žiedas, išorinis Ø3240mm, aukštis 1140mm
Pamato svoris vandenyje:
$G_{plv} = (\pi * R^2 * h_1 - \pi * r^2 * h_2) * \rho_{bv} = (\pi * 1,62^2 * 1,14 - \pi * 1,11^2 * 1,0) * 1,4 =$ **7,740 t**
R= 1,62m - pamato spindulys
h_1 =1,14m - pamato aukštis
h_2 = 1,0m - talpos užbetonavimo aukštis pamate
ρ_{bv} – betono svoris vandenyje (ρ_b - ρ_v); betono tūrinis svoris ρ_b=2,4 t/m³

2.2.2 Grunto virš pamato svoris vandenyje:
$G_{grv} = (\pi * R^2 - \pi * r^2) * H_1 * \rho_{grv} = (\pi * 1,62^2 - \pi * 1,11^2) * 2,10 * 0,5 =$ **4,592 t**
H_1 = 4,80m -grunto aukštis virš pamato iki vandens horiz.lygio
ρ_{grv} - grunto svoris vandenyje 0,5 t/m³ (ρ_{gr} - ρ_v); užpilamo grunto tūrinis svoris ρ_{gr} =1,5 t/m³

2.2.3 Gelžbetoninė apsauginė plokštė (išmatavimai 2000x3000x220h) vandenyje:
G_{kpv}=2,0m*3,0m*0,22m*1,4t/m³ = **1,848 t**
gelžbetono tūrinis svoris ρ_b=2,4 t/m³

2.3. Turi būti tenkinama sąlyga: (G_{plv} + G_{grv} + G_{gr}) / G > k=1,10
k- iškėlimo koeficientas (k=1,10 kai nevertinama trintis)

k = (7,740+4,592+1,848) / 10,681 =1,327 > 1,10 – sąlyga tenkinama

2.4. Priimta 12vnt. tvirtinimo taškų, vienm varžtui tenkanti ištraukimo jėga 107kN : 12vnt. = 8,92 kN/vnt.,
Inkariniai pleištiniai nerūdijančio plieno varžtai betonui HILTI, HSL-3 M16, 8.8kl. laikanti jėga ištraukimui 24,0kN (su daliniu koef. 1,4), kai naudojamas naujas betonas ne žemesnės klasės C20/25 (25kN/m³) ir betono konstrukcijos storis ne mažiau h_{min} =150mm, ir inkaravimo gylis ne mažiau h_{ef} =65mm.

III. Projektuojamas g/b pamatas PE buitinių nuotekų siurblinei **NS-03** įgilintai 3,85m po žeme.
Siurblinės talpa Ø2000x3850(h) skaičiuojama vandens iškėlimui.
Skaičiuojama išstūmimo jėga, esant siurblinės talpai tuščiai.
Pamatas suprojektuotas tokio dydžio, kad pamato svoris ir grunto svoris ant pamato kraštų atsvertų kėlimo jėgą. Skaičiavimuose gruntinio vandens lygis priimtas prie žemės paviršiaus.
Trinties jėga tarp talpos sienų ir grunto neįvertinta.

3.1. Kėlimo jėga : $G = \pi * r^2 * H * \rho_v = 3,14 * 1,0^2 * 3,85 * 1,0 =$ **12,095 t**

r=1,0m – siurblinės talpos spindulys

H - siurblinės talpos aukštis po žeme iki vandens horizonto

ρ_v – vandens tūrinis svoris 1,0 t/m^3

3.2. Atsveriančios jėgos:

3.2.1 Gelžbetoninis pamatas – g/b šulinio žiedas, išorinis Ø3240mm, aukštis 1140mm

Pamato svoris vandenyje:

$G_{plv} = (\pi * R^2 * h_1 - \pi * r^2 * h_2) * \rho_{bv} = (\pi * 1,62^2 * 1,14 - \pi * 1,11^2 * 1,0) * 1,4 =$ **7,740 t**

R= 1,62m - pamato spindulys

h_1 =1,14m - pamato aukštis

h_2 = 1,0m - talpos užbetonavimo aukštis pamate

ρ_{bv} – betono svoris vandenyje ($\rho_b - \rho_v$); betono tūrinis svoris ρ_b=2,4 t/m^3

3.2.2 Grunto virš pamato svoris vandenyje:

$G_{grv} = (\pi * R^2 - \pi * r^2) * H_1 * \rho_{grv} = (\pi * 1,62^2 - \pi * 1,11^2) * 2,55 * 0,5 =$ **5,576 t**

H_1 = 4,80m -grunto aukštis virš pamato iki vandens horiz.lygio

ρ_{grv} - grunto svoris vandenyje 0,5 t/m^3 ($\rho_{gr} - \rho_v$); užpilamo grunto tūrinis svoris ρ_{gr} =1,5 t/m^3

3.2.3 Gelžbetoninė apsauginė plokštė (išmatavimai 2000x3000x220h) vandenyje:

G_{kpv}=2,0m*3,0m*0,22m*1,4t/m^3 = **1,848 t**

gelžbetono tūrinis svoris ρ_b=2,4 t/m^3

3.3. Turi būti tenkinama sąlyga: $(G_{plv} + G_{grv} + G_{gr}) / G > k$=1,10

k- iškėlimo koeficientas (k=1,10 kai nevertinama trintis)

k = (7,740+5,576+1,848) / 12,095 =1,253 > 1,10 – sąlyga tenkinama

3.4. Priimta 12vnt. tvirtinimo taškų, vienm varžtui tenkanti ištraukimo jėga 121kN :12=10,08 kN/vnt., Inkariniai pleištiniai nerūdijančio plieno varžtai betonui HILTI, HSL-3 M16, 8.8kl. laikanti jėga ištraukimui 24,0kN (su daliniu koef. 1,4), kai naudojamas naujas betonas ne žemesnės klasės C20/25 (25kN/m^3) ir betono konstrukcijos storis ne mažiau h_{min} =150mm, ir inkaravimo gylis ne mažiau h_{ef} =65mm.

IV. Projektuojamas g/b pamatas PE buitinių nuotekų siurblinei **NS-04** įgilintai 4,15m po žeme.
Siurblinės talpa Ø2000x4150(h) skaičiuojama vandens iškėlimui.
Skaičiuojama išstūmimo jėga, esant siurblinės talpai tuščiai.
Pamatas suprojektuotas tokio dydžio, kad pamato svoris ir grunto svoris ant pamato kraštų atsvertų kėlimo jėgą. Skaičiavimuose gruntinio vandens lygis priimtas prie žemės paviršiaus.
Trinties jėga tarp talpos sienų ir grunto neįvertinta.

4.1. Kėlimo jėga : $G = \pi * r^2 * H * \rho_v = 3,14 * 1,0^2 * 4,15 * 1,0 =$ **13, 0 t**

r=1,0m – siurblinės talpos spindulys

H - siurblinės talpos aukštis po žeme iki vandens horizonto

ρ_v – vandens tūrinis svoris 1,0 t/m^3

4.2. Atsveriančios jėgos:

4.2.1 Gelžbetoninis pamatas – g/b šulinio žiedas, išorinis Ø3240mm, aukštis 1140mm

Pamato svoris vandenyje:

$G_{plv} = (\pi * R^2 * h_1 - \pi * r^2 * h_2) * \rho_{bv} = (\pi * 1,62^2 * 1,14 - \pi * 1,11^2 * 1,0) * 1,4 =$ **7,740 t**

R= 1,62m - pamato spindulys

h_1 =1,14m - pamato aukštis
h_2 = 1,0m - talpos užbetonavimo aukštis pamate
ρ_{bv} – betono svoris vandenyje (ρ_b - ρ_v); betono tūrinis svoris ρ_b=2,4 t/m^3

4.2.2 Grunto virš pamato svoris vandenyje:
G_{grv}= (π * R^2 – π * r^2) * H_1 * ρ_{grv} = (π * 1,62² – π * 1,11²) * 2,85 * 0,5= **6,232 t**
H_1 = 4,80m -grunto aukštis virš pamato iki vandens horiz.lygio
ρ_{grv} - grunto svoris vandenyje 0,5 t/m^3 (ρ_{gr} - ρ_v); užpilamo grunto tūrinis svoris ρ_{gr} =1,5 t/m^3

4.2.3 Gelžbetoninė apsauginė plokštė (išmatavimai 2000x3000x220h) vandenyje:
G_{kpv}=2,0m*3,0m*0,22m*1,4t/m³ = **1,848 t**
gelžbetono tūrinis svoris ρ_b=2,4 t/m^3

4.3. Turi būti tenkinama sąlyga: (G_{plv} + G_{grv} + G_{gr}) / G > k=1,10
k- iškėlimo koeficientas (k=1,10 kai nevertinama trintis)

k = (7,740+6,232+1,848) / 13,0 =1,217 > 1,10 – sąlyga tenkinama

4.4. Priimta 12vnt. tvirtinimo taškų, vienm varžtui tenkanti ištraukimo jėga 130,0 : 12 = 10,8 kN/vnt., Inkariniai pleištiniai nerūdijančio plieno varžtai betonui HILTI, HSL-3 M16, 8.8kl. laikanti jėga ištraukimui 24,0kN (su daliniu koef. 1,4), kai naudojamas naujas betonas ne žemesnės klasės C20/25 (25kN/m³) ir betono konstrukcijos storis ne mažiau h_{min} =150mm, ir inkaravimo gylis ne mažiau h_{ef} =65mm.

Eilės Nr.	Pavadinimas ir techninės charakteristikos	Žymuo	Mato vnt.	Kiekis	Pastabos
	SIURBLINIŲ (NS-01, NS-02, NS-03, NS-04) G/B PAMATŲ P-1, P-2, P-,3, P-4 (4vnt.) ĮRENGIMAS				
1.	Gelžbetoninis surenkamas šulinio žiedas su dugnu Ž30-10-1.2DU (Ø3000, h=1140mm); 4 vnt.	-SK.TS-1, p.3	m^3	10,40	
2.	Betonas C20/25 XC2 F100 W2 siurblinės talpos apibetonavimui	-SK.TS-1, p.2	m^3	12,0	
3.	Sutankintas skaldos fr.0/40 sluoksnis 300mm, sutankinta iki deformacijų modulio Ev_2 ≥40MPa	-SK.TS-1, p.1	m^3	11,50	
	SIURBLINĖS APSAUGINĖS G/B KELIO PLOKŠTĖS KP-1 (4vnt.) ĮRENGIMAS				
4.	Monolitinio gelžbetonio plokštė (2400x3000x220(h)mm); betonas C20/25 XC2 F100 (4vnt.)	-SK.TS-1, p.2	m^3	5,80	
5.	Armatūra S500	-SK.TS-1, p.2	kg	1020,0	
6.	Sutankintas skaldos mišinio 0/40 pagrindas – 300mm; Ev_2 =100MPa	-SK.TS-1, p.1	m^3	10,0	
	ŽEMĖS DARBAI				
7.	Grunto iškasimas	-SK.TS-1, p.1	m^3	260,0	
8.	Smėlinio grunto užpylimas sutankinant iki koef. 0,95	-SK.TS-1, p.1	m^3	180,0	
9.	Grunto išvežimas	-SK.TS-1, p.1	m^3	260,0	

0	2026	Statybos leidimui, konkursui ir statybai			
Laida	Data	Laidos statusas. Keitimo priežastis (jei taikoma)			
Kval. patv. dok. nr.	UAB "PATVANKA"		NUOTEKŲ ŠALINIMO TINKLŲ (INŽINERINIŲ TINKLŲ GRUPĖS) IR KITOS PASKIRTIES (NUOTEKŲ SIURBLINIŲ) STATINIŲ (KITŲ INŽINERINIŲ STATINIŲ GRUPĖS) SODO G., SODO SKG., NARTELIO G., ŽIEDO G., PARKO G., LIEPŲ G., GUSTAIČIŲ G., ŠEŠUPĖS G., NAUJAKURIŲ G., DOVINĖS G., JAZMINIŲ G., VINGIO G., NETIČKAMPIO K., LIUDVINAVO SEN., MARIJAMPOLĖS SAVIVALDYBĖJE STATYBOS PROJEKTAS		
12930	PV	G.Kemzūra	Buitinių nuotekų šalinimo tinklai		Laida
21100	SK PDV	J.Poderienė	SĄNAUDŲ KIEKIŲ ŽINIARAŠTIS		0
lt	UAB "Sūduvos vandenys"		25-37-TDP-SK.SŽ	Lapas 1	Lapu 1

TECHNINĖS SPECIFIKACIJOS

1. ŽEMĖS DARBAI

Žemės darbai turi būti vykdomi laikantis reikalavimų:
ST 121895674.06:2009 Žemės ir statybvietės įrengimo darbai
STR 1.06.01:2016 Statybos darbai. Statinio statybos priežiūra.

Iškasos statybos – montavimo darbams turi būti kiek įmanoma mažesnės. Iškasos turi būti kasamos tik tokio gylio, kad pagrindas liktų nepajudintas. Iškasos paskutinieji 15cm turi būti iškasami ir pagrindas išlyginamas rankiniu būdu.
Jei vis dėl to atsiranda nelygumų ar gilesnių vietų, jos turi būti užpiltos,o gruntas sutankintas.
Jei nurodytame galutiniame iškasimo gylyje randamas netinkamas gruntas, rangovas turi nedelsdamas pranešti apie tai statybos techninei priežiūrai ir gauti nurodymus tolimesniam darbų vykdymui.
Iškasas ir tranšėjas vertikaliais šlaitais be sutvirtinimo galima kasti:-smėlio ir supiltuose gruntuos –iki 1.00m gylio,-priesmėlio gruntuose - iki 1.25 m gylio, priemolio ir molio gruntuose – iki 1.50 m gylio.
Rangovas turi stebėti, kad į iškasas nepatektų vanduo, statybos darbai būtų vykdomi sausoje iškasoje.
Jei kasant paaiškėtų, kad iškasa giliasnė už esamo statinio pamatų gylį, tai rangovas nedelsiant turi pranešti techninei priežiūrai ir projekto vadovui, ir gauti nurodymus tolimesniam darbų vykdymui ir esamo statinio stabilumui užtikrinti.
Iškasų užpylimui naudoti žvyrą jį sutankinant iki koeficiento k=0,95.
Parinktas tankinimo mechanizmas turi užtikrinti projekte numatytą sutankinto grunto kokybę. Gruntas sutankinimui pilamas 150-300mm storio sluoksniais, priklausomai nuo tankinimo mechanizmo.
Galima pilti ir tankinti sekantį grunto sluoksnį , kada yra sutankintas ir patikrintas apatinis sluoksnis.
Naujai pilamo grunto sutankinimo būdą pasirenka Rangovas atlikus bandomąjį tankinimą. Gruntas turi būti sutankintas pasiekiant deformacijos modulį E ≥ 20 MPa arba grunto sutankinimo koeficiento 0.95 virš pamato pado ir 0.97 žemiau pamato pado **(**$\gamma \geq 17-18kN/m^3$; $R_0 \geq 400MPa$**)**.
Po statinio pamatais įrengiamas 300mm storio skaldos pagrindas (frakcija 0/40) įplukiant į gruntą (tankinimo koef. 0,97).

2. BETONAVIMO DARBAI IR MONOLOTINĖS G/B KONSTRUKCIJOS

Bendroji dalis. Medžiagų ir darbų kokybė neturi būti žemesnė, nei nustatyta standartuose:
STR 2.05.05:2005 „Betoninių ir gelžbetoninių konstrukcijų projektavimas“
LST ISO 8930:2004 “Bendrieji konstrukcijų patikimumo principai.Terminai”
LST EN 197-1:2001 “Cementas 1 dalis. Įprastinių cementų sudėtis, techniniai reikalavimai ir atitikties požymiai.”;
LST EN 196-2:2005 „Cementas. Bandymo metodai. 2 dalis. Cheminė anlizė“
LST EN 206-1:2002 „Betonas. 1 dalis. Techniniai reikalavimai , savybės gamyba ir atitiktis“

LST.EN ISO 15630-1:2003 ,Armatūrinis plienas betonui sutvirtinti ir įtempti. Bandymo metodai .1 dalis. Suvirintieji strypai,,vielos ruošiniai ir viela“.

Medžiagos. Visos medžiagos darbams gali būti naudojamos tik gavus Užsakovo atstovo/inžinieriaus patvirtinimą. Užsakovo atstovui/inžinieriui kiek galima greičiau pateikiami bandymų sertfikatai.

.**Betona.** Betonas turi atitikti Lietuvos standarto LST EN 206-1:2002 techninius reikalavimus:

- sudedamos betono mišinio medžiagos – p.5.1
- pagrindiniai betono mišinio reikalavimai – p.5.2-5 ir p.6.

Cementas. Cementas turi būti paprastas portland cementas ir atitikti LST EN 196-2:2007 reikalavimus. entas turi būti ne žemesnės, kaip 42,5 klasės – tai reiškia, kad cemento bandinio stiprumas gniuždant po 28 parų kietėjimo turi būti 42,5Mpa. Į statybvietę galima pristatyti tik šviežią cementą. Jei cementas pristatomas maišuose, jie laikomi vandens nepraleidžiančioje pašiūrėje ar pastate esant ne mažiau kaip 8^0 C , sudedan maišus ant lentų virš grindų, kad maišai nebūtų pažeisti.

Užpildai. Naudojami užpildai turi atitikti LST EN 12620:2003+A1:2008 reikalavimus. Didžiausias užpildo dalelių skersmuo neturi viršyti: - vieno ketvirtadalio mažiausio konstrukcijos matmens;

- atstumų tarp armatūros strypų minus 5mm;
- 1,3 karto apsauginio betono sluoksnio storio.

Be to, jie turi būti chemiškai inertiški šarminės reakcijos atžvilgiu, nebent jei betono mišinys būtų pakeistas taip, kad tokia reakcija neįvyktų. Išskyru atvėjus, kai yra nurodyta kitaip.

Vanduo.Vanduo betono mišinio paruošimui turi būti švarus, be žalingų, normalų betono kietėjimą stabdančių priemaišų. Betonui geriausiai tinka geriamas vandentiekio ir švarus upių bei ežerų vanduo. Vanduo plovimui ir betono stingdymui turi būti toks, kad nekenktų užbaikto stiprumui ir išvaizdai.

Priedai. Priedus galima naudoti tik tada ir ten, kur nurodo Užsakovo atstovas/inžinierius. Leidžiama naudoti tik tokius priedus, kuriuos galima dozuoti tam tikrais kiekiais kalibruotu machaniniu dozatoriumi, ir tie , kurie dedami tiesiai į maišomą vandenį. Jei tam pačiam betono mišiniui leidžiama naudoti kelių rūšių priedus, juos reikia dozuoti atskirai.Gelžbetoninėms konstrukcijoms turi būti naudojami priedia ne agresyvūs armatūros atžvilgiu. Kalcio chlorido ir kiti chloro turintys priedai negali būti dedami į gelžbetonį ir betoną su metalinėmis įdėtinėmis detalėmis.

Betono stiprumas. Betono stiprumo vertinimas grindžiamas charakteringuoju stiprumu, kuris apibrėžiamas kaip betono stiprumas po 28 dienų, nustatytas standartiniu būdu.

Betono maišymas. Betono mišiniai turi atitikti LST EN 206-1:2002 ar ekv. Standarto reikalavimus. Betono mišinio ruošimo operatoriui turi būti raštu pateikta betono maišymo instrukcija, komponentų pavadinimai ir kiekiai.

Armavimas. Armavimui naudojamos tik naujos medžiagos. Armatūros strypai turi atitikti Lietuvos standarto LST EN ISO 15630-1:2003 ir LST EN ISO 15630-2:2003 reikalavimus.

Gelžbetonio gamybai naudojama S400 klasės armatūra, kurios skaičiuojamasis atsparumas tempimui R_s = 365 MPa ir S240 klasės armatūra, kurios R_s = 218 MPa. Armatūros gaminiai rišami rišamąja viela. Armatūra lanstoma tik šaltu būdu. Armatūra negali būti lankstoma ar tiesinama, pažeidžiant metalą.

Jei plieno armatūra pristatoma jau pagaminta, ji turi būti reikiamai surišta ir sužymėta, kad vėliau ją būtų galima tvarkyti nepadarant žalos ir pagal išdėstymo schemą. Plieno armatūra laikoma ant padėklų virš žemės uždengus. Armatūra laikoma tvarkingai, sužymėta, kad būtų galima lengvai atsirinkti.

Armatūrinių konstrukcijų leistini nuokrypiai:

Parametras	Leistini nuokrypiai	Kontrolė
1. Atstumas tarp atskirų darbo armatūros strypų :		Techninė apžiūra visų elementų, atliktų darbų registravimas Rangovo darbų žurnale - „ -
kolonų ir sijų	± 10 mm	
plokščių ir pamatų sienų	± 20 mm	
2. Atstumas tarp atskirų armatūros eilių plokštėse ir sijose iki 1 m storio	± 10 mm	
3. Betoninio apsauginio sluoksnio nuokrypiai nuo projektinio :		Techninė apžiūra visų elementų, atliktų darbų registravimas

- kai apsauginio sluoksnio storis iki 15 mm ir k-jos skersinio pjūvio linijiniai išmatavimai mm : iki 100 nuo 101 iki 200 - kai apsauginio sluoksnio storis nuo 16 mm iki 20 mm imtinai ir k-jos skersinio pjūvio linijiniai išmatavimai mm : iki 100 nuo 101 iki 200 virš 300 - kai apsauginio sluoksnio storis virš 20 mm ir k-jos skersinio pjūvio linijniai išmatavimai mm iki 100 nuo 101 iki 200 - kai apsauginio sluoksnio storis virš 20 mm ir k-jos skersinio pjūvio linijniai išmatavimai mm nuo 201 iki 300 virš 300	 + 4 mm + 5 mm + 4, - 3 + 8, - 3 + 15, - 5 + 4, - 5 + 8, - 5 + 10, - 5 + 15, - 5	Rangovo darbų žurnale

Monolitinių pamatų apatinei armatūrai, kai nėra betoninio paruošiamojo pasluoksnio – ne mažesnis kaip 70 mm, kai yra betoninis pasluoksnis – ne mažiau kaip 35 mm.

Kad armatūra būtų visiškai padengta betonu ir efektyviai sukibtų, atstumas tarp armatūros strypų turi būti ne mažesnis kaip strypo skersmuo ir ne mažesnism kaip 20 mm. Toks atstumas turi būti ir tarp armatūros strypų eilių, kai armuojama dviem eilėmis.Armatūros strypai, strypynai ir tinklai pastatyti į vietą suvirinami elektrolankiniu būdu arba išimtiniais atvejais surišami minkšta iškaitinta viela.

Armatūros suklojimas kontroliuojamas techninės priežiūros ir projekto vykdymo vadovais.

Pagal techninius reikalavimus į klojinius sudėtai armatūrai surašomas dengiamų darbų aktas.

Inkariniai varžtai turi būti pagaminti iš nerūdijančio AISI 304 ar analogiškos markės plieno ir atitikti LST EN 10025-2, LST EN 10025-3 ar LST EN 10025-4 reikalavimus, jei tik varžtai nėra pateikti gamyklos kartu su įrenginiu. Leistini inkarinių varžtų išdėstymo nuokrypiai : plane, atramos kontūro viduje – 5mm; plane, už atramos kontūro – 10mm; pagal aukštį - +20mm.

Klojiniai. Klojiniai gaminami iš glaudžiai sujungtų pjautų lentų ar kitos patvirtintos medžiagos. Smulkūs paviršiaus defektai dėl leistini, tačiau paviršius turi būti be įdubų, dėmių, korėtumo ir pan. Betonui dar nesustingus, visi defektai ištaisomi specialiai paruoštu cementu ir smulkia pasta.

1. Klojiniai turi būti įrengiami griežtai pagal betonuojamų konstrukcijų gabaritus ir padėtį, tokios konstrukcijos, kad patikimai atlaikytų sukloto betono krūvį ir papildomus krūvius, kurie gali atsirasti betonavimo metu ir po betonavimo, kol konstrukcija nesukietėja.

2. Klojiniai turi būti paskaičiuoti šių normatyvinių apkrovų poveikiams.

3. Klojinių paviršiai turi būti tokios kokybės, kad atitiktų išbetonuotoms konstrukcijoms paviršių kategorijos pateiktus reikalavimus.

4. Klojinių konstrukcija turi būti tokia, kad klojinius būtų galima lengvai surinkti (sustatyti į vietą) ir, užbetonavus konstrukciją, patogiai nuimti nelaužiant betono.

5. Klojinių paviršiai turi būti apdorojami tokia medžiaga, kuri sumažina sukibimą su betonu, kad paviršius, nuimant klojinius, nebūtų pažeistas. Paviršiaus apdorojimas neturi pabloginti galutinės betono kokybės.

Klojinių leistini nuokrypiai :

Klojinių konstrukcijų elementai	Leistini nuokrypiai, mm
1. Atstumas tarp klojinių lenkamų elementų atramų ir atstumas tarp vertikalių elementų, laikančių konstrukciją ir ryšių : 1.0 m ilgio visai angai 2. Nukrypimas nuo vertikalės arba klojinio plokštumos nukrypimas	 20 50

nuo projektinio nuolydžio : 1.0 m aukščio	5
visam aukščiui	20
pamatų	20
sijų	5
3. Klojinių ašių pasislinkimas nuo projektinės padėties :	
pamatai	15
sijos, ilginiai	10
4. Perstatomų klojinių ašių pasislinkimas pastato ašių atžvilgiu	10
5. Sijų, sienų klojinių vidaus išmatavimų nukrypimai nuo projektinių	-3; +6
6. Vietiniai klojinių nelygumai tikrinant 2 m ilgio matuokle	3

Toliarancija. Baigti betono paviršiai neturi turėti akimi pastebimų nukrypimų. Atsižvelgiant į reikalaujamą aramtūros uždengimą betonu, kiti paviršių nukrypimai neturi viršyti 10 mm.

Betonavimas. 1. Betonas maišomas pagal LST EN 206-1:2002 reikalavimus centriniame betono mazge, išskyrus kai tokio tipo maišymas neįmanomas.

2. Transportuojant ir iškraunant betono mišinį, turi būti išvengta sluoksniavimosi, sudedamųjų medžiagų praradimo ar užterštumo. Betono mišiniai neturi sustingti, susisluoksniuoti, prarasti vienalytiškumo ir projektinio slankumo.

3. Į statybos aikštelę betono mišinys turi būti pristatomas su visa gamintojo informacija (važtaraščiu) apie prekinį betono mišinį.

4. Konstrukcijose galima daryti tik konstrukciniuose brėžiniuose nurodytas angas. Kitų angų be Užsakovo leidimo daryti negalima.

5. Betonuojant šaltu metų laiku, reikia vadovautis statybos žiemos sąlygomis nuorodų, projekto vadovo tolimesnių nurodymų.

6. Betono kietėjimą, drėkinimą ir šildymą būtina atlikti taip, kad konstrukcija nenukentėtų nuo per didelės kaitros, šalčio ar per greito džiūvimo.

7. Vasarą betonas, pagamintas su paprastu portlandcementu, laistomas septynias paras. Kai oro temperatūra aukštesnė kaip 15 °C, pirmąsias tris paras betonas laistomas kas 3 h ir vieną kartą naktį, vėliau – ne rečiau kaip tris kartus per parą. Išbetonuotą konstrukciją galima pradėti laistyti tik po 5-10 h. Kai paros oro vidutinė temperatūra yra 3 °C ir žemesnė, betono galima nelaistyti.

8. Žemiau išdėstyti reikalavimai turi būti vykdomi, kai vidutinė paros temperatūra yra žemesnė kaip 5°C ir minimali paros temperatūra žemesnė kaip 0°C. Darbai gali būti vykdomi suderinus su Inžinieriumi.

9. Kai oro temperatūra ne žemesnė kaip -15°C, pilamo betono temperatūra turi būti ne žemesnė kaip +10 °C, o kai oro temperatūra žemesnė nei -15 °C, betono temperatūra turi būti ne žemesnė kaip +15°C (šaltas betonas gali būti naudojamas tik nearmuotiems pamatams betonuoti).

10. Betono mišinio ruošimas vykdomas šildomuose betono mazguose, naudojant pašildytą vandenį, atitirpintus ir pašildytus užpildus, užtikrinant pagaminto betono mišinio temperatūrą ne žemesnę negu skaičiuojamoji. Leidžiama naudoti nešildytus užpildus, kurie neturi prišalusio ledo, sniego, bet tuomet betono maišymo trukmė turi būti 25% ilgesnė negu vasarą.

11. Transportuojant betoną turi būti numatytos priemonės, kurios užtikrintų betono mišinio temperatūros pastovumą.

12. Pagrindas, ant kurio bus dedamas betono mišinys turi būti apsaugotas nuo užšalimo.

13. Betono mišinys klojamas horizontaliais sluoksniais visame betonuojamosios konstrukcijos plote. Kad visa betoninė konstrukcija būtų vienalytė, ką tik paruoštą betono mišinį reikia kloti ant ankstesnio sutankinto sluoksnio, kurio cementas dar nepradėjo stingti.Sukietėjusio betono paviršius, ant (prie) kurio liejamas naujas betonas, šiurkštindamas. kad išryškinti užpildą ir pašalinti visą cemento pieną, laisvas dalis ir nuolaužas. Paviršius nuvalomas nuo šiukšlių ir dulkių.

14. Betono mišinio sluoksnio storis turi būti ne didesnis kaip 1.25 giluminio vibratoriaus darbinės dalies ilgio. Tankinant paviršiniais vibratoriais, nearmuotų konstrukcijų betono sluoksnio storis turi būti ne didesnis kaip 250 mm, o su dviguba armatūra – 120 mm.

15 Betonas liejamas tokiu būdu kad neatsiskirtų jame esančio medžiagos. Liejimui naudojami įrengimai, kurie leidžia laisvai kristi betono mišinio pluoštui ne aukščiau kaip 1,0 m.

16. Pradėjus betono liejimą jis turi būti vykdomas tol, kol pilnai išliejamas blokas, plokštė, pamatas ir pan. Liejimas nelaikomas vientisu, jei pertraukos tarp betono užpylimų ant to paties paviršiaus trunka ilgiau, kaip 15 minučių.

Gelžbetoninių monolitinių konstrukcijų leistini nuokrypiai:

Nuokrypio pavadinimas	Leistinieji nuokrypiai, mm
Plokštumų ir jų sankirtos linijų nuo vertikalės arba nuo projektinio polinkio per visą aukštį : - pamatų	± 20
- vietiniai betono paviršiaus nelygumai, tikrinant 2 m kontrolinė liniuote, išskyrus atraminius paviršius	± 5
Elementų ilgio	± 20
Elementų skerspjūvio matmenų	+ 6, - 3
Surenkamų metalinių elementų atramų altitudžių	- 5
Gretimų elementų aukščių skirtumo sandūroje	3

Apsauga ir kietėjimas. Būtina atkreipti dėmesį į tinkamą viso betono kietėjimą ir apsaugą . Darbas turi būti apsaugotas nuo tekančio vandens, bet kokio paviršiaus pažeidimo.

Kokybės kontrolė. Pagrindinis kokybės kontrolės būdas turi būti kubelio gniuždymo testas 28 dieną, išskyrus konstrukcijas, kuriose betono kiekis yra mažas ir tvirtumą galima nustatyti kitu Užsakovo atstovo/ inžinieriaus leistu būdu. Gamintojas yra atsakingas už reikiamų betono savybių atitiktį.

1. Betono kokybės kontrolė turi būti vykdoma pagal LST EN 206-1:2002. Kokybės kontrolė susidėda iš gamybos kontrolės ir atitikties kontrolės.

2. Gamybos kontrolė apima visas priemones, būtinas betono kokybei palaikyti ir reguliuoti.

3. Kai naudojamas prekinis mišinis, atliekant gamybos kontrolę žurnale ar kitame dokumente Rangovas turi užrašyti šiuos duomenis: cemento, užpildų, priedų ir mikroužpildų pristatymo važtaraščių numeriai; naudojamo vandens šaltinis; betono mišinio klojumas; vandens ir cemento santykis betono mišinyje; cemento kiekis; data ir laikas kada paimti bandiniai ir jų numeriai; atskirų betono klojimo ir išlaikymo etapų grafikas, tempeeratūra ir meteorologinės sąlygos; konstrukcijų, kuriose bus naudojama tam tikra betono mišinio partija, pavadinimas; prekiniam betonui taip pat nurodomas tiekėjas ir važtaraščio numeris.

4. Prieš pradedant betonuoti turi būti patikrinta: klojinių matmenys ir armatūros padėtis; ar nuvalytos nuo klojinių dulkės, pjuvenų, sniego ir ledo bei rišimo vielos liekanos; ar sudrėkinti klojiniai ir (ar) jų dugnai; klojinių stabilumas; klojinių dalių sandarumas; ar švarus armatūros paviršius.

5. Betonuojant turi būti tikrinama: betono mišinio vienodumas jį vežant ir klojant; vienodas betono mišinio pasiskirstymas klojiniuose; sutankinimo vienodumas, vengiant susisluoksniavimo.

6. Atitikties kontrolė turi būti vykdoma, siekiant patikrinti ar tam tikras gaminių kiekis atitinka standartų ir normų reikalavimus.

7. Sukietėjusio betono kontroliuojamos savybės yra šios: stipris gniuždant, dilumas, vandens nepralaidumas, betono atsparumas šalčiui.

Betono stipris gniuždant turi būti nustatomas pagal LST EN 12390-3:2009.

Dilumas turi būti nustatomas pagal LST L 1428.15:2006.

Betonas pagal atsparumą šalčiui klasifikuojamas pagal LST EN 206-1:2002 ir turi būti ne mažesnis kaip nurodyta kiekvieno betono ir gelžbetonio konstrukcijai.

Atsparumas šalčiui turi būti nustatomas pagal LST L 1428.17:2005.

Laikikliai, varžtai ar kt. detalės, paremiančios klojinius ar armatūrą, negali būti naudojami taip kad jie kokiu nors būdu turėtų įtakos užbaigtos konstrukcijos stiprumui. Jie neturi būti pritvirtinti taip , kad, nuimant klojinius, pakenktų darbo kokybei.

Išskyrus atvejus, kai nurodyta kitaip,klojiniai matomiems betonuotiems paviršiams turi būti tokie, kad prieš galutinę paviršiaus apdailą nereiktų betono paviršiaus kapoti, lyginti, keisti jo paviršiaus struktūrą arba kirstų armatūrą.Visais atvejais betonas turi būti lygus.

3. SURENKAMI BETONINIAI IR G/B GAMINIAI

Surenkami gelžbetoniniai gaminiai turi būti ne žemesnio lygio, nei nurodyta STR 2.05.05:2005 ar ekv. Standarto rekomendacijose.

Surenkamų konstrukcijų atvežimo į statybvietę terminai turi būti suderinti su montavimo grafiku. Jei konstrukcijų negalima montuoti nuo transporto priemonių, tai šios konstrukcijos iškraunamos ir sandėliuojamos montavimo krano veikimo zonoje.

Visi atvežti į statybvietę gaminiai turi būti su techninės kontrolės (TSK) ženklu. Prie TSK ženklo nurodomas indeksas ir gaminio markė.

Priimant surenkamas gelžbetonines konstrukcijas, atvežtas į statybos aikštelę, reikia patikrinti, ar elementų matmenys atitinka nurodytus pasuose, ar nepažeistos įdėtinės ir fiksuojančios detalės bei prikabinimo kilpos, ar elemetų kokybė atitinka valstybinių standartų (techninių sąlygų) reikalavimus.

4. HERMETIZAVIMAS

Hermetizavimą galima atlikti tik kai oro temperatūra ne mažesnė kaip +5°C. Darbo vieta turi būti apsaugota nuo atmosferos kritulių. Galima hermetizuoti kai, monolitinio betono stiprumas pasiekė 70% projektinio stiprumo.

Vamzdžių praėjimuose per g/b sienas, sandarinimui naudojamos bentonitinės sandarinimo juostos. Kontakte su vandeniu ji išbrinksta ir didėjant medžiagos tūriui patikimai užpildomos visos siūlės.

5. NUOTEKŲ SIURBLINĖS MONTAVIMAS

Siurblinės talpos gelžbetoninis pamatas įrengiamas iš surenkamo g/b šulinio žiedo Ø3000 su dugnu. Gelžbetoninis žiedas sumontuojamas duobės dugne ant sutankinto skaldos fr.0/40 sluosnio – 300mm. Ikariniai varžtai, siurblinės talpos tvirtinimui prie pamato, pristatomi prieš atvežant siurblinės talpą. Pamato paviršius, ant kurio montujama talpa, turi būti horizontalus, nušlifuotas, nuvalytas, kad nieko neliktų tarp pamato ir siurblinės tvirtinimo flanšo. Sirblinės talpa montuojama į pamato vidurį. Siurblinę pastačius patikrinamas vertikalumas (vertikalumą draudžiama reguliuoti pleištais, įstatomais tarp plokštės ir dugno). Leistinus vertikalumo nuokrypius tikslinti pristačius gaminį, pagal konkretaus gaminio gamintojo instrukcijas. Uždėjus tvirtinimo laikiklius, užveržiami varžtai.

Tarpas tarp siurblinės talpos korpuso ir g/b žiedo užbetonuojamas, betonas C20/25,F100,W2. Sukietėjus betonui, iškasa aplink siurblinės korpusą užpilama smėliu iki projektuojamo žemės paviršiaus.

Siurblinė užpilama smėliu. Užpylimo medžiaga turi būti švari, išrūšiuota, biri, be ledo, sniego, molio, oganinių medžiagų priemaišų ar didelių sunkių kūnų, kurie krisdami gali pažeisti siurblinės korpusą.

Naujai pilamo grunto sutankinimo būdą pasirenka Rangovas atlikus bandomąjį tankinimą. Gruntas turi būti sutankintas pasiekiant deformacijos modulį E ≥ 20 MPa arba grunto sutankinimo koeficiento 0.95 virš pamato pado 0.97 po pamato padu **(** $\gamma \geq 17-18kN/m^3$; $R_0 \geq 400MPa$ **)**.

Talpos montavimą ir technologinių įrengimų montavimą tikslinti statybos metu pagal konkretaus gaminio gamintojo instrukciją.

NS-01

PJŪVIS 1-1 M 1:50

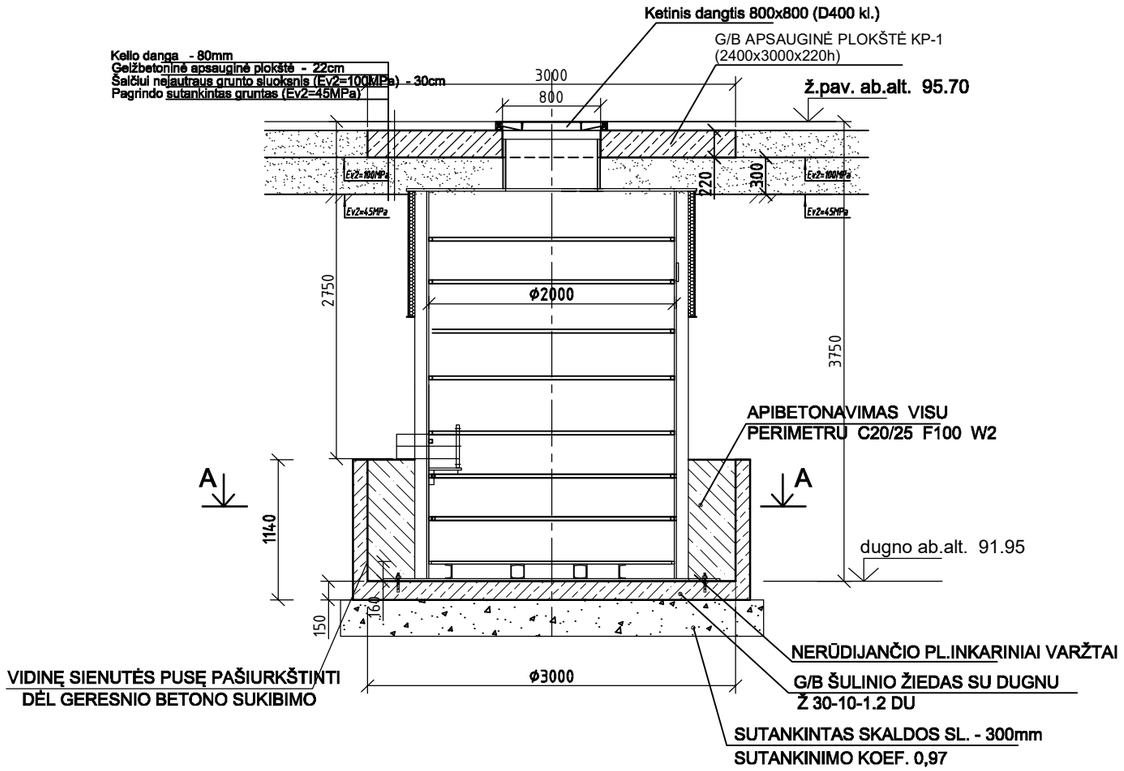

PAMATO PLANAS M 1:50
(VAIZDAS A-A)

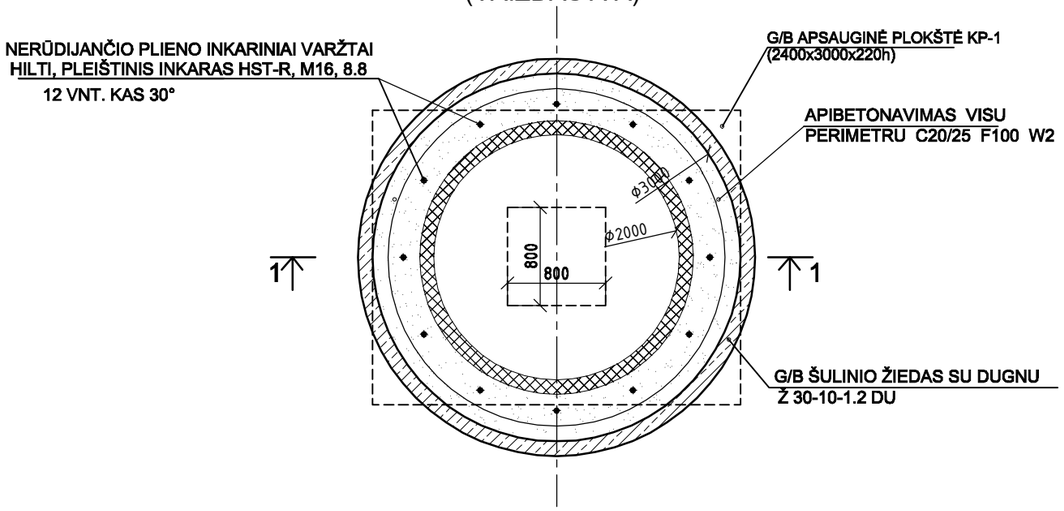

PASTABOS:

1. PAMATAS SUPROJEKTUOTAS PE TALPAI Ø2,0m, H=3,75 m. ĮGILINTA PO ŽEME.
2. TALPOS MONTAVIMO PAVIRŠIUS (G/B ŠULINIO DUGNAS) TURI BŪTI VISIŠKAI LYGUS IR HORIZONTALUS. SUMONTAVUS, TALPA TURI BŪTI VISIŠKAI VERTIKALI.
   VERTIKALUMO NEGALIMA REGULIUOTI PLEIŠTAIS ĮSTATOMAIS TARP DUGNO IR TALPOS. JEI REIKIA PAMATO PAVIRŠIUS IŠLYGINAMAS SKIEDINIU IR ŠLIFUOJAMAS.
3. TALPOS MONTAVIMĄ VYKDYTI REMIANTIS GAMYKLOS GAMINTOJOS REKOMENDACIJOMIS
4. TALPĄ SUMONTAVUS, TARPAS TARP G/B ŽIEDŲ IR TALPOS UŽBETONUOJAMAS (H=1,0 M) BETONU C20/25 F100 W2.
5. TALPĄ UŽPILTI SMĖLIU VIENU METU IŠ VISŲ PUSIŲ.
6. ŽEMĖS PAV. AB.ALT. 95,70.
7. ŠĮ BRĖŽ. ŽIŪR. KARTU SU PROJEKTO "NUOTEKŲ ŠALINIMO" DALIES BRĖŽINIAIS.
8. MONTAVIMO VARŽTAI TURI LAIKYTI IŠTRAUKIMO JĖGĄ - 118kN.
9. * - IŠMATAVIMUS TIKSLINTI STATYBOS METU.

0	2026	Statybos darbams, rangovui parinkti			
Laida	Data	Keitimų pavadinimas (priežastis)			
Atestato nr.	UAB "PATVANKA"		Projektas: Nuotekų šalinimo tinklų (inžinerinių tinklų grupės) ir kitos paskirties (nuotekų siurblinių) statinių (kitų inžinerinių statinių grupės) Sodo g., Sodo skg., Nartelio g.,Žiedo g.,Parko g., Liepų g., Gustaičių g., Šešupės g., Naujakurių g., Dovinės g., Jazminų g., Vingio g., Netičkampio k., Liudvinavo sen., Marijampolės savivaldybėje statybos projektas		
			Statinys: Buitinių nuotekų šalinimo tinklai		
12930	PV	G.Kemzūra			
21100	SK PDV	J.Poderienė	Brėžinys: NS-01 siurblinė, Nartelio g. GELŽBETONINIS PAMATAS P-1 , M1:50		Laida 0
lt	Statytojas: UAB "Sūduvos vandenys" kodas 151104226		Nr.: 25-37-TDP-SK.B-01	Lapas 1	Lapų 1

NS-02

PJŪVIS 1-1 M 1:50

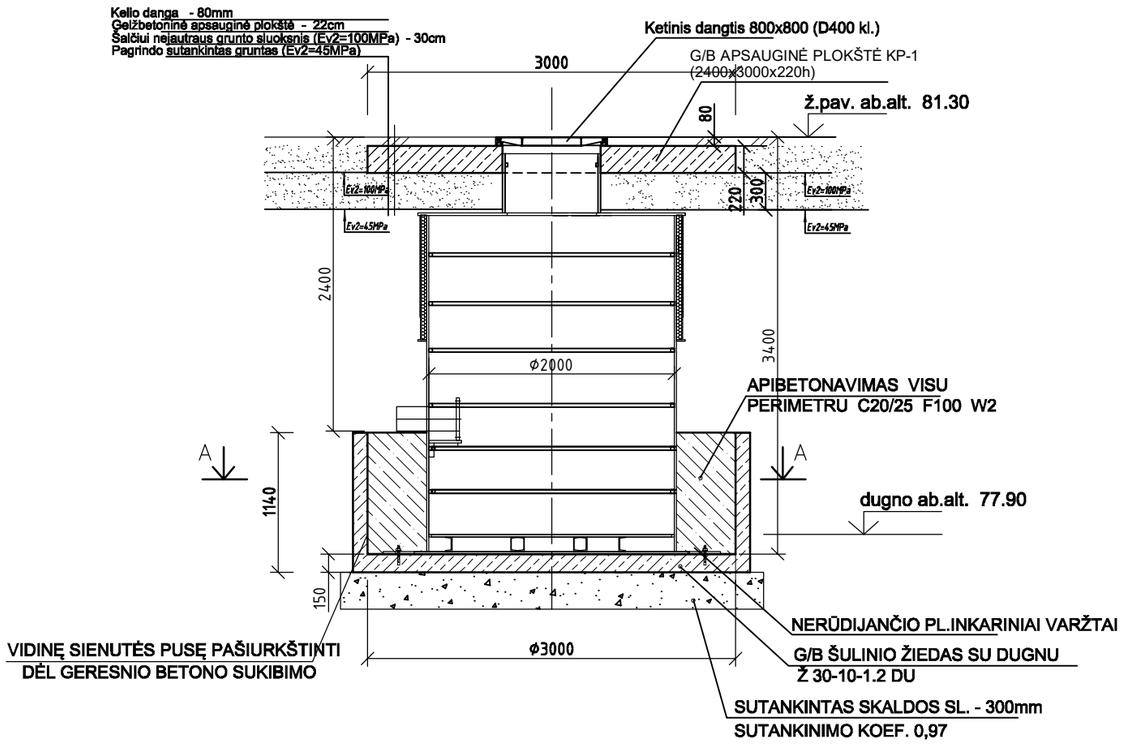

PAMATO PLANAS M 1:50
(VAIZDAS A-A)

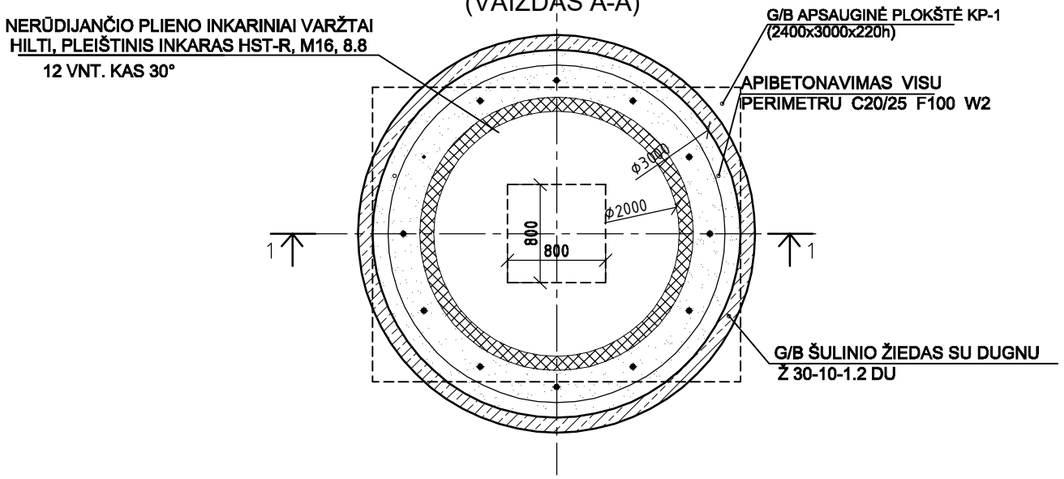

PASTABOS:

1.PAMATAS SUPROJEKTUOTAS PE TALPAI Ø2,0m, H=3,40 m. ĮGILINTA PO ŽEME.
2.TALPOS MONTAVIMO PAVIRŠIUS (G/B ŠULINIO DUGNAS) TURI BŪTI VISIŠKAI LYGUS IR HORIZONTALUS. SUMONTAVUS, TALPA TURI BŪTI VISIŠKAI VERTIKALI.
VERTIKALUMO NEGALIMA REGULIUOTI PLEIŠTAIS ĮSTATOMAIS TARP DUGNO IR TALPOS. JEI REIKIA PAMATO PAVIRŠIUS IŠLYGINAMAS SKIEDINIU IR ŠLIFUOJAMAS.
3.TALPOS MONTAVIMĄ VYKDYTI REMIANTIS GAMYKLOS GAMINTOJOS REKOMENDACIJOMIS
4. TALPĄ SUMONTAVUS, TARPAS TARP G/B ŽIEDŲ IR TALPOS UŽBETONUOJAMAS (H=1,0 M) BETONU C20/25 F100 W2.
5.TALPĄ UŽPILTI SMĖLIU VIENU METU IŠ VISŲ PUSIŲ.
6. ŽEMĖS PAV. AB.ALT. 81,30
7.ŠĮ BRĖŽ. ŽIŪR. KARTU SU PROJEKTO "NUOTEKŲ ŠALINIMO" DALIES BRĖŽINIAIS.
8. MONTAVIMO VARŽTAI TURI LAIKYTI IŠTRAUKIMO JĖGĄ - 107kN.
9. * - IŠMATAVIMUS TIKSLINTI STATYBOS METU.

0	2026	Statybos darbams, rangovui parinkti			
Laida	Data	Keitimų pavadinimas (priežastis)			
Atestato nr.	UAB "PATVANKA"			Projektas: Nuotekų šalinimo tinklų (inžinerinių tinklų grupės) ir kitos paskirties (nuotekų siurblinių) statinių (kitų inžinerinių statinių grupės) Sodo g., Sodo skg., Nartelio g.,Žiedo g.,Parko g., Liepų g., Gustaičių g., Šešupės g., Naujakurių g., Dovinės g., Jazminų g., Vingio g., Netičkampio k., Liudvinavo sen., Marijampolės savivaldybėje statybos projektas	
				Statinys: Buitinių nuotekų šalinimo tinklai	
12930	PV	G.Kemzūra		Brėžinys: NS-02 siurblinė, Vingio g. GELŽBETONINIS PAMATAS P-2 , M1:50	Laida 0
21100	SK PDV	J.Poderienė			
lt	Statytojas: UAB "Sūduvos vandenys" kodas 151104226			Nr.: 25-37-TDP-SK.B-02	Lapas 1 / Lapų 1

NS-03

PJŪVIS 1-1 M 1:50

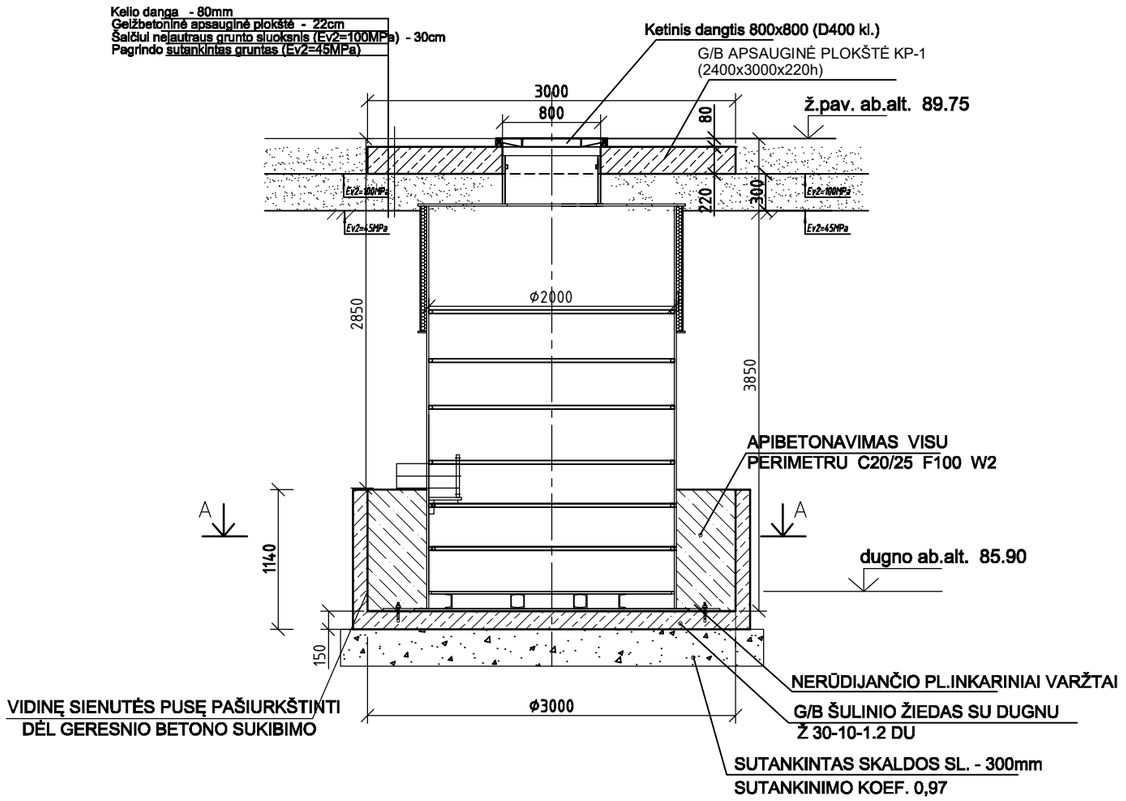

PAMATO PLANAS M 1:50
(VAIZDAS A-A)

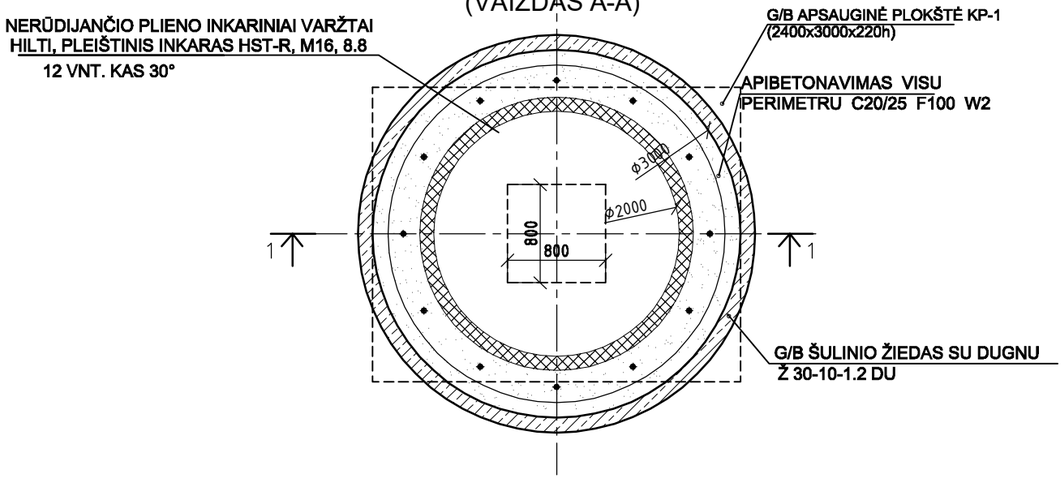

PASTABOS:

1.PAMATAS SUPROJEKTUOTAS PE TALPAI Ø2,0m, H=3,85m. ĮGILINTA PO ŽEME.
2.TALPOS MONTAVIMO PAVIRŠIUS (G/B ŠULINIO DUGNAS) TURI BŪTI VISIŠKAI LYGUS IR HORIZONTALUS. SUMONTAVUS, TALPA TURI BŪTI VISIŠKAI VERTIKALI.
VERTIKALUMO NEGALIMA REGULIUOTI PLEIŠTAIS ĮSTATOMAIS TARP DUGNO IR TALPOS. JEI REIKIA PAMATO PAVIRŠIUS IŠLYGINAMAS SKIEDINIU IR ŠLIFUOJAMAS.
3.TALPOS MONTAVIMĄ VYKDYTI REMIANTIS GAMYKLOS GAMINTOJOS REKOMENDACIJOMIS
4. TALPĄ SUMONTAVUS, TARPAS TARP G/B ŽIEDŲ IR TALPOS UŽBETONUOJAMAS (H=1,0 M) BETONU C20/25 F100 W2.
5.TALPĄ UŽPILTI SMĖLIU VIENU METU IŠ VISŲ PUSIŲ.
6. ŽEMĖS PAV. AB.ALT. 89,75
7.ŠĮ BRĖŽ. ŽIŪR. KARTU SU PROJEKTO "NUOTEKŲ ŠALINIMO" DALIES BRĖŽINIAIS.
8. MONTAVIMO VARŽTAI TURI LAIKYTI IŠTRAUKIMO JĖGĄ - 121kN.
9. * - IŠMATAVIMUS TIKSLINTI STATYBOS METU.

0	2026	Statybos darbams, rangovui parinkti			
Laida	Data	Keitimų pavadinimas (priežastis)			
Atestato nr.	UAB "PATVANKA"			Projektas: Nuotekų šalinimo tinklų (inžinerinių tinklų grupės) ir kitos paskirties (nuotekų siurblinių) statinių (kitų inžinerinių statinių grupės) Sodo g., Sodo skg., Nartelio g.,Žiedo g.,Parko g., Liepų g., Gustaičių g., Šešupės g., Naujakurių g., Dovinės g., Jazminų g., Vingio g., Netičkampio k., Liudvinavo sen., Marijampolės savivaldybėje statybos projektas	
				Statinys: Buitinių nuotekų šalinimo tinklai	
12930	PV	G.Kemzūra		Brėžinys: NS-03 siurblinė, Šešupės g. GELŽBETONINIS PAMATAS P-3 , M1:50	Laida 0
21100	SK PDV	J.Poderienė			
lt	Statytojas: UAB "Sūduvos vandenys" kodas 151104226			Nr.: 25-37-TDP-SK.B-03	Lapas 1 / Lapų 1

NS-04

PJŪVIS 1-1 M 1:50

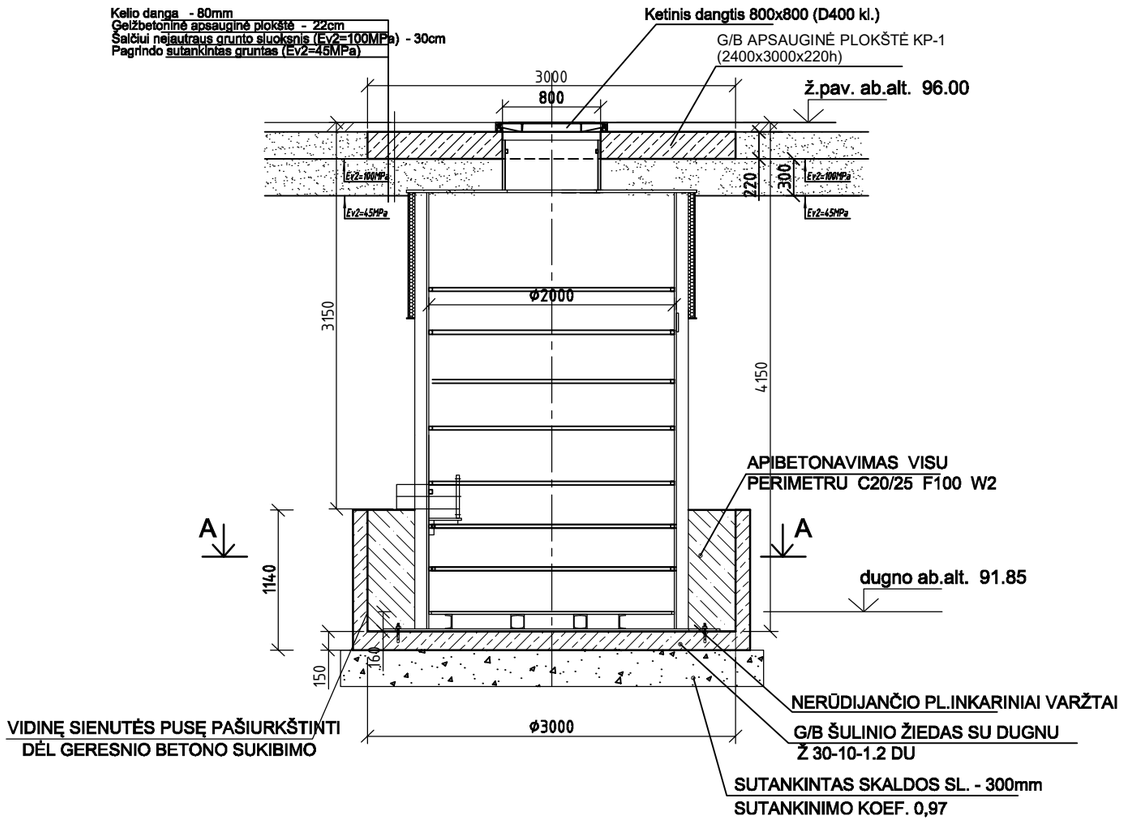

PASTABOS:

1.PAMATAS SUPROJEKTUOTAS PE TALPAI Ø2,0m, H=4,15m. ĮGILINTA PO ŽEME.
2.TALPOS MONTAVIMO PAVIRŠIUS (G/B ŠULINIO DUGNAS) TURI BŪTI VISIŠKAI LYGUS IR HORIZONTALUS. SUMONTAVUS, TALPA TURI BŪTI VISIŠKAI VERTIKALI.
VERTIKALUMO NEGALIMA REGULIUOTI PLEIŠTAIS ĮSTATOMAIS TARP DUGNO IR TALPOS. JEI REIKIA PAMATO PAVIRŠIUS IŠLYGINAMAS SKIEDINIU IR ŠLIFUOJAMAS.
3.TALPOS MONTAVIMĄ VYKDYTI REMIANTIS GAMYKLOS GAMINTOJOS REKOMENDACIJOMIS
4. TALPĄ SUMONTAVUS, TARPAS TARP G/B ŽIEDŲ IR TALPOS UŽBETONUOJAMAS (H=1,0 M) BETONU C20/25 F100 W2.
5.TALPĄ UŽPILTI SMĖLIU VIENU METU IŠ VISŲ PUSIŲ.
6. ŽEMĖS PAV. AB.ALT. 96,00.
7.ŠĮ BRĖŽ. ŽIŪR. KARTU SU PROJEKTO "NUOTEKŲ ŠALINIMO" DALIES BRĖŽINIAIS.
8. MONTAVIMO VARŽTAI TURI LAIKYTI IŠTRAUKIMO JĖGĄ - 130kN.
9. * - IŠMATAVIMUS TIKSLINTI STATYBOS METU.

PAMATO PLANAS M 1:50
(VAIZDAS A-A)

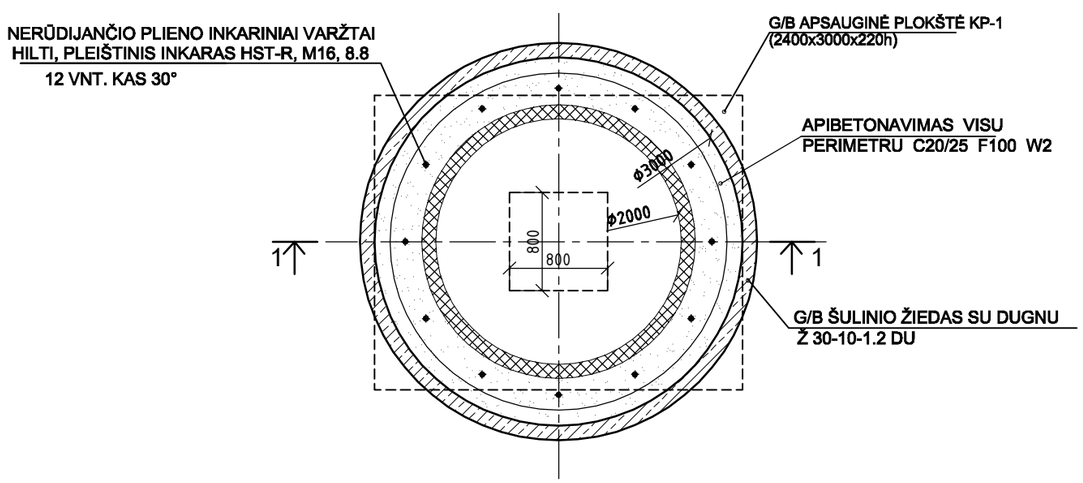

0	2026	Statybos darbams, rangovui parinkti			
Laida	Data	Keitimų pavadinimas (priežastis)			
Atestato nr.	UAB "PATVANKA"			Projektas: Nuotekų šalinimo tinklų (inžinerinių tinklų grupės) ir kitos paskirties (nuotekų siurblinių) statinių (kitų inžinerinių statinių grupės) Sodo g., Sodo skg., Nartelio g.,Žiedo g.,Parko g., Liepų g., Gustaičių g., Šešupės g., Naujakurių g., Dovinės g., Jazminų g., Vingio g., Netičkampio k., Liudvinavo sen., Marijampolės savivaldybėje statybos projektas	
				Statinys: Buitinių nuotekų šalinimo tinklai	
12930	PV	G.Kemzūra			
21100	SK PDV	J.Poderienė		Brėžinys: NS-04 siurblinė, Parko g. GELŽBETONINIS PAMATAS P-4 , M1:50	Laida: 0
lt	Statytojas: UAB "Sūduvos vandenys" kodas 151104226			Nr.: 25-37-TDP-SK.B-04	Lapas: 1 / Lapų: 1

PLANAS M1:25

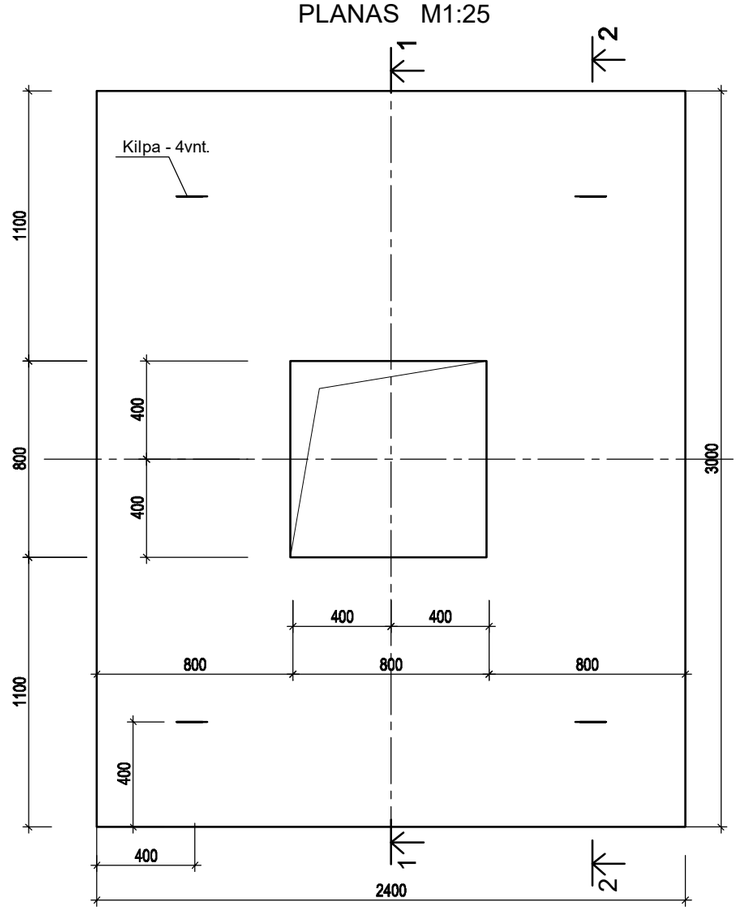

PJŪVIS 1-1; M1:25

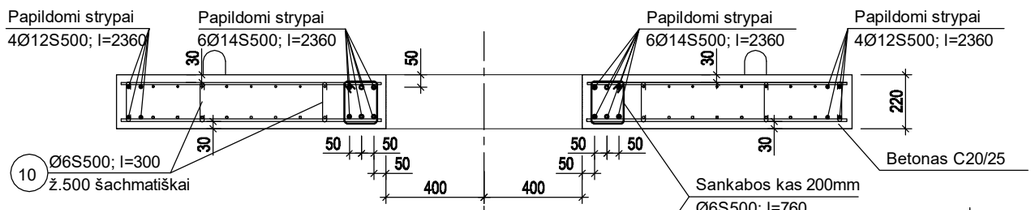

PJŪVIS 2-2; M1:25

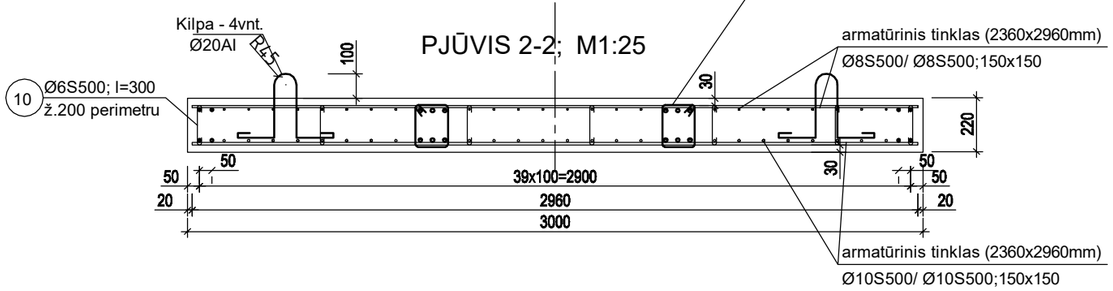

PASTABOS

1. Žemės pav. altitudę būtina pasitikslinti sklypo sutvarkymo ir technologinėje projekto dalyse ir gali būti koreguojama pranešus projeto dalies vadovui apie pakeitimus.
2. Gelžbetoninių konstrukcijos naudojimo sąlygų klasė - XC2.
3. Betono klasė C20/25, atsparumo šalčiui markė F100, nelaidumo vandeniui markė nenormuojama, apsauginis betono sluoksnis - 30mm
4. Brėžinį žiūr. kartu su brėžiniais -NŠ-B-07.1, -07.2, -07.3, -07.4 ir -SK.B-01,02,03, 04.
5. Projektas turi būti nagrinėjamas kompleksiškai kaip vientisas dokumentas, neatsiejant grafinės ir tekstinės dalies.

ARMAVIMAS M1:25

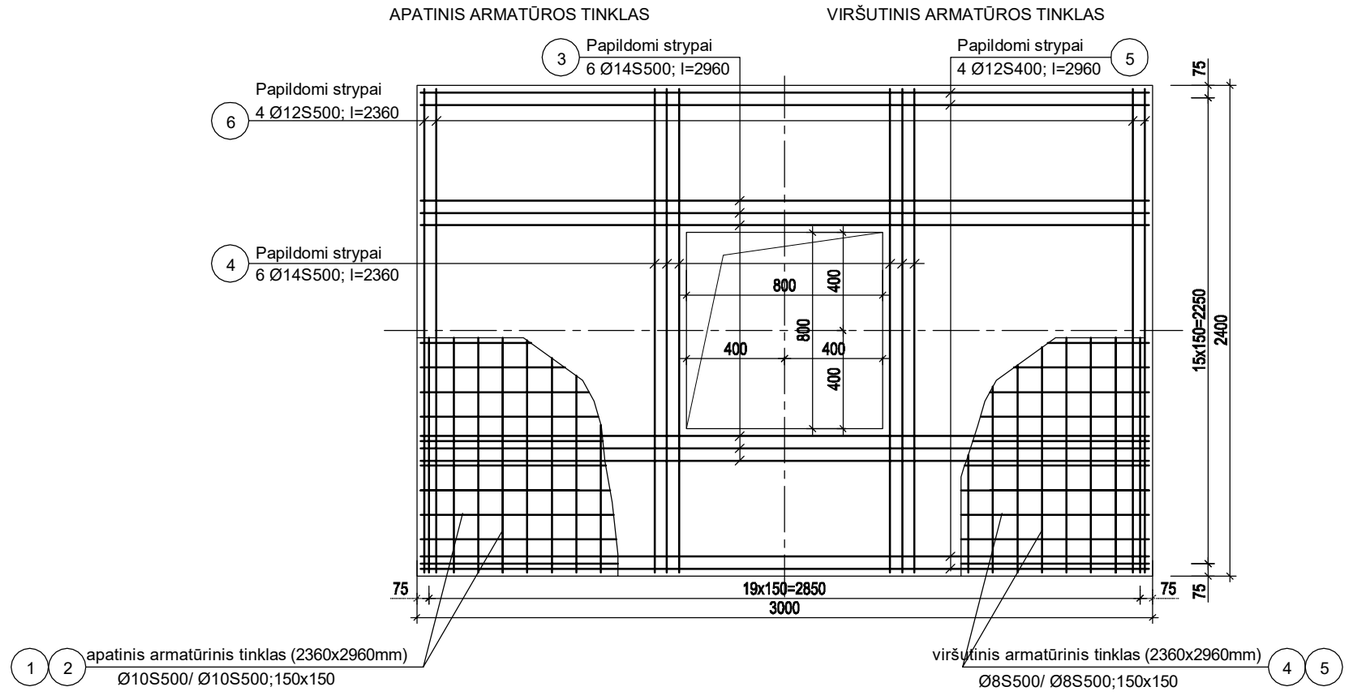

Pozicija	Žymėjimas	Pavadinimas	Mato vienetas	Kiekis		Vieneto masė, kg	Pastabos bendras kiekis 4vnt. plokštės
				1 vnt. plokštė	4 vnt. plokštės		
		Apatinis tinklas					
1/2		armatūra Ø10 S500;L=2960/2360	vnt.	16/20	64/80	1.85/1.46	237.0 kg
3/4	papildoma	armatūra Ø14S500;L=2960/2360	vnt.	6/6	24/24	3.63/2.90	157.0 kg
5/6	papildoma	armatūra Ø12S500;L=2960/2360	vnt.	4/4	16/16	2.67/2.13	76.90 kg
		Viršutinis tinklas					
7/8		armatūra Ø8 S500;L=2960/2360	vnt.	16/20	64/80	1.19/0.95	152.20 kg
3/4	papildoma	armatūra Ø14S500;L=2960/2360	vnt.	6/6	24/24	3.63/2.90	157.0 kg
5/6	papildoma	armatūra Ø12S500;L=2960/2360	vnt.	4/4	16/16	2.67/2.13	76.90 kg
9		sankabos Ø6 S500;L=760	vnt.	50	200	0.17	34.0 kg
10		armatūra Ø6 S500;L=300	vnt.	60	240	0.07	16.80 kg
11	Kilpa	armatūra Ø20 S500;L=1100	vnt.	4	16	2.72	43.60 kg

0	2026	Statybos darbams, rangovui parinkti
Laida	Data	Keitimų pavadinimas (priežastis)

Atestato nr.	UAB "PATVANKA"		Projektas: Nuotekų šalinimo tinklų (inžinerinių tinklų grupės) ir kitos paskirties (nuotekų siurblinių) statinių (kitų inžinerinių statinių grupės) Sodo g., Sodo skg., Nartelio g.,Žiedo g.,Parko g., Liepų g., Gustaičių g., Šešupės g., Naujakurių g., Dovinės g., Jazminų g., Vingio g., Netičkampio k., Liudvinavo sen., Marijampolės savivaldybėje statybos projektas
			Statinys: Buitinių nuotekų šalinimo tinklai
12930	PV	G.Kemzūra	
21100	SK PDV	J.Poderienė	Brėžinys: APSAUGINĖ KELIO PLOKŠTĖ KP-1 (4vnt.) , M1:25 — Laida 0
lt	Statytojas: UAB "Sūduvos vandenys" kodas 151104226		Nr.: 25-37-TDP-SK.B-05 — Lapas 1 — Lapų 1

BENDRI STATYBOS DUOMENYS

Statytojas:	UAB "Sūduvos vandenys" (kodas 151104226)
Užsakovas:	UAB "Sūduvos vandenys" (kodas 151104226)
Statybos adresas:	Sodo g., Sodo sk., Nartelio g., Žiedo g., Parko g., Liepų g., Gustaičių g., Šešupės g., Naujakurių g., Dovinės g., Jazminų g., Vingio g., Netičkampio k., Liudvinavo sen., Marijampolės savivaldybė.

PROJEKTAS:	Nuotekų šalinimo tinklų (inžinerinių tinklų grupės), kitos paskirties (nuotekų siurblinių) statinių (kitų inžinerinių statinių grupės) Sodo g., Sodo sk., Nartelio g., Žiedo g., Parko g., Liepų g., Gustaičių g., Šešupės g., Naujakurių g., Dovinės g., Jazminų g., Vingio g., Netičkampio k., Liudvinavo sen., Marijampolės savivaldybėje, projektas
Statinio projekto Nr.:	25-37
Statinio kategorija:	Nesudėtingieji
Projekto parengimo metai:	2026
Projekto etapas:	Techninis darbo projektas (TDP)
Projekto dalis:	Elektrotechnikos dalis
Laida:	0
Žymuo:	25-37-TDP.E
Bylos Nr.:	04

Projekto vadovas:	G.Kemzūra Atestato Nr.:12930
Projekto dalies vadovas:	P.Rizaitis Atestato Nr.:39774

UAB „Patvanka"
Savanorių pr.194
44151 Kaunas
Lietuva

Tel.: +370-37-32-74-68
Faks.: +370-37-32-74-52
El. p.: info@patvanka.lt
www.patvanka.lt

A/s Nr.: LT 34 7044 0600 0309 1264
AB SEB Vilniaus bankas
Įmonės kodas 133364425
PVM mokėtojo kodas LT333644219

PROJEKTO DALIES SUDĖTIES ŽINIARAŠTIS

TEKSTINIŲ DOKUMENTŲ ŽINIARAŠTIS

Šifras	Pavadinimas	Lapų sk. vnt.
25-37-TDP-E-PDSŽ	Projekto dalies sudėties žiniaraštis	1
25-37-TDP-E-AR	Aiškinamasis raštas	3
25-37-TDP-E-SŽ	Sąnaudų žiniaraštis	2
25-37-TDP-E-TS	Techninės specifikacijos	6
Priedas Nr. 1	Siurblinės duomenų lapai	6
Priedas Nr. 2	Projektavimo užduotis	1
Priedas Nr. 3	Suderinta toponuotrauka	12

BRĖŽINIŲ IR DOKUMENTŲ ŽINIARAŠTIS

Šifras	Pavadinimas	Lapų sk. vnt.
25-37-TDP-E-B01.1	Principinė elektros sujungimo schema (siurblinei NS-01)	1
25-37-TDP-E-B01.2	Principinė elektros sujungimo schema (siurblinei NS-02)	1
25-37-TDP-E-B01.3	Principinė elektros sujungimo schema (siurblinei NS-03)	1
25-37-TDP-E-B01.4	Principinė elektros sujungimo schema (siurblinei NS-04)	1
25-37-TDP-E-B02.1	Elektros įrenginių montavimo planas (siurblinė NS-01)	1
25-37-TDP-E-B02.2	Elektros įrenginių montavimo planas (siurblinė NS-02)	1
25-37-TDP-E-B02.3	Elektros įrenginių montavimo planas (siurblinė NS-03)	1

0	2026-07	Statybos darbams, rangovui parinkti	
LAIDA	IŠLEIDIMO DATA	LAIDOS STATUSAS. KEITIMO PRIEŽASTIS (JEI TAIKOMA)	
KVAL. PATV. DOK. NR.	UAB „PATVANKA“	**Nuotekų šalinimo tinklų (inžinerinių tinklų grupės), kitos paskirties (nuotekų siurblinių) statinių (kitų inžinerinių statinių grupės) Sodo g., Sodo skg., Nartelio g., Žiedo g., Parko g., Liepų g., Gustaičių g.,Šešupės g., Naujakurių g., Dovinės g., Jazminų g., Vingio g., Netičkampio k., Liudvinavo sen., Marijampolės savivaldybėje, projektas**	
	PAREIGOS / VARDAS, PAVARDĖ / PARAŠAS		
12930	PV G.Kemzūra		
39774	PDV P. Rizaitis	DOKUMENTO PAVADINIMAS	LAIDA
		Projekto dalies sudėties žiniaraštis	0
lt	Statytojas – UAB “Sūduvos vandenys” (kodas 151104226).	DOKUMENTO ŽYMUO: **25-37-TDP-E-PDSŽ**	LAPAS 1 / LAPŲ 2

Šifras	Pavadinimas	Lapų sk. vnt.
25-37-TDP-E-B02.3	Elektros įrenginių montavimo planas (siurblinė NS-04)	1
25-37-TDP-E-B03.1	Planas su projektuojamais elektrotechnikos tinklais, M1:200 Nartelio g., Sodo g. (Siurblinė NS-01)	1
25-37-TDP-E-B03.2	Planas su projektuojamais elektrotechnikos tinklais, M1:333 Dovinės g., Vingio g. (Siurblinė NS-02)	1
25-37-TDP-E-B03.3	Planas su projektuojamais elektrotechnikos tinklais, M1:200 Šešupės g. (Siurblinė NS-03)	1
25-37-TDP-E-B03.4	Planas su projektuojamais elektrotechnikos tinklais, M1:200 Parko g. (Siurblinė NS-04)	1

AIŠKINAMASIS RAŠTAS

1. Įvadinė dalis

Projektas atliktas remiantis iš Užsakovo gauta projektavimo užduotimi ir kitų projekto dalių užduotimis. Statybos montavimo darbai turi būti atliekami atestuotų tokio pobūdžio darbams atlikti organizacijų, naudojamos medžiagos ir tiekiami įrengimai turi būti sertifikuoti ir atitikti Lietuvoje galiojančioms kokybės bei saugumo normoms.

Projektas atliktas remiantis galiojančiais normatyviniais ir teisiniais dokumentais:

1. STR 1.04.04:2017 „Statinio projektavimas, projekto ekspertizė“ (Suvestinė redakcija 2024-11-01 -)
2. Elektros įrenginių įrengimo bendrosios taisyklės. Lietuvos Respublikos energetikos ministro 2012-02-03 įsakymas Nr. 1-22 (Suvestinė redakcija 2025-12-24 -).
3. Specialiųjų patalpų ir technologinių procesų elektros įrenginių įrengimo taisyklės. Lietuvos Respublikos energetikos ministro 2013-03-5 įsakymas Nr. 1-52.
4. Elektros linijų ir instaliacijos įrengimo taisyklės. Lietuvos Respublikos energetikos ministro 2011-12-20 įsakymas Nr. 1-309 (Suvestinė redakcija 2025-05-29 -).
5. Apšvietimo elektros įrenginių įrengimo taisyklės. Lietuvos Respublikos energetikos ministro 2011-02-03 įsakymas Nr. 1-28.
6. Galios elektros įrenginių įrengimo taisyklės. Lietuvos Respublikos energetikos ministro 2012-02-02 įsakymas Nr. 1-1.
7. Statybos techninis reglamentas STR 2.01.06:2009 „Statinių apsauga nuo žaibo. Išorinė statinių apsauga nuo žaibo“. Lietuvos Respublikos aplinkos ministro 2009-11-27 įsakymas Nr. D1-69.
8. Saugos eksploatuojant elektros įrenginius taisyklės. Respublikos energetikos ministro 2010-03-30 įsakymas Nr.1-100 (Suvestinė redakcija 2024-05-25 -)
9. Elektros įrenginių bandymų normų ir apimties aprašas 2016 m. spalio 26 d. Nr. 1-281.(Suvestinė redakcija 2023-07-01 -)
10. LST 1516:2015 “Statinio projektas. Bendrieji įforminimo reikalavimai”.

1.1. KOMPIUTERINIŲ PROGRAMŲ SĄRAŠAS

Naudojamų projekte kompiuterinių programų sąrašas:

1 Microsoft 365

0	2026-07	Statybos darbams, rangovui parinkti			
LAIDA	IŠLEIDIMO DATA	LAIDOS STATUSAS. KEITIMO PRIEŽASTIS (JEI TAIKOMA)			
KVAL. PATV. DOK. NR.	UAB „PATVANKA“			**Nuotekų šalinimo tinklų (inžinerinių tinklų grupės), kitos paskirties (nuotekų siurblinių) statinių (kitų inžinerinių statinių grupės) Sodo g., Sodo skg., Nartelio g., Žiedo g., Parko g., Liepų g., Gustaičių g.,Šešupės g., Naujakurių g., Dovinės g., Jazminų g., Vingio g., Netičkampio k., Liudvinavo sen., Marijampolės savivaldybėje, projektas**	
	PAREIGOS	VARDAS, PAVARDĖ	PARAŠAS		
12930	PV	G.Kemzūra			
39774	PDV	P. Rizaitis		DOKUMENTO PAVADINIMAS	LAIDA
				Aiškinamasis raštas	0
lt	Statytojas – UAB “Sūduvos vandenys” (kodas 151104226).			DOKUMENTO ŽYMUO **25-37-TDP-E-AR**	LAPAS 1 / LAPŲ 3

2 Autocad LT 2022

1.2. PROJEKTO APIMTIS

Šiame projekte sprendžiama el. skydo NSVS vidaus įranga ir el. tinklai nuo KAS iki NSVS ir nuo NSVS iki el. įrenginių siurblinėje.

1.3. BENDROJI DALIS

Visa elektros įranga, pagalbiniai įrenginiai ir instaliacinės detalės turi atitikti eksploatavimui elektros energijos tiekimo sistemoje, kurios charakteristikos yra tokios:

- Žema įtampa 400V±5% / 230V ± 5%;
- 3 fazės, TN-C-S tinklo posistemė;
- Dažnis 50 Hz.

1.4. OBJEKTO TECHNINIAI RODIKLIAI

Turi būti atlikti visi elektros įrangos instaliavimui bei elektros paslaugų tiekimui būtini ir reikalingi statybiniai darbai. Statybiniai darbai numatomi projekto statybinėje dalyje.

Eil. Nr.	Pavadinimas	Mato vnt.	Kiekis	Pastabos
1	Nuotekų siurblių galingumas (1 darbo + 1 rezervinis)	kW		
2	El. energijos tiekimo kategorija		III	
3	Tinklo įtampa; Dažnis	V; Hz	~400/~230; 50	
4	Projektuojama skaičiuotina galia:	kW	4; 5	
5	Skaičiuotina srovė	A	7; 8,75	
6	Skaičiuojamas metinis el. energijos suvartojimas	kWh	5000	

Visi darbai, kurie gali būti pagrįstai laikomi būtinais instaliavimo darbų užbaigimui ir tinkamam sistemų ir tinklų eksploatavimui, turi būti privalomi atlikti nepriklausomai nuo to, ar jie yra nurodyti brėžiniuose arba apibūdinti techninėse specifikacijose.

1.5. ELEKTROTECHNIKOS TINKLAI

Nuo esamos KAS spintos projektuojamas naujas įvadinis kabelis iki nuotekų siurblinės valdymo spintos NSVS:

- Nuo KS-8932 iki NS-01 siurblinės NSVS skydo;
- Nuo KAS-2215 iki NS-02 siurblinės NSVS skydo;
- Nuo KAS-4287 iki NS-03 siurblinės NSVS skydo;
- Nuo KAS-7584 iki NS-04 siurblinės NSVS skydo;

Nuo NSVS skydo numatoma užmaitinti siurblinės el. įrenginius.

El. energijos paskirstymo, siurblių valdymo ir automatikos įrenginiai montuojami antivandalinėje metalinėje NSVS spintoje šalia siurblinės.

Valdymo spinta NSVS montuojama ant pamato, 300 mm virš žemės paviršiaus. Skydui NSVS įrengiamas atskiras įžeminimo kontūras R<10 Ω. Visi metaliniai skydo komponentai prijungiami prie įžeminimo tinklo šynelės, prijungimo būdas TN-S tinklo posistemė .

Elektros įvadai ir siurblių valdymo įranga montuojama siurblinės NSVS spintoje. NSVS skydas ir jo aparatai projektuojami PVA projekto dalyje.

NSVS spintos viduje įrengiamas elektros apšvietimas. Apšvietimo tinklo įtampa 230 V AC.

Siurblinės siurblių komplektiniai kabeliai įtraukiami nuo siurblinės šulinio į žemėje paklotą vieną 75mm vamzdį, o valdymo kabeliai į kitą 75mm vamzdį iki skydo NSVS.

Siurbliai valdomi dažnio keitikliais sumontuotais NSVS spintoje. Sprendinius žiūrėti PVA dalyje.

SĄNAUDŲ ŽINIARAŠTIS

Poz. Eil. Nr.	Pavadinimas ir techninės charakteristikos	Žymuo (tipas, markė arba techn.spec.žymuo)	Mato vnt.	Kiekis	Pastabos
	Skydai				
1.	Siurblių valdymo spinta NSVS skirta elektros ir automatikos aparatų įrengimui. IP65, Metalinė,,antivandalinė su dvejomis durimis (orentaciniai matmenys:1600x1200x800mm.), komplekte su pamatu ir vidinėmis durelėmis		kompl.	1	Numatyta PVA dalyje
	Skydai – montavimo darbai				
2.	Valdymo spintos NSVS montavimo darbai	-	kompl.	1	
	Lauko kabeliai, Kabelinės linijos				
3.	Kabelis Cu 5x6mm²	*T.S.1.1*	m	61,25	
4.	Kabelis Cu 3x1,5mm²	*T.S.1.1*	m	10	
5.	Vamzdis PE Ø75mm	*T.S.1.2*	m	51,25	
6.	Komplektiniai siurbliių kabeliai		m	20	Tiekiamas su siurblinę
7.	Komplektinis drenažo siurblio kabelis		m	10	Tiekiamas su siurblinę
8.	Kabelių žymėjimo ir tvirtinimo detalės	-	kompl.	1	
9.	Papildomos instaliacinės medžiagos	-	kompl.	1	
	Lauko kabeliai, Kabelinės linijos – montavimo darbai				
10.	Kabelio Cu 5x6mm² montavimo darbai	-	m	61,25	
11.	Kabelio Cu 3x1,5mm² montavimo darbai	-	m	10	
12.	Vamzdžio PE Ø75mm montavimo darbai	-	m	51,25	

0	2026-07	Statybos darbams, rangovui parinkti
LAIDA	IŠLEIDIMO DATA	LAIDOS STATUSAS. KEITIMO PRIEŽASTIS (JEI TAIKOMA)

KVAL. PATV. DOK. NR.	UAB „PATVANKA“			**Nuotekų šalinimo tinklų (inžinerinių tinklų grupės), kitos paskirties (nuotekų siurblinių) statinių (kitų inžinerinių statinių grupės) Sodo g., Sodo skg., Nartelio g., Žiedo g., Parko g., Liepų g., Gustaičių g.,Šešupės g., Naujakurių g., Dovinės g., Jazminų g., Vingio g., Netičkampio k., Liudvinavo sen., Marijampolės savivaldybėje, projektas**	
	PAREIGOS	VARDAS, PAVARDĖ	PARAŠAS	**NŠ-01**	
12930	PV	G.Kemzūra			
39774	PDV	P. Rizaitis		DOKUMENTO PAVADINIMAS	LAIDA
				Sąnaudų žiniaraštis	0
lt	Statytojas – UAB “Sūduvos vandenys” (kodas 151104226).			DOKUMENTO ŽYMUO: **25-37-TDP-E-SŽ-01**	LAPAS: 1 / LAPŲ: 2

Poz. Eil. Nr.	Pavadinimas ir techninės charakteristikos	Žymuo (tipas, markė arba techn.spec.žymuo)	Mato vnt.	Kiekis	Pastabos
13.	Komplektinių siurblių kabeliu montavimas	-	m	30	
14.	Žemės kasimo darbai	-	m^3	7,5	
15.	Žemės užpylimo darbai	-	m^3	7,5	
16.	Kabelio montavimas prastūmimo būdu	-	m	4,25	
17.	Kabelių izoliacinės varžos matavimai	-	kompl.	2	
18.	Pereinamųjų varžų matavimai	-	kompl.	2	
	Įžeminimas				
19.	Giluminis įžeminimo kontūras iš 7 elektrodų	*T.S.2.1.*	kompl	1	
20.	Kalimo antgalis	*T.S.2.4.*	vnt	1	
21.	Kryžminė jungtis	*T.S.2.5*	vnt	1	
22.	Plieninis antgalis	*T.S.2.3.*	vnt	1	
23.	Cinkuota juosta 25x4mm	*T.S.2.2.*	m	5	
24.	Papildomos instaliacinės medžiagos	-	kompl	1	
	Lauko įžeminimas, žaibosauga – montavimo darbai				
25.	Giluminio įžeminimo kontūro montavimo darbai	-	kompl	1	
26.	Kalimo antgalio montavimo darbai	-	vnt	1	
27.	Kryžminės jungties montavimo darbai	-	vnt	1	
28.	Plieninio antgalio montavimo darbai	-	vnt	1	
29.	Cinkuotos juostos 25x4mm montavimo darbai	-	m	5	
30.	Įžeminimo kontūro matavimai	-	kompl	1	

Pastabos:

1. Įrengimų ir medžiagų kiekius jų specifikacijas tikslinti darbų metu pagal pasirinktos įrangos gamintojo techninius nurodymus.
2. Priimamų instaliacijai medžiagų kokybė ir techninės charakteristikos negali būti prastesnės nei nurodyta šiame dokumente.

SĄNAUDŲ ŽINIARAŠTIS

Poz. Eil. Nr.	Pavadinimas ir techninės charakteristikos	Žymuo (tipas, markė arba techn.spec.žymuo)	Mato vnt.	Kiekis	Pastabos
	Skydai				
1.	Siurblių valdymo spinta NSVS skirta elektros ir automatikos aparatų įrengimui. IP65, Metalinė,,antivandalinė su dvejomis durimis (orentaciniai matmenys:1600x1200x800mm.), komplekte su pamatu ir vidinėmis durelėmis		kompl.	1	Numatyta PVA dalyje
	Skydai – montavimo darbai				
2.	Valdymo spintos NSVS montavimo darbai	-	kompl.	1	
	Lauko kabeliai, Kabelinės linijos				
3.	Kabelis Cu 5x6mm²	*T.S.1.1*	m	61,25	
4.	Kabelis Cu 3x1,5mm²	*T.S.1.1*	m	10	
5.	Vamzdis PE Ø75mm	*T.S.1.2*	m	51,25	
6.	Komplektiniai siurbliių kabeliai		m	20	Tiekiamas su siurblinę
7.	Komplektinis drenažo siurblio kabelis		m	10	Tiekiamas su siurblinę
8.	Kabelių žymėjimo ir tvirtinimo detalės	-	kompl.	1	
9.	Papildomos instaliacinės medžiagos	-	kompl.	1	
	Lauko kabeliai, Kabelinės linijos – montavimo darbai				
10.	Kabelio Cu 5x6mm² montavimo darbai	-	m	61,25	
11.	Kabelio Cu 3x1,5mm² montavimo darbai	-	m	10	
12.	Vamzdžio PE Ø75mm montavimo darbai	-	m	51,25	

0	2026-07	Statybos darbams, rangovui parinkti
LAIDA	IŠLEIDIMO DATA	LAIDOS STATUSAS. KEITIMO PRIEŽASTIS (JEI TAIKOMA)

KVAL. PATV. DOK. NR.	UAB „PATVANKA“			**Nuotekų šalinimo tinklų (inžinerinių tinklų grupės), kitos paskirties (nuotekų siurblinių) statinių (kitų inžinerinių statinių grupės) Sodo g., Sodo skg., Nartelio g., Žiedo g., Parko g., Liepų g., Gustaičių g.,Šešupės g., Naujakurių g., Dovinės g., Jazminų g., Vingio g., Netičkampio k., Liudvinavo sen., Marijampolės savivaldybėje, projektas**	
	PAREIGOS	VARDAS, PAVARDĖ	PARAŠAS	**NŠ-02**	
12930	PV	G.Kemzūra			
39774	PDV	P. Rizaitis		DOKUMENTO PAVADINIMAS	LAIDA
				Sąnaudų žiniaraštis	0
lt	Statytojas – UAB “Sūduvos vandenys” (kodas 151104226).			DOKUMENTO ŽYMUO: **25-37-TDP-E-SŽ-02**	LAPAS: 1 / LAPŲ: 2

Poz. Eil. Nr.	Pavadinimas ir techninės charakteristikos	Žymuo (tipas, markė arba techn.spec.žymuo)	Mato vnt.	Kiekis	Pastabos
13.	Komplektinių siurblių kabeliu montavimas	-	m	30	
14.	Žemės kasimo darbai	-	m^3	7,5	
15.	Žemės užpylimo darbai	-	m^3	7,5	
16.	Kabelio montavimas prastūmimo būdu	-	m	4,25	
17.	Kabelių izoliacinės varžos matavimai	-	kompl.	2	
18.	Pereinamųjų varžų matavimai	-	kompl.	2	
	Įžeminimas				
19.	Giluminis įžeminimo kontūras iš 7 elektrodų	*T.S.2.1.*	kompl	1	
20.	Kalimo antgalis	*T.S.2.4.*	vnt	1	
21.	Kryžminė jungtis	*T.S.2.5*	vnt	1	
22.	Plieninis antgalis	*T.S.2.3.*	vnt	1	
23.	Cinkuota juosta 25x4mm	*T.S.2.2.*	m	5	
24.	Papildomos instaliacinės medžiagos	-	kompl	1	
	Lauko įžeminimas, žaibosauga – montavimo darbai				
25.	Giluminio įžeminimo kontūro montavimo darbai	-	kompl	1	
26.	Kalimo antgalio montavimo darbai	-	vnt	1	
27.	Kryžminės jungties montavimo darbai	-	vnt	1	
28.	Plieninio antgalio montavimo darbai	-	vnt	1	
29.	Cinkuotos juostos 25x4mm montavimo darbai	-	m	5	
30.	Įžeminimo kontūro matavimai	-	kompl	1	

Pastabos:

1. Įrengimų ir medžiagų kiekius jų specifikacijas tikslinti darbų metu pagal pasirinktos įrangos gamintojo techninius nurodymus.
2. Priimamų instaliacijai medžiagų kokybė ir techninės charakteristikos negali būti prastesnės nei nurodyta šiame dokumente.

SĄNAUDŲ ŽINIARAŠTIS

Poz. Eil. Nr.	Pavadinimas ir techninės charakteristikos	Žymuo (tipas, markė arba techn.spec.žymuo)	Mato vnt.	Kiekis	Pastabos
	Skydai				
1.	Siurblių valdymo spinta NSVS skirta elektros ir automatikos aparatų įrengimui. IP65, Metalinė,,antivandalinė su dvejomis durimis (orentaciniai matmenys:1600x1200x800mm.), komplekte su pamatu ir vidinėmis durelėmis		kompl.	1	Numatyta PVA dalyje
	Skydai – montavimo darbai				
2.	Valdymo spintos NSVS montavimo darbai	-	kompl.	1	
	Lauko kabeliai, Kabelinės linijos				
3.	Kabelis Cu 5x6mm²	*T.S.1.1*	m	61,25	
4.	Kabelis Cu 3x1,5mm²	*T.S.1.1*	m	10	
5.	Vamzdis PE Ø75mm	*T.S.1.2*	m	51,25	
6.	Komplektiniai siurbliių kabeliai		m	20	Tiekiamas su siurblinę
7.	Komplektinis drenažo siurblio kabelis		m	10	Tiekiamas su siurblinę
8.	Kabelių žymėjimo ir tvirtinimo detalės	-	kompl.	1	
9.	Papildomos instaliacinės medžiagos	-	kompl.	1	
	Lauko kabeliai, Kabelinės linijos – montavimo darbai				
10.	Kabelio Cu 5x6mm² montavimo darbai	-	m	61,25	
11.	Kabelio Cu 3x1,5mm² montavimo darbai	-	m	10	
12.	Vamzdžio PE Ø75mm montavimo darbai	-	m	51,25	

0	2026-07	Statybos darbams, rangovui parinkti
LAIDA	IŠLEIDIMO DATA	LAIDOS STATUSAS. KEITIMO PRIEŽASTIS (JEI TAIKOMA)

KVAL. PATV. DOK. NR.	UAB „PATVANKA“			**Nuotekų šalinimo tinklų (inžinerinių tinklų grupės), kitos paskirties (nuotekų siurblinių) statinių (kitų inžinerinių statinių grupės) Sodo g., Sodo skg., Nartelio g., Žiedo g., Parko g., Liepų g., Gustaičių g.,Šešupės g., Naujakurių g., Dovinės g., Jazminų g., Vingio g., Netičkampio k., Liudvinavo sen., Marijampolės savivaldybėje, projektas**	
	PAREIGOS	VARDAS, PAVARDĖ	PARAŠAS	**NŠ-03**	
12930	PV	G.Kemzūra			
39774	PDV	P. Rizaitis		DOKUMENTO PAVADINIMAS	LAIDA
				Sąnaudų žiniaraštis	0
lt	Statytojas – UAB “Sūduvos vandenys” (kodas 151104226).			DOKUMENTO ŽYMUO: **25-37-TDP-E-SŽ-03**	LAPAS: 1 / LAPŲ: 2

Poz. Eil. Nr.	Pavadinimas ir techninės charakteristikos	Žymuo (tipas, markė arba techn.spec.žymuo)	Mato vnt.	Kiekis	Pastabos
13.	Komplektinių siurblių kabeliu montavimas	-	m	30	
14.	Žemės kasimo darbai	-	m^3	7,5	
15.	Žemės užpylimo darbai	-	m^3	7,5	
16.	Kabelio montavimas prastūmimo būdu	-	m	4,25	
17.	Kabelių izoliacinės varžos matavimai	-	kompl.	2	
18.	Pereinamųjų varžų matavimai	-	kompl.	2	
	Įžeminimas				
19.	Giluminis įžeminimo kontūras iš 7 elektrodų	*T.S.2.1.*	kompl	1	
20.	Kalimo antgalis	*T.S.2.4.*	vnt	1	
21.	Kryžminė jungtis	*T.S.2.5*	vnt	1	
22.	Plieninis antgalis	*T.S.2.3.*	vnt	1	
23.	Cinkuota juosta 25x4mm	*T.S.2.2.*	m	5	
24.	Papildomos instaliacinės medžiagos	-	kompl	1	
	Lauko įžeminimas, žaibosauga – montavimo darbai				
25.	Giluminio įžeminimo kontūro montavimo darbai	-	kompl	1	
26.	Kalimo antgalio montavimo darbai	-	vnt	1	
27.	Kryžminės jungties montavimo darbai	-	vnt	1	
28.	Plieninio antgalio montavimo darbai	-	vnt	1	
29.	Cinkuotos juostos 25x4mm montavimo darbai	-	m	5	
30.	Įžeminimo kontūro matavimai	-	kompl	1	

Pastabos:

1. Įrengimų ir medžiagų kiekius jų specifikacijas tikslinti darbų metu pagal pasirinktos įrangos gamintojo techninius nurodymus.
2. Priimamų instaliacijai medžiagų kokybė ir techninės charakteristikos negali būti prastesnės nei nurodyta šiame dokumente.

SĄNAUDŲ ŽINIARAŠTIS

Poz. Eil. Nr.	Pavadinimas ir techninės charakteristikos	Žymuo (tipas, markė arba techn.spec.žymuo)	Mato vnt.	Kiekis	Pastabos
	Skydai				
1.	Siurblių valdymo spinta NSVS skirta elektros ir automatikos aparatų įrengimui. IP65, Metalinė,,antivandalinė su dvejomis durimis (orentaciniai matmenys:1600x1200x800mm.), komplekte su pamatu ir vidinėmis durelėmis		kompl.	1	Numatyta PVA dalyje
	Skydai – montavimo darbai				
2.	Valdymo spintos NSVS montavimo darbai	-	kompl.	1	
	Lauko kabeliai, Kabelinės linijos				
3.	Kabelis Cu 5x6mm²	*T.S.1.1*	m	61,25	
4.	Kabelis Cu 3x1,5mm²	*T.S.1.1*	m	10	
5.	Vamzdis PE Ø75mm	*T.S.1.2*	m	51,25	
6.	Komplektiniai siurbliių kabeliai		m	20	Tiekiamas su siurblinę
7.	Komplektinis drenažo siurblio kabelis		m	10	Tiekiamas su siurblinę
8.	Kabelių žymėjimo ir tvirtinimo detalės	-	kompl.	1	
9.	Papildomos instaliacinės medžiagos	-	kompl.	1	
	Lauko kabeliai, Kabelinės linijos – montavimo darbai				
10.	Kabelio Cu 5x6mm² montavimo darbai	-	m	61,25	
11.	Kabelio Cu 3x1,5mm² montavimo darbai	-	m	10	
12.	Vamzdžio PE Ø75mm montavimo darbai	-	m	51,25	

0	2026-07	Statybos darbams, rangovui parinkti
LAIDA	IŠLEIDIMO DATA	LAIDOS STATUSAS. KEITIMO PRIEŽASTIS (JEI TAIKOMA)

KVAL. PATV. DOK. NR.	UAB „PATVANKA“			**Nuotekų šalinimo tinklų (inžinerinių tinklų grupės), kitos paskirties (nuotekų siurblinių) statinių (kitų inžinerinių statinių grupės) Sodo g., Sodo skg., Nartelio g., Žiedo g., Parko g., Liepų g., Gustaičių g.,Šešupės g., Naujakurių g., Dovinės g., Jazminų g., Vingio g., Netičkampio k., Liudvinavo sen., Marijampolės savivaldybėje, projektas**	
	PAREIGOS	VARDAS, PAVARDĖ	PARAŠAS	**NŠ-04**	
12930	PV	G.Kemzūra			
39774	PDV	P. Rizaitis		DOKUMENTO PAVADINIMAS	LAIDA
				Sąnaudų žiniaraštis	0
lt	Statytojas – UAB “Sūduvos vandenys” (kodas 151104226).			DOKUMENTO ŽYMUO: **25-37-TDP-E-SŽ-04**	LAPAS: 1 / LAPŲ: 2

Poz. Eil. Nr.	Pavadinimas ir techninės charakteristikos	Žymuo (tipas, markė arba techn.spec.žymuo)	Mato vnt.	Kiekis	Pastabos
13.	Komplektinių siurblių kabeliu montavimas	-	m	30	
14.	Žemės kasimo darbai	-	m^3	7,5	
15.	Žemės užpylimo darbai	-	m^3	7,5	
16.	Kabelio montavimas prastūmimo būdu	-	m	4,25	
17.	Kabelių izoliacinės varžos matavimai	-	kompl.	2	
18.	Pereinamųjų varžų matavimai	-	kompl.	2	
	Įžeminimas				
19.	Giluminis įžeminimo kontūras iš 7 elektrodų	*T.S.2.1.*	kompl	1	
20.	Kalimo antgalis	*T.S.2.4.*	vnt	1	
21.	Kryžminė jungtis	*T.S.2.5*	vnt	1	
22.	Plieninis antgalis	*T.S.2.3.*	vnt	1	
23.	Cinkuota juosta 25x4mm	*T.S.2.2.*	m	5	
24.	Papildomos instaliacinės medžiagos	-	kompl	1	
	Lauko įžeminimas, žaibosauga – montavimo darbai				
25.	Giluminio įžeminimo kontūro montavimo darbai	-	kompl	1	
26.	Kalimo antgalio montavimo darbai	-	vnt	1	
27.	Kryžminės jungties montavimo darbai	-	vnt	1	
28.	Plieninio antgalio montavimo darbai	-	vnt	1	
29.	Cinkuotos juostos 25x4mm montavimo darbai	-	m	5	
30.	Įžeminimo kontūro matavimai	-	kompl	1	

Pastabos:
1. Įrengimų ir medžiagų kiekius jų specifikacijas tikslinti darbų metu pagal pasirinktos įrangos gamintojo techninius nurodymus.
2. Priimamų instaliacijai medžiagų kokybė ir techninės charakteristikos negali būti prastesnės nei nurodyta šiame dokumente.

TECHNINĖS SPECIFIKACIJOS

Bendroji dalis

Visi elektrotechninėje projekto dalyje numatomi įrengimai, gaminiai ir medžiagos, jų montavimas, išbandymas, derinimas ir eksploatacija turi atitikti normatyvinių ir nuorodinių dokumentų sąraše pateikiamiems normatyviniams ir teisiniams dokumentams. Taip pat visi projekte numatyti prietaisai, įrengimai, elektros aparatūra, elektros skydai, kabeliai, montažinės medžiagos ir gaminiai, numatyti įrengti projektuojamame objekte, turi būti sertifikuoti Lietuvos Respublikoje. Jie turi būti montuojami, išbandomi ir suderinami pagal jų gamintojų standartus arba technines sąlygas.

Taip pat statybos produktas laikomas tinkamu naudoti, jeigu jis atitinka darniojo standarto ar Europos techninio liudijimo reikalavimus, o kai tokių specifikacijų nėra – nacionalinės techninės specifikacijos, pripažintos Europos Sąjungoje, reikalavimus. Jei nėra nė vienos iš minėtų specifikacijų – statybos produktas laikomas tinkamu naudoti, jeigu jis atitinka nacionalinės techninės specifikacijos reikalavimus.

Elektros įrangos specifikacijose gali būti taikomi išvardinti standartai:

1. EĮĮBT (Elektros įrenginių įrengimo bendrosios taisyklės)
2. IEC (International Electrotechnical Commission Publications).

Papildomai prie pateikiamų standartų ir saugumo normų šios specifikacijos kartu su taikytinomis projektinėmis specifikacijomis turi apspręsti elektrinės įrangos projektavimą, gamybą, tiekimą bei derinimą.

Statybos produktai, tinkami naudoti pagal paskirtį ir atitinkantys darniųjų techninių specifikacijų reikalavimus turi būti paženklinti „CE“ ženklu.

Kabeliai degimo metu neturi išskirti halogenų ir kitų ypač kenksmingų medžiagų.

Gaunami elektros įrengimai privalo būti patikrinti juos apžiūrint ir nustatant: komplektaciją ar yra specialūs instrumentai, būtini įrenginio montažui, markiravimas, atitikimas specifikacijoms ir techninėms sąlygoms, įrengimo stovis (ar nėra pažeidimų transportuojant). Pakrovimo, iškrovimo, transportavimo ir montavimo metu negalima mechaniškai pažeisti elektros įrangos prietaisų.

Jei prietaisai yra plombuoti, juos ardyti draudžiama.

Negalima montuoti deformuotų ar kitaip pažeistų elektros įrangos detalių, laidų, kabelių kol defektai nebus pašalinti nustatyta tvarka. Tuo pačiu metu būtina patikrinti su įrenginiu gautą privalomą techninę dokumentaciją surinkimo instrukciją ir schemas.

Elektros įrengimai, kabeliai, šviestuvai ir kitos medžiagos privalo būti saugomos pagal reikalavimus, nustatytus valstybiniuose standartuose ir techninėse sąlygose.

Elektros įrangos tvirtinimo vieta ir būdas parenkamas griežtai prisilaikant techninėje dokumentacijoje pateiktų nurodymų. Jungiamųjų plokštelių (šynų) sujungimai ar išsišakojimai atliekami jas suvirinant. Varžtais sujungiama tik ten, kur reikalingas išardomas sujungimas. Vienos gyslos laidai sujungiami juos susukant. Jų negalima virinti. Elektros montavimo darbai atliekami specialiais, tik tam skirtais įrankiais ir priemonėmis.

Siūlydamas įranga Rangovas Užsakovo ir Inžinieriaus-projektuotojo įvertinimui turi pateikti visų siūlomų medžiagų ir įrangos katalogus, prospektus bei brėžinius. Be to, prieš pradedant tiekimo darbus, Rangovas turi gauti Užsakovo ir Inžinieriaus sutikimą dėl visų neatitikimų ir nukrypimų nuo projekto brėžinių ir specifikacijų.

Rangovas Užsakovo ar jo atstovo akivaizdoje turi išbandyti elektros instaliacijos veikimą ir suderinti su elektros įrangą priimančiomis organizacijomis. Prijungus elektros srovę, Rangovas turi perduoti visą sumontuotą įrangą Užsakovui.

Rangovas turi garantuoti, kad visa sistemų įranga ir medžiagos būtų tinkamos ir pakankamai galingos, kad būtų įvykdyti joms keliami veikimo reikalavimai.

Rangovas turi atsakyti už pagal kontraktą atliktą darbą, pateiktas medžiagas ir įrangą. Užbaigus sistemos perdavimą Rangovas turi pateikti Užsakovui išsamius atitinkamus visų sistemų ir įrangos valdymo, priežiūros ir duomenų vadovus bei instrukcijas. Turi būti atlikti visi elektros įrangos instaliavimui bei elektros paslaugų tiekimui būtini ir reikalingi statybiniai darbai.

Baigti montuoti elektros įrengimai užsakovui privalo būti priduoti pagal aktą.

1.1 JĖGOS KABELIAI VARIO GYSLOMIS

Gali būti klojamas lauke, žemėje, sausose, drėgnose ir šlapiose patalpose, tiesiogiai į betoną, kabeliniuose kanaluose ir vamzdžiuose. Atsparus UV spindulių poveikiui.

- Vardinė įtampa 600/1000 V
- Normatyvai HD 603.5D S1
- Izoliacija XLPE
- Maks. darbinė temperatūra 90° C
- Apvalkalas PVC
- Izoliacijos spalva juoda
- Laidininkas 1-os ir 2-os klasės vario gyslos

1.2 Instaliacinis vamzdis

Vamzdis iš aukšto slėgio polietileno, dviguba sienelių konstrukcija (išorinis paviršius gofruotas, vidinis lygus), atsparus spaudimui ir smūgiams, pagal LST EN 61386-24 standartą, tinkamas kloti po gatvės važiuojamąja dalimi.

Išorinis diametras 75 mm

Kabelio apsauginio vamzdžio lenkimas posūkiuose ir užvedimuose į elektrinius objektus naudoti specialias alkūnes arba lankstų (≥450N atsparumo gniuždymui)apsauginį vamzdį. Ant vamzdžio išorinės sienelės turi būti nurodoma gamintojas, standartas; atsparumas gniuždymui (750N); atsparumas smūgiams; vamzdžio nominalus diametras; žaliava iš kurios pagamintas kabelio apsauginis vamzdis.

Darbo temperatūra -20 ÷+60° C, tarnavimo laikas ≥40 metai, garantinis laikas ≥5 metai

2. ĮŽEMINIMO TINKLAI

2.1 ĮŽEMINIMO KONTŪRAS

Elektros skydinės spintos turi būti pajungtos į 10Ω giluminį įžeminimo kontūrą. Šį kontūrą sudaro ne mažiau 7 elektrodų. Tai 1,5m plieniniai cinkuoti strypai.

Strypai sujungiami cinkuota 25x4mm šyna. Strypai kalami į gruntą tokio gylio, kad gautusi ne mažesnė kaip 10Ω varža.

2.2 CINKUOTA JUOSTA

Skirta naudoti kaip įžeminimo laidininkas. Karštu galvaniniu būdu apdirbta gamyklinio cinkavimo cinkuota juosta, 25x4mm. Žemėje paklotos cinkuotos juostos cinko storis privalo būti ne mažesnis kaip 150 µm.

Visų kabelių apvalkalai, šviestuvų korpusai ir metaliniai vamzdžiai turi būti įžeminti. Visos metalinės dėžutės bei kitos įrangos metaliniai korpusai turi būti įnulinti, sujungiant jų įžeminimo gnytus apsauginiu laidininku su įvadinės skirstymo spintos įžeminimo šyna.

Visos metalinės įrengimų dalys, normaliai neturinčios įtampos, įžeminamos arba įnulinamos per laidų arba kabelių apsauginius laidininkus.

2.3 STRYPO ANTGALIS

Antgalis įžeminimo elektrodui (strypui). Skirtas palengvinti įžemiklių skverbimuisi į kietą gruntą. Pagamintas iš sustiprinto plieno, labai kietas. Montuojamas ant pirmojo įkalamo elektrodo galo.

2.4 ĮKALIMO GALVUTĖ

Įkalimo galvutė skirta įžeminimo strypams sukalti į gruntą vibracinio plaktuko pagalba. Galvutės matmenys parinkti taip, kad kalant nebūtų sugadinamos movos, jėgos persiduoda strypu. Pagaminta iš sustiprinto plieno.

2.5 JUNGTIS VIELA-METALINĖS KONSTRUKCIJOS

Skirta įžeminimo laidininko sujungimui su metaliniais stogo elementais, tokiais kaip sniego gaudytuvai, kopėčios ir kt. Skirta vielos diametru 8-10mm sujungimui. Plokštelių storis 8-10mm. Turi keturis M6x16 varžtus.

REIKALAVIMAI MONTAVIMO DARBAMS

4. ŽYMĖS IR ŽYMĖJIMAS

Visa įranga ir kabeliai turi būti patikimai sužymėti pagal Lietuvos Respublikos žymėjimo sistemą ir instrukcijas. Žymėjimas turi atitikti techninę dokumentaciją. Spintų, skydų, valdymo skydų, dėžučių korpusai turi būti su žymėmis, pažymėtomis kuriai įrenginių daliai priklauso įranga. Visa ant korpuso sumontuota įranga turi būti sužymėta. Ant visos korpuso viduje sumontuotos įrangos turi būti sužymėti pozicijų numeriai. Fazių žymėjimas turi būti atliktas pagal EĮĮBT (2012m). Esant kintamajai trifazei srovei: L1 fazė – geltona spalva, L2 fazė – žalia, L3 fazė – raudona, nulinė šyna N – mėlyna spalva; ta pati šyna, naudojama kaip apsauginė PE ir apsauginė nulinė PEN – geltonos ir žalios spalvos juostomis.

Individualus žymėjimas (įrengimų numeris korpuso viduje ir pan.) turi būti atliekamas nenuplaunamomis žymėmis. Šiam tikslui naudojama elastinė žymėjimo juosta.

Laidų ir kabelio gyslų žymėjimas turi būti atliekamas pastoviomis žymėmis ar plastikinėmis žarnelėmis. Visi užrašai turi būti lietuvių kalba.

Magistraliniai kabeliai turi būti pažymėti nurodant kabelio numerį atitinkantį projektą, kabelio tipą, gyslų skaičių, skerspjūvio plotą, bei turi būti nurodyta, kas yra prijungta kitame kabelio gale.

Žymekliai turi būti pritvirtinti taip, kad jie išliktų netgi tada, jei įrengimai yra keičiami. Tekstas ant žymeklių turi būti atliktas juodais dažais ant balto fono.

5. MONTAVIMAS IR IŠBANDYMAS

5.1. BENDROJI DALIS

Visos medžiagos ir įrenginiai turi būti instaliuojami pagal gamintojo rekomendacijos. Atsiradus neatitikimams tarp gamintojo rekomendacijų ir šių specifikacijų, įskaitant ir čia minimas normas ir standartus, rangovas turi tai suderinti su užsakovu, prieš pradedant montuoti.

5.2. INSTALIACIJOS ATLIKIMAS

Elektros instaliaciją gali atlikti tik kvalifikuoti, turintys atestatą, elektrikai.

Pažymėjimo įrašo pavyzdys:

Atestavimo sritis: eksploatuoti (technologiškai valdyti, techniškai prižiūrėti, remontuoti, matuoti, bandyti, paleisti ir derinti) elektros įrenginius iki 1000V. Suteikiamos teisės vykdyti darbų vykdytojo, prižiūrinčiojo ir brigados nario funkcijas elektros įrenginiuose. Apsaugos nuo elektros kategorija: VK / PK / AK.

Pažymėjimas (sertifikatas) privalo būti galiojantis ir išduotas atitinkamos institucijos, galinčios apmokyti ir atestuoti specialistus.

Sumontuota įranga neturi kelti pavojaus statybos vietoje dirbančiam personalui ar galintiems į ją patekti kitiems asmenims. Įrenginiai turi būti montuojami kiek galima arčiau vietų nurodytų brėžiniuose.

5.3. LAIDININKŲ PRIJUNGIMAS

Laidininkų sujungimo ir šakojimosi vietos turi būti prieinamos apžiūrai ir remontui. Laidininkų sujungimui turi būti naudojami jų gyslų medžiagą ir skerspjūvį atitinkantys varžtiniai arba spyruokliniai gnybtai.

Kiekvienas laidininkas, įeinantis į bet kurio įrenginio korpuso vidų, turi būti apsaugotas riebokšliu, užtikrinančiu įvadą ir tai, kad neįvyks joks mechaninis kabelio apsauginio apvalkalo gamyklinio įrenginio ir gnybtų pažeidimas. Gyslos negali susipinti.

Daugiagyslės suktos valdymo gyslos jungiamos prie prietaisų, turinčių varžtinius sujungimus, turi būti tvirtinamas izoliuotais tuščiaviduriais užspaudžiamais antgaliais. Užspaudžiami sujungimai turi būti atliekami tik su įrankiu, tinkančiu naudojamų antgalių tipui ir dydžiui.

Laidininkai ≤ 10 mm2 gali būti sujungiami arba surišami užsukamomis jungtimis, o laidininkai ≥ 16 mm2 turi būti sujungiami, naudojant užspaudžiamas jungtis.

Laidininkų sujungimo, atsišakojimo ir prijungimo vietose turi būti paliekama ne mažesnė kaip 50 mm ilgio atsarga pakartotiniam sujungimui, atsišakojimui arba prijungimui.

Visi kabeliai turi būti su nepalaikančia degimo izoliacija.

5.4. ŠVIESTUVAI

Šviestuvai turi būti tvirtinami taip, kad jų padėtis būtų stabili. Kabamų šviestuvų tvirtinimo įranga turi išlaikyti penkis kartus didesnę negu šviestuvo svoris apkrovą. Šviestuvo tvirtinimui naudoti kartu su šviestuvais teikiamus montažinius aksesuarus.

Stacionarių šviestuvų srovinės srieginės patrono dalys turi būti prijungtos prie nulinio laidininko. Laidų įvedimo į armatūrą vietose turi būti sumontuotos izoliacinės įvorės arba izoliaciniai antgaliai. Į šviestuvo armatūrą laidai turi būti įtraukiami taip, kad įvedimo vietoje nebūtų pažeidžiama izoliacija ir patrono kontaktai nebūtų tempiami. Lankstinių armatūros sujungimų vietose laidai neturi būti tempiami ir trinami. Jie neturi savaime persislinkti ir judėti judamuosiuose armatūros elementuose.

Maitinimo laidai neturi būti sujungiami šviestuvų tvirtinimo gembių, vamzdžių ir kitų tvirtinimo konstrukcijų viduje. Laidų sujungimo vietos turi būti prieinamos apžiūrėti. Šviestuvų su 100W ir didesnės galios kaitinamosiomis ir dujų išlydžio lempomis armatūroje turi būti naudojami laidai, kurių leistinoji izoliacijos įšilimo temperatūra yra ne mažesnė kaip 100 °C.

Šviestuvų armatūroje naudojamų laidininkų izoliacijos klasė turi atitikti tinklo laidininkų izoliacijos klasę. Tiesiogiai prie patronų prijungiamų varinių laidininkų skerspjūvis turi būti ne mažesnis kaip 0,5 mm2 patalpose ir 1 mm2 lauke.

Projekte numatyti būtinos elektros saugos klasės ir būtino mechaninio atsparumo šviestuvai, todėl jų keitimas galimas tiktai gavus raštišką projekto autoriaus sutikimą.

Naudojamų lempų galia, šviesos srautas, bei spalvų patekimo geba turi atitikti projekte nurodytas technines specifikacijas.

5.5. VIETINIAI BANDYMAI

Rangovas užsakovo ar jo atstovo akivaizdoje turi išbandyti elektros instaliacijos veikimą ir suderinti su elektros įrangą priimančiomis organizacijomis.

Rangovas turi garantuoti, kad visa sistemų įranga ir medžiagos būtų tinkamos, kad būtų įvykdyti joms keliami veikimo reikalavimai.

Bandymai turi būti vykdomi taip, kad, kur tik galima, kiekvieną gautą rezultatą būtų galima patikrinti iš dviejų nepriklausomų atskaitos taškų.

Pabaigus atskiras darbo dalis, rangovas kartu su užsakovu privalo atlikti visus vietinius bandymus.

Rangovas užtikrina aprūpinimą kvalifikuota darbo jėga ir aparatūra bei prietaisais, reikalingas efektyviam darbui bei priežiūrą.

Kiekviena užbaigta komplekso sistema turi būti išbandyta kaip visuma realioms sąlygomis. Rangovas privalo atlikti visus kalibravimus ir bandymus, reikalingus užtikrinti, kad jo darbai ir visi prietaisai, medžiagos ir komponentai yra patenkinamos fizinės būklės ir atlieka numatytas funkcijas bei operacijas.

5.6. DARBŲ SAUGA

Objekto statybos metu laikytis darbo ir priešgaisrinę apsaugą reglamentuojančių taisyklių:

- "Darboviečių įrengimo statybvietėse nuostatai" (1998.12.24 įsakymas Nr. 184/282) ir šių nuostatų pakeitimas (2002.09.13 įsakymas Nr. 110/479).
- "Saugos ir sveikatos taisyklės statyboje" DT 5-00.
- "Saugos taisyklės eksploatuojant elektros įrenginius".
- "Elektros ir tinklų techninio eksploatavimo laikinosios taisyklės".
- "Energetikos objektų priešgaisrinės saugos taisyklės" PST-08-99.
- "Bendrosios priešgaisrinės saugos taisyklės" 2005 02 18, įsak. Nr.64.
- kiti galiojantys direktyviniai nurodymai ir normos.

Visos darbai turi atlikti elektrotechninis personalas. Elektrotechninis personalas organizuoja ir vykdo elektros įrenginių remonto, montavimo, derinimo ir bandymo darbus, vykdo juose operatyvinius perjungimus. Elektrotechninis personalas, dirbdamas veikiančiuose elektros įrenginiuose, privalo užtikrinti pagal jam suteiktas teises „Saugos taisyklių eksploatuojant elektros įrenginius" ir kitų darbų saugos ir sveikatos norminių aktų

vykdymą.

Elektrotechniniu personalu gali būti asmenys, turintys atitinkamą elektrotechninį išsilavinimą, nustatyta tvarka atestuoti ir turintys pažymėjimus, suteikiančius teisę eksploatuoti veikiančius atitinkamų įtampų elektros įrenginius (iki 1000V ar iki ir per 1000V).

Visi montavimo darbai turi būti vykdomi griežtai laikant „Saugos taisyklės eksploatuojant elektros įrenginius“ reikalavimai.

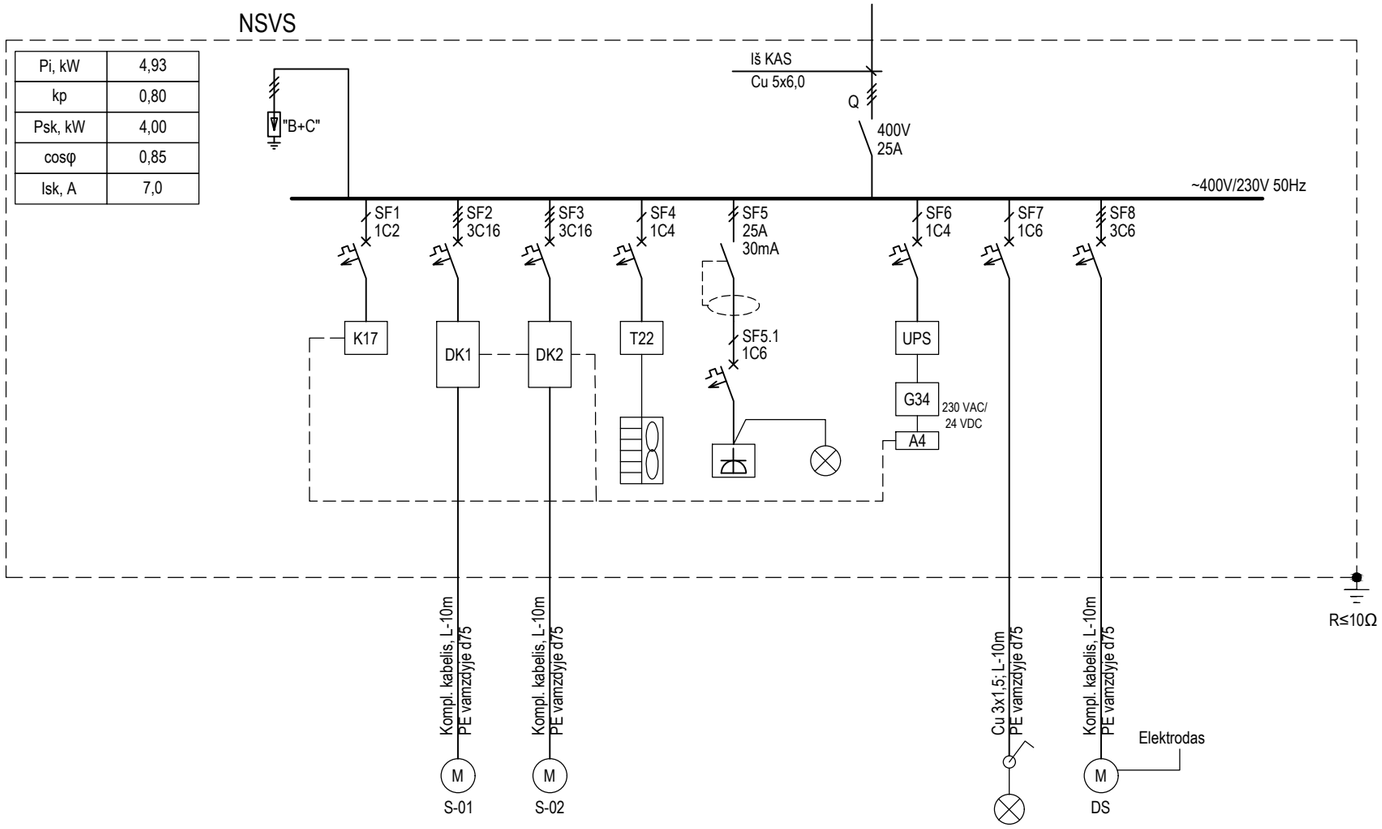

Imtuvo galia, kW			3,1	3,1	0,2	0,5	0,007	0,1	0,018	1
Imtuvo įtampa, V			400	400	230	230	230	230	230	400
Imtuvo srovė, A			5,7	5,7	0,9	2,8	0,03	0,5	0,1	2,5
ĮRENGINIO PAVADINIMAS	Viršįtampio ribotuvas	Įtampos kontrolė	Nuotekų siurblys	Nuotekų siurblys	Skydo šildymas, vėdinimas	Kištukinis lizdas	Skydo apšvietimas	AVS maitinimas	Siurblinės apšvietimas	Drenažinis siurblys

SUTARTINIAI ŽYMĖJIMAI

NSVS - Nuotekų siurblinės valdymo spinta;
K17 - Fazių kontrolės relė;
UPS - nepertraukiamo maitinimo šaltinis;
G34 - Maitinimo šaltinis 230 VAC / 24 VDC
A4 - modemas-komutatorius;

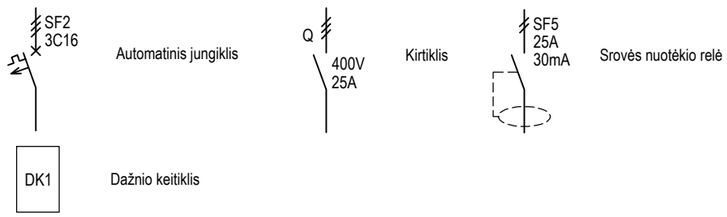

0	2026 07	Statybos darbams, rangovui parinkti			
Laida	Data	Keitimų pavadinimas (priežastis)			
Atestato nr.	UAB "PATVANKA"			Projektas: Nuotekų šalinimo tinklų (inžinerinių tinklų grupės) ir kitos paskirties (nuotekų siurblinių) statinių (kitų inžinerinių statinių grupės) Sodo g., Sodo skg., Nartelio g.,Žiedo g.,Parko g., Liepų g., Gustaičių g., Šešupės g., Naujakurių g., Dovinės g., Jazminų g., Vingio g., Netičkampio k., Liudvinavo sen., Marijampolės savivaldybėje statybos projektas	
				Statinys: Buitinių nuotekų šalinimo tinklai	
12930	PV	G.Kemzūra			
39774	E PDV	P.Rizaitis		Brėžinys: Principinė elektros sujungimo schema (siurblinei NS-01)	Laida 0
lt	Statytojas: UAB "Sūduvos vandenys" kodas 151104226			Nr.: 25-37-TDP-E-B01.1	Lapas 1 / Lapų 1

A3

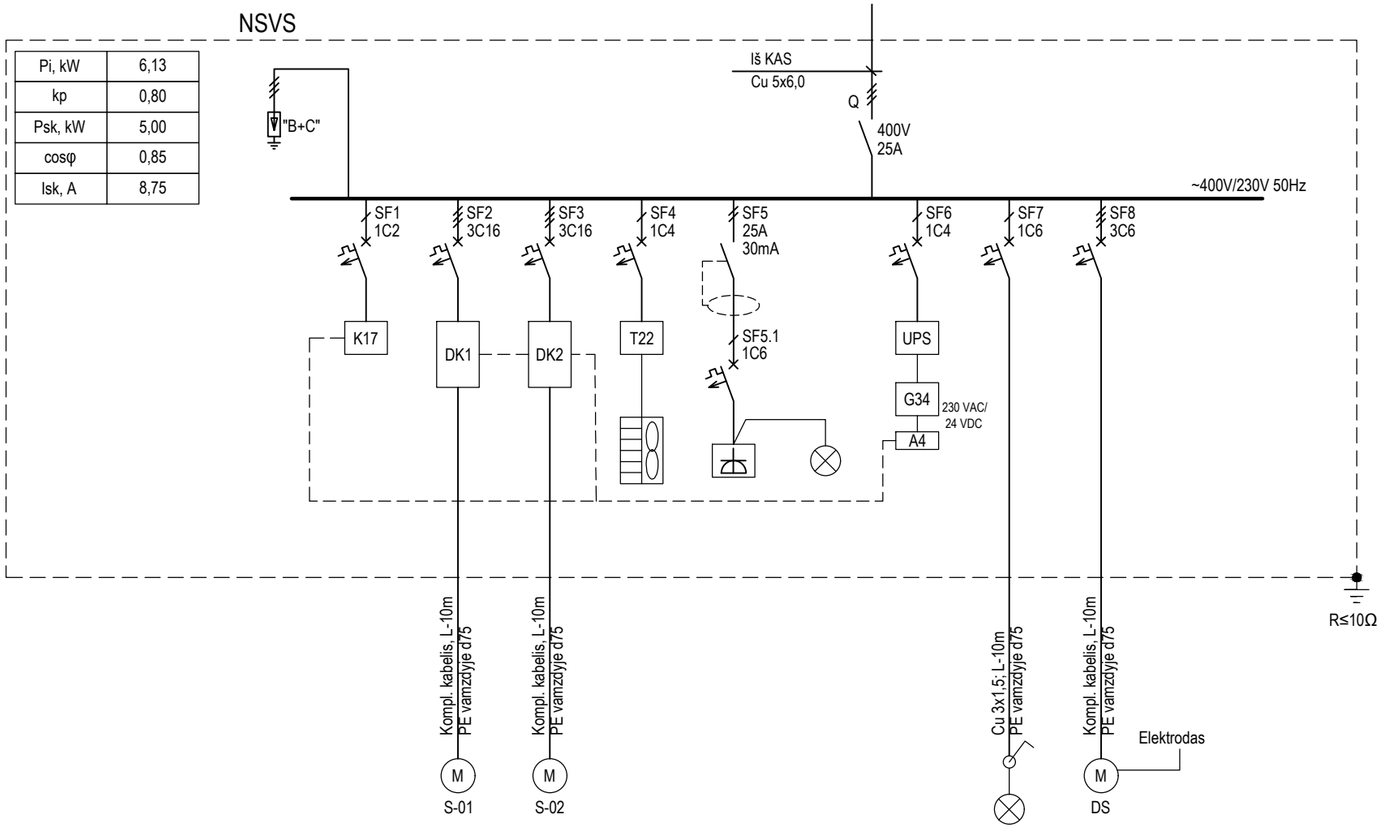

Imtuvo galia, kW			4,3	4,3	0,2	0,5	0,007	0,1	0,018	1
Imtuvo įtampa, V			400	400	230	230	230	230	230	400
Imtuvo srovė, A			7,3	7,3	0,9	2,8	0,03	0,5	0,1	2,5
ĮRENGINIO PAVADINIMAS	Viršįtampio ribotuvas	Įtampos kontrolė	Nuotekų siurblys	Nuotekų siurblys	Skydo šildymas, vėdinimas	Kištukinis lizdas	Skydo apšvietimas	AVS maitinimas	Siurblinės apšvietimas	Drenažinis siurblys

SUTARTINIAI ŽYMĖJIMAI

NSVS - Nuotekų siurblinės valdymo spinta;
K17 - Fazių kontrolės relė;
UPS - nepertraukiamo maitinimo šaltinis;
G34 - Maitinimo šaltinis 230 VAC / 24 VDC
A4 - modemas-komutatorius;

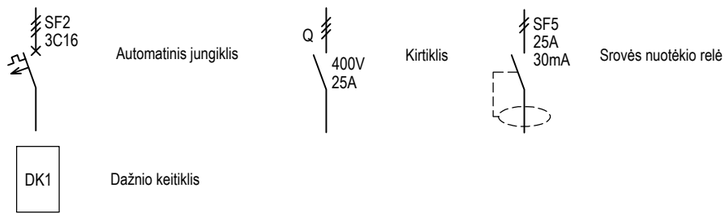

0	2026 07	Statybos darbams, rangovui parinkti		
Laida	Data	Keitimų pavadinimas (priežastis)		
Atestato nr.	UAB "PATVANKA"			Projektas: Nuotekų šalinimo tinklų (inžinerinių tinklų grupės) ir kitos paskirties (nuotekų siurblinių) statinių (kitų inžinerinių statinių grupės) Sodo g., Sodo skg., Nartelio g.,Žiedo g.,Parko g., Liepų g., Gustaičių g., Šešupės g., Naujakurių g., Dovinės g., Jazminų g., Vingio g., Netičkampio k., Liudvinavo sen., Marijampolės savivaldybėje statybos projektas
				Statinys: Buitinių nuotekų šalinimo tinklai
12930	PV	G.Kemzūra		
39774	E PDV	P.Rizaitis		Brėžinys: Principinė elektros sujungimo schema (siurblinei NS-02) — Laida: 0
lt	Statytojas: UAB "Sūduvos vandenys" kodas 151104226			Nr.: 25-37-TDP-E-B01.2 — Lapas: 1 — Lapų: 1

A3

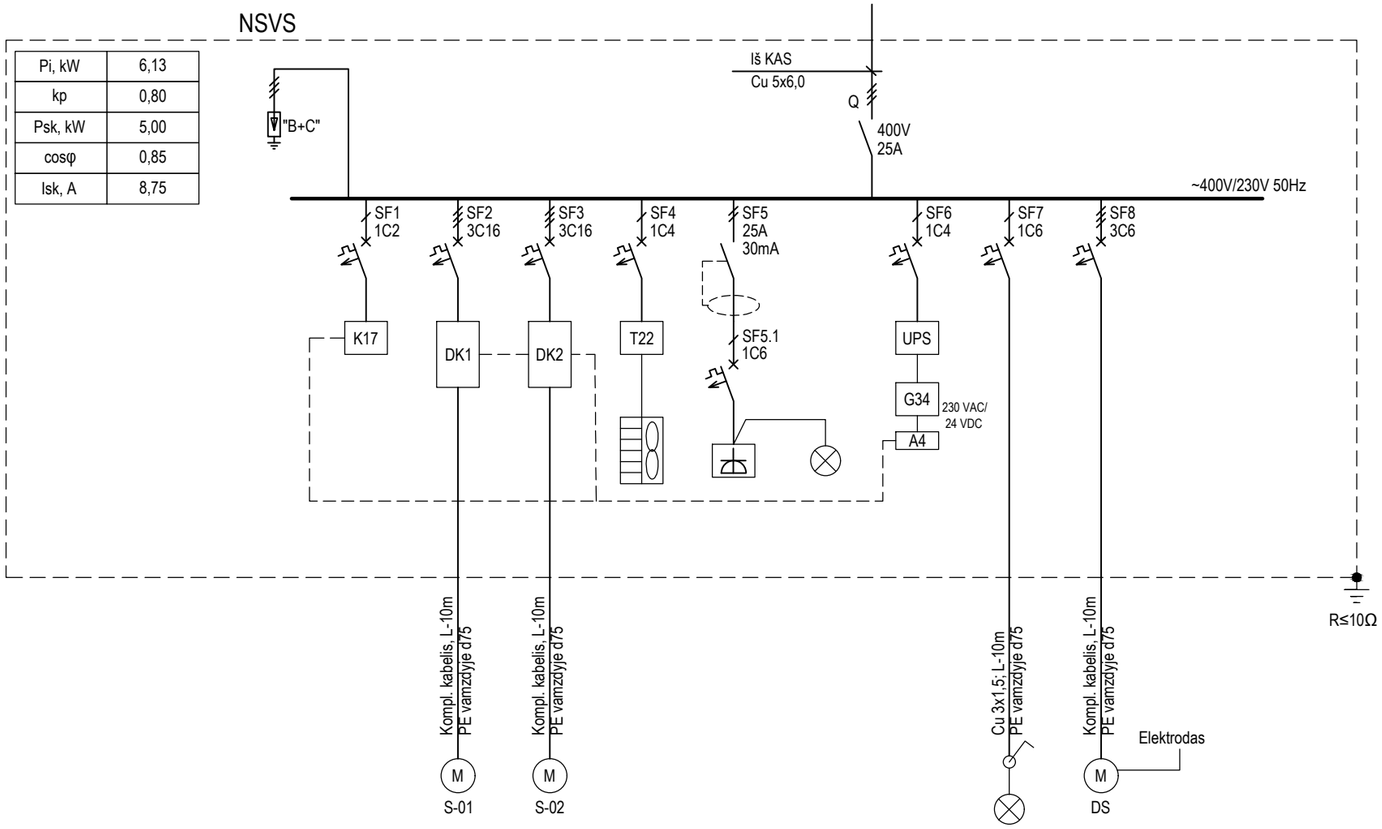

Imtuvo galia, kW			4,3	4,3	0,2	0,5	0,007	0,1	0,018	1
Imtuvo įtampa, V			400	400	230	230	230	230	230	400
Imtuvo srovė, A			7,3	7,3	0,9	2,8	0,03	0,5	0,1	2,5
ĮRENGINIO PAVADINIMAS	Viršįtampio ribotuvas	Įtampos kontrolė	Nuotekų siurblys	Nuotekų siurblys	Skydo šildymas, vėdinimas	Kištukinis lizdas	Skydo apšvietimas	AVS maitinimas	Siurblinės apšvietimas	Drenažinis siurblys

SUTARTINIAI ŽYMĖJIMAI

NSVS - Nuotekų siurblinės valdymo spinta;
K17 - Fazių kontrolės relė;
UPS - nepertraukiamo maitinimo šaltinis;
G34 - Maitinimo šaltinis 230 VAC / 24 VDC
A4 - modemas-komutatorius;

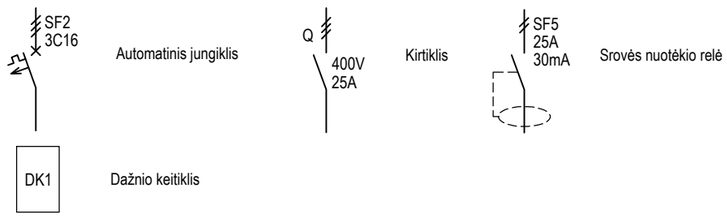

0	2026 07	Statybos darbams, rangovui parinkti			
Laida	Data	Keitimų pavadinimas (priežastis)			
Atestato nr.	UAB "PATVANKA"			Projektas: Nuotekų šalinimo tinklų (inžinerinių tinklų grupės) ir kitos paskirties (nuotekų siurblinių) statinių (kitų inžinerinių statinių grupės) Sodo g., Sodo skg., Nartelio g.,Žiedo g.,Parko g., Liepų g., Gustaičių g., Šešupės g., Naujakurių g., Dovinės g., Jazminų g., Vingio g., Netičkampio k., Liudvinavo sen., Marijampolės savivaldybėje statybos projektas	
				Statinys: Buitinių nuotekų šalinimo tinklai	
12930	PV	G.Kemzūra			
39774	E PDV	P.Rizaitis		Brėžinys: Principinė elektros sujungimo schema (siurblinei NS-03)	Laida 0
lt	Statytojas: UAB "Sūduvos vandenys" kodas 151104226			Nr.: 25-37-TDP-E-B01.3	Lapas 1 / Lapų 1

A3

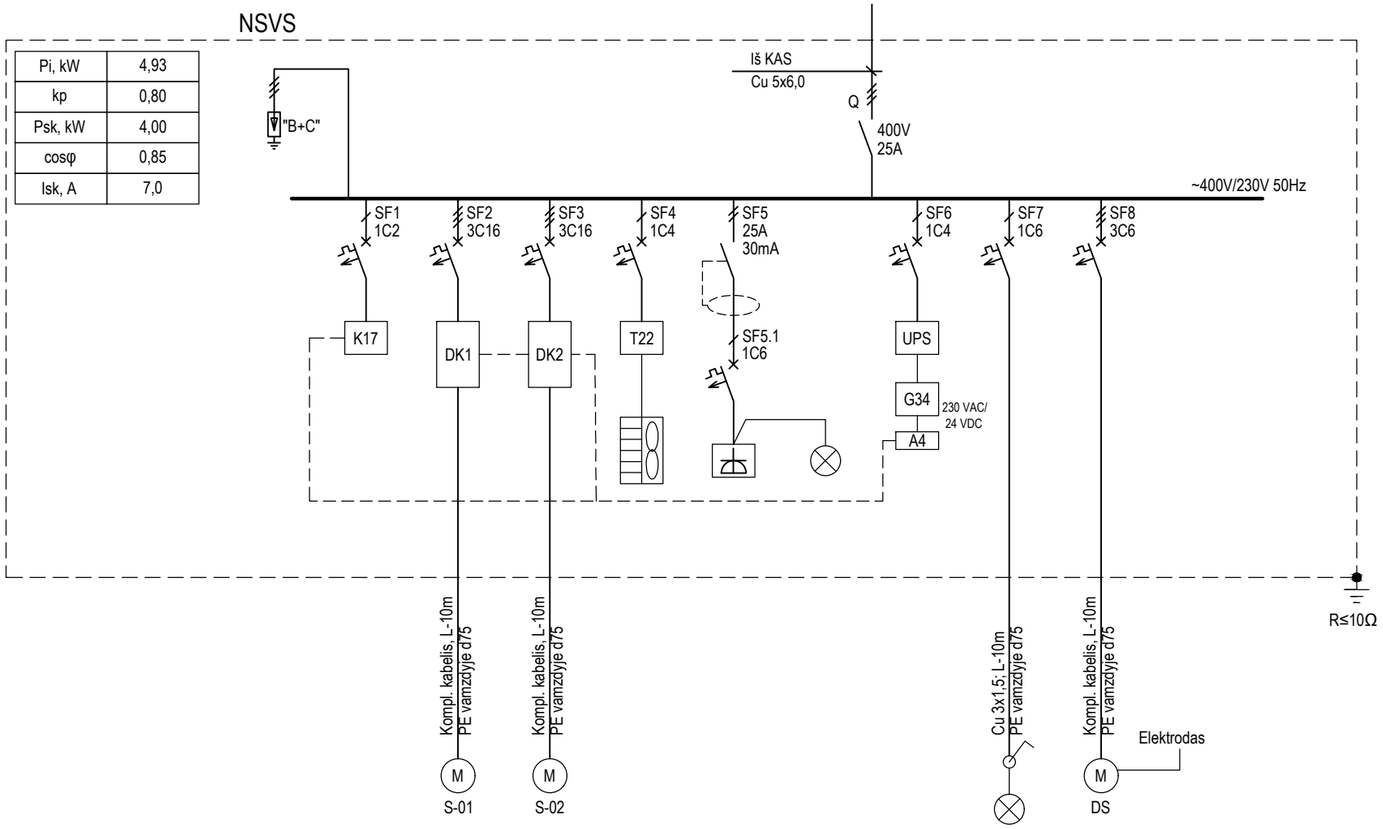

Imtuvo galia, kW			3,1	3,1	0,2	0,5	0,007	0,1	0,018	1
Imtuvo įtampa, V			400	400	230	230	230	230	230	400
Imtuvo srovė, A			5,7	5,7	0,9	2,8	0,03	0,5	0,1	2,5
ĮRENGINIO PAVADINIMAS	Viršįtampio ribotuvas	Įtampos kontrolė	Nuotekų siurblys	Nuotekų siurblys	Skydo šildymas, vėdinimas	Kištukinis lizdas	Skydo apšvietimas	AVS maitinimas	Siurblinės apšvietimas	Drenažinis siurblys

SUTARTINIAI ŽYMĖJIMAI

NSVS - Nuotekų siurblinės valdymo spinta;
K17 - Fazių kontrolės relė;
UPS - nepertraukiamo maitinimo šaltinis;
G34 - Maitinimo šaltinis 230 VAC / 24 VDC
A4 - modemas-komutatorius;

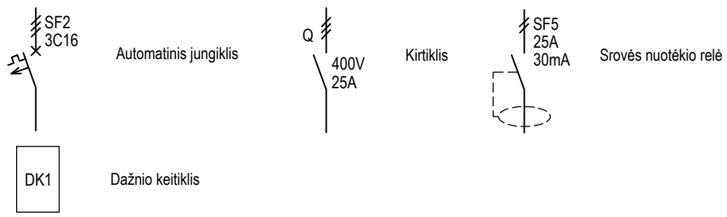

0	2026 07	Statybos darbams, rangovui parinkti			
Laida	Data	Keitimų pavadinimas (priežastis)			
Atestato nr.	UAB "PATVANKA"			Projektas: Nuotekų šalinimo tinklų (inžinerinių tinklų grupės) ir kitos paskirties (nuotekų siurblinių) statinių (kitų inžinerinių statinių grupės) Sodo g., Sodo skg., Nartelio g.,Žiedo g.,Parko g., Liepų g., Gustaičių g., Šešupės g., Naujakurių g., Dovinės g., Jazminų g., Vingio g., Netičkampio k., Liudvinavo sen., Marijampolės savivaldybėje statybos projektas	
				Statinys: Buitinių nuotekų šalinimo tinklai	
12930	PV	G.Kemzūra			
39774	E PDV	P.Rizaitis		Brėžinys: Principinė elektros sujungimo schema (siurblinei NS-04)	Laida 0
lt	Statytojas: UAB "Sūduvos vandenys" kodas 151104226			Nr.: 25-37-TDP-E-B01.4	Lapas 1 / Lapų 1

A3

SIURBLINĖ NS-01

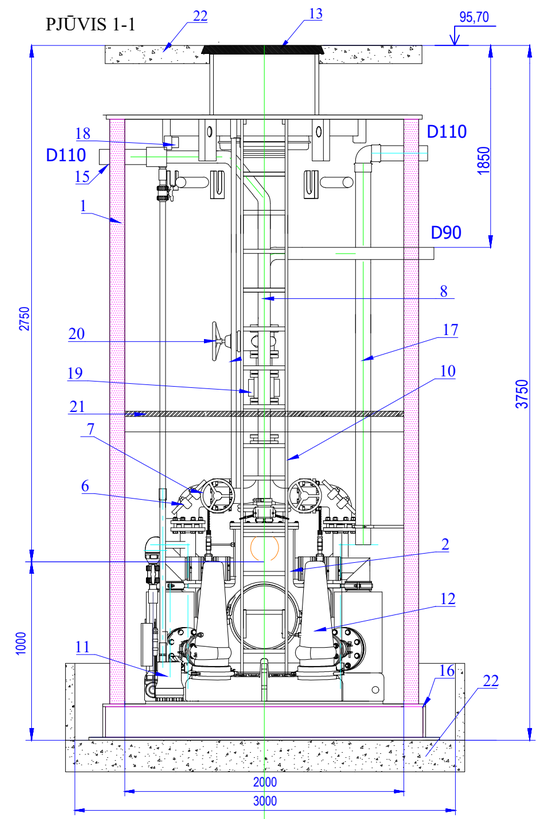

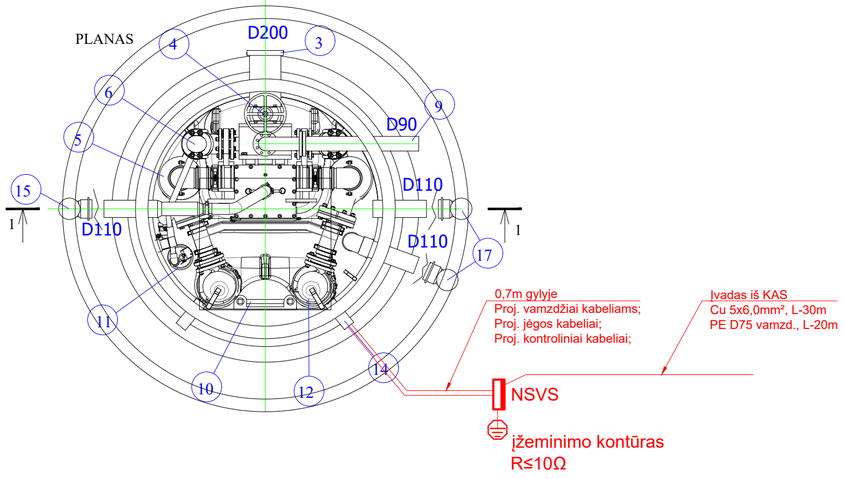

ĮRENGIMŲ EKSPLIKACIJA

Nr.	Pavadinimas	Techniniai duomenys	Vienetai /+/-
1	Siurblinės korpusas	PEHD D2000; H3750mm	+
2	Nuotekų sukaupimo talpa	PE	+
3	Savitakinės linijos pajungimas	D200	+
4	Peilinė sklendė su valdymo ratu	DN 200	+
5	Nešmenų atskyrimo kamera	PE	2 vnt. / +
6	Atbulinis vožtuvas	DN 80	2 vnt. / +
7	Peilinė sklendė	DN 80	2 vnt. / +
8	Slėginis vamzdynas siurblinės viduje	PEHD/AISI304	+
9	Slėginio vamzdyno atvamzdis	Perėjimui į PE D90	+
10	Aptarnavimo kopėčios	Nerūd. plienas AISI304	+
11	Drenažinis siurblys TM32/8	Q = 0,5 l/s; H = 5 m	+
12	Sausai montuojamas buitinių nuotekų siurblys	Q = 18,0 m³/h H = 10,0 m	2 vnt.
13	Dangtis	Ketus D400 klasė	+
14	Elektros kabelių angos	PE 75	2 vnt. / +
15	Nuotekų kaupimo talpos ventiliacija	PE 110	1 vnt. / +
16	Siurblinės dugnas	PE, dvigubas	+
17	Siurblinės ventiliacija	PE 110	2 vnt. / +
18	Šviestuvas	IP65 220V	+
19	Intarpas debitomačiui	DN 80	1 vnt. / +
20	Sklendė	DN 80	1 vnt. / +
21	Aptarnavimo platforma	AISI 304	+
22	Gelžbetoninis žiedas D3000	G/B	Montuojama atskirai

Pastabos:
1. Pasikeitus slėginiam vamzdynui (vamzdžio markei ar skersmeniui), taip pat kitiems parametrams, reikia patikrinti siurblių atitikimą naujomis sąlygomis.
2. Siurblinės korpusas iš HD polietileno.
3. Siurblinės montavimą vykdyti remiantis gamyklos-gamintojos rekomendacijomis.
4. Gelžbetoninio žiedo specifikaciją žiūr.SK dalyje.

0	2026 07	Statybos darbams, rangovui parinkti	
Laida	Data	Keitimų pavadinimas (priežastis)	
Atestato nr.	UAB "PATVANKA"	Projektas: Nuotekų šalinimo tinklų (inžinerinių tinklų grupės) ir kitos paskirties (nuotekų siurblinių) statinių (kitų inžinerinių statinių grupės) Sodo g., Sodo skg., Nartelio g.,Žiedo g.,Parko g., Liepų g., Gustaičių g., Šešupės g., Naujakurių g., Dovinės g., Jazminų g., Vingio g., Nečkampio k., Liudvinavo sen., Marijampolės savivaldybėje statybos projektas	
		Statinys: Buitinių nuotekų šalinimo tinklai	
12930	PV G.Kemzūra		
39774	E PDV P.Rizaitis	Brėžinys: PJŪVIS 1-1, PLANAS, M1:50 Elektros įrenginių montavimo planas (siurblinė NS-01)	Laida 0
lt	Statytojas: UAB "Sūduvos vandenys" (kodas 151104226)	Nr.: 25-37-TDP-E-B02.1	Lapas 1 / Lapų 1

SIURBLINĖ NS-02

PJŪVIS 1-1

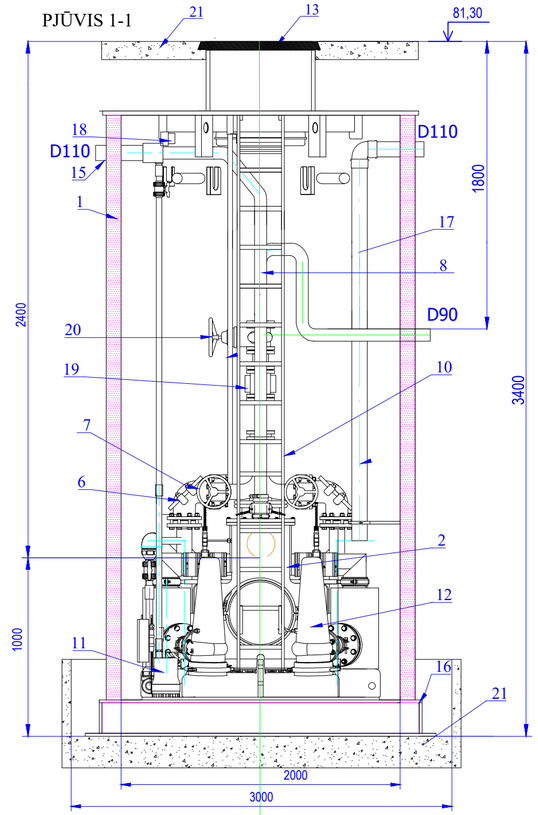

PLANAS

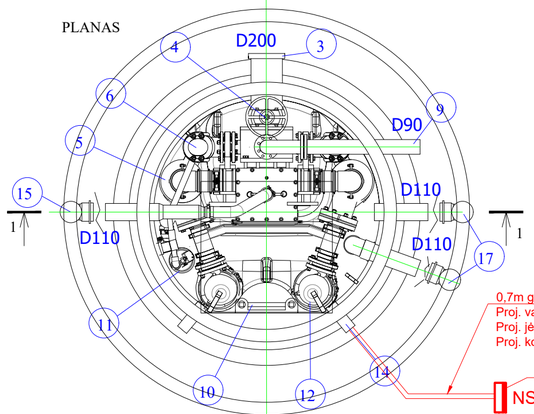

0,7m gylyje
Proj. vamzdžiai kabeliams;
Proj. jėgos kabeliai;
Proj. kontroliniai kabeliai;

Įvadas iš KAS
Cu 5x6,0mm²; L-150m
PE D75 vamzd., L-140m

NSVS

įžeminimo kontūras
R≤10Ω

ĮRENGIMŲ EKSPLIKACIJA

Nr.	Pavadinimas	Techniniai duomenys	Vienetai/+/-
1	Siurblinės korpusas	PEHD D2000; H3400mm	+
2	Nuotekų sukaupimo talpa	PE	+
3	Savitakinės linijos pajungimas	D200	+
4	Peilinė sklendė su valdymo ratu	DN 200	+
5	Nešmenų atskyrimo kamera	PE	2 vnt. / +
6	Atbulinis vožtuvas	DN 80	2 vnt. / +
7	Peilinė sklendė	DN 80	2 vnt. / +
8	Slėginis vamzdynas siurblinės viduje	PEHD/AISI304	+
9	Slėginio vamzdyno atvamzdis	Perėjimui į PE D90	+
10	Aptarnavimo kopėčios	Nerūd. plienas AISI304	+
11	Drenažinis siurblys TM32/8	Q = 0,5 l/s; H = 5 m	+
12	Sausai montuojamas buitinių nuotekų siurblys	Q = 18,0 m³/h H = 17,0 m	2 vnt.
13	Dangtis	Ketus D400 klasė	+
14	Elektros kabelių angos	PE 75	2 vnt. / +
15	Nuotekų kaupimo talpos ventiliacija	PE 110	1 vnt. / +
16	Siurblinės dugnas	PE, dvigubas	+
17	Siurblinės ventiliacija	PE 110	2 vnt. / +
18	Šviestuvas	IP65 220V	+
19	Intarpas debitomačiui	DN 80	1 vnt. / +
20	Sklendė	DN 80	1 vnt. / +
21	Gelžbetoninis žiedas D3000	G/B	Montuojama atskirai
22			

Pastabos:
1. Pasikeitus slėginiam vamzdynui (vamzdžio markei ar skersmeniui), taip pat kitiems parametrams, reikia patikrinti siurblių atitikimą naujomis sąlygomis.
2. Siurblinės korpusas iš HD polietileno.
3. Siurblinės montavimą vykdyti remiantis gamyklos-gamintojos rekomendacijomis.
4. Gelžbetoninio žiedo specifikaciją žiūr.SK dalyje.

0	2026 07	Statybos darbams, rangovui parinkti			
Laida	Data	Keitimų pavadinimas (priežastis)			
Atestato nr.	UAB "PATVANKA"			Projektas: Nuotekų šalinimo tinklų (inžinerinių tinklų grupės) ir kitos paskirties (nuotekų siurblinių) statinių (kitų inžinerinių statinių grupės) Sodo g., Sodo skg., Nartelio g.,Žiedo g.,Parko g., Liepų g., Gustaičių g., Šešupės g., Naujakurių g., Dovinės g., Jazminų g., Vingio g., Netičkampio k., Liudvinavo sen., Marijampolės savivaldybėje statybos projektas	
				Statinys: Buitinių nuotekų šalinimo tinklai	
12930	PV	G.Kemzūra			
39774	E PDV	P.Rizaitis		Brėžinys: PJŪVIS 1-1, PLANAS, M1:50 Elektros įrenginių montavimo planas (siurblinė NS-02)	Laida: 0
lt	Statytojas: UAB "Sūduvos vandenys" (kodas 151104226)			Nr.: 25-37-TDP-E-B02.2	Lapas: 1 / Lapų: 1

SIURBLINĖ NS-03

PJŪVIS 1-1

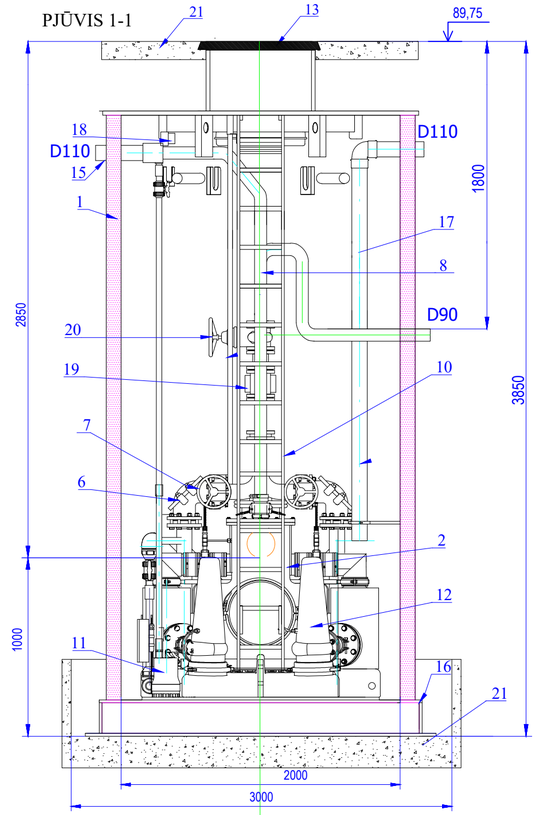

PLANAS

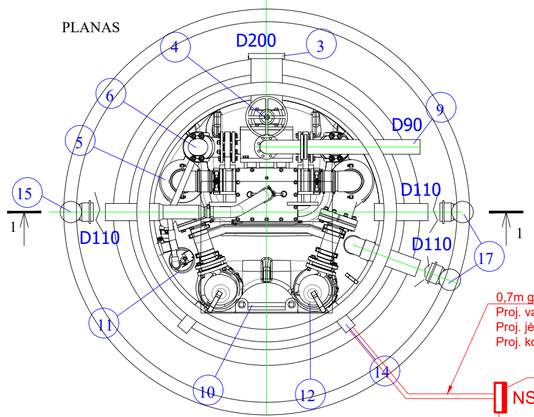

0,7m gylyje
Proj. vamzdžiai kabeliams;
Proj. jėgos kabeliai;
Proj. kontroliniai kabeliai;

Įvadas iš KAS
Cu 5x6,0mm², L-20m
PE D75 vamzd., L-10m

NSVS

įžeminimo kontūras
R≤10Ω

ĮRENGIMŲ EKSPLIKACIJA

Nr.	Pavadinimas	Techniniai duomenys	Vienetai/+/-
1	Siurblinės korpusas	PEHD D2000; H3850mm	+
2	Nuotekų sukaupimo talpa	PE	+
3	Savitakinės linijos pajungimas	D200	+
4	Peilinė sklendė su valdymo ratu	DN 200	+
5	Nešmenų atskyrimo kamera	PE	2 vnt. / +
6	Atbulinis vožtuvas	DN 80	2 vnt. / +
7	Peilinė sklendė	DN 80	2 vnt. / +
8	Slėginis vamzdynas siurblinės viduje	PEHD/AISI304	+
9	Slėginio vamzdyno atvamzdis	Perėjimui į PE D90	+
10	Aptarnavimo kopėčios	Nerūd. plienas AISI304	+
11	Drenažinis siurblys TM32/8	Q = 0,5 l/s; H = 5 m	+
12	Sausai montuojamas buitinių nuotekų siurblys	Q = 18,0 m³/h H = 20,0 m	2 vnt.
13	Dangtis	Ketus D400 klasė	+
14	Elektros kabelių angos	PE 75	2 vnt. / +
15	Nuotekų kaupimo talpos ventiliacija	PE 110	1 vnt. / +
16	Siurblinės dugnas	PE, dvigubas	+
17	Siurblinės ventiliacija	PE 110	2 vnt. / +
18	Šviestuvas	IP65 220V	+
19	Intarpas debitomačiui	DN 80	1 vnt. / +
20	Sklendė	DN 80	1 vnt. / +
21	Gelžbetoninis žiedas D3000	G/B	Montuojama atskirai
22			

Pastabos:
1. Pasikeitus slėginiam vamzdynui (vamzdžio markei ar skersmeniui), taip pat kitiems parametrams, reikia patikrinti siurblių atitikimą naujomis sąlygomis.
2. Siurblinės korpusas iš HD polietileno.
3. Siurblinės montavimą vykdyti remiantis gamyklos-gamintojos rekomendacijomis.
4. Gelžbetoninio žiedo specifikaciją žiūr.SK dalyje.

0	2026 07	Statybos darbams, rangovui parinkti			
Laida	Data	Keitimų pavadinimas (priežastis)			
Atestato nr.	UAB "PATVANKA"			Projektas: Nuotekų šalinimo tinklų (inžinerinių tinklų grupės) ir kitos paskirties (nuotekų siurblinių) statinių (kitų inžinerinių statinių grupės) Sodo g., Sodo skg., Nartelio g.,Žiedo g.,Parko g., Liepų g., Gustaičių g., Šešupės g., Naujakurių g., Dovinės g., Jazminų g., Vingio g., Netičkampio k., Liudvinavo sen., Marijampolės savivaldybėje statybos projektas	
				Statinys: Buitinių nuotekų šalinimo tinklai	
12930	PV	G.Kemzūra			
39774	E PDV	P.Rizaitis		Brėžinys: PJŪVIS 1-1, PLANAS, M1:50 Elektros įrenginių montavimo planas (siurblinė NS-03)	Laida 0
lt	Statytojas: UAB "Sūduvos vandenys" (kodas 151104226)			Nr.: 25-37-TDP-E-B02.3	Lapas 1 / Lapų 1

SIURBLINĖ NS-04

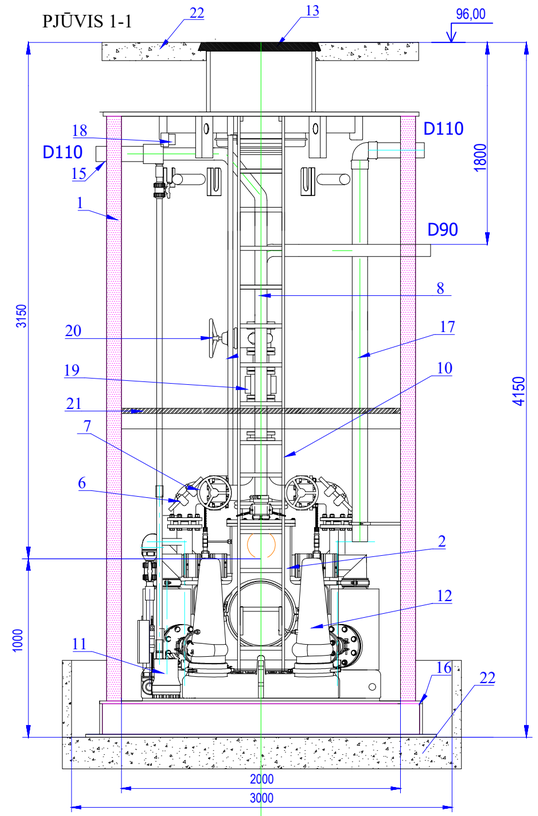

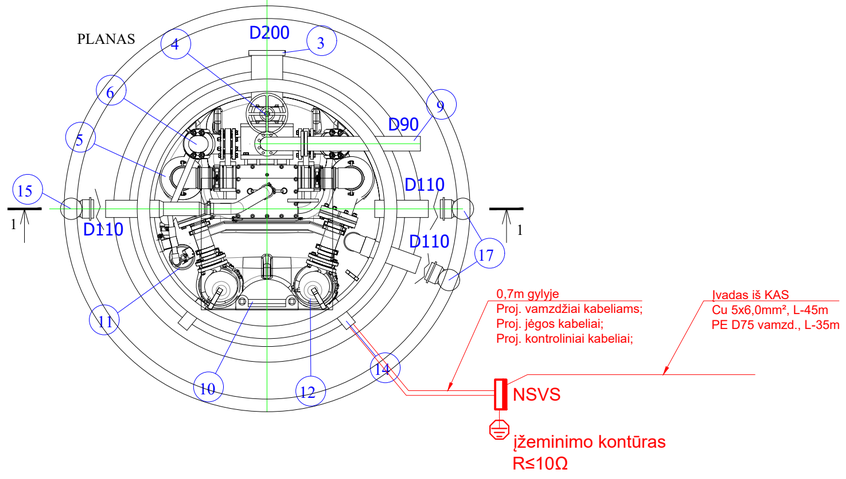

ĮRENGIMŲ EKSPLIKACIJA

Nr.	Pavadinimas	Techniniai duomenys	Vienetai/+/-
1	Siurblinės korpusas	PEHD D2000; H4150mm	+
2	Nuotekų sukaupimo talpa	PE	+
3	Savitakinės linijos pajungimas	D200	+
4	Peilinė sklendė su valdymo ratu	DN 200	+
5	Nešmenų atskyrimo kamera	PE	2 vnt. / +
6	Atbulinis vožtuvas	DN 80	2 vnt. / +
7	Peilinė sklendė	DN 80	2 vnt. / +
8	Slėginis vamzdynas siurblinės viduje	PEHD/AISI304	+
9	Slėginio vamzdyno atvamzdis	Perėjimui į PE D90	+
10	Aptarnavimo kopėčios	Nerūd. plienas AISI304	+
11	Drenažinis siurblys TM32/8	Q = 0,5 l/s; H = 5 m	+
12	Sausai montuojamas buitinių nuotekų siurblys	Q = 18,0 m³/h H = 5,1 m	2 vnt.
13	Dangtis	Ketus D400 klasė	+
14	Elektros kabelių angos	PE 75	2 vnt. / +
15	Nuotekų kaupimo talpos ventiliacija	PE 110	1 vnt. / +
16	Siurblinės dugnas	PE, dvigubas	+
17	Siurblinės ventiliacija	PE 110	2 vnt. / +
18	Šviestuvas	IP65 220V	+
19	Intarpas debitomačiui	DN 80	1 vnt. / +
20	Sklendė	DN 80	1 vnt. / +
21	Gelžbetoninis žiedas D3000	G/B	Montuojama atskirai
22			

Pastabos:
1. Pasikeitus slėginiam vamzdynui (vamzdžio markei ar skersmeniui), taip pat kitiems parametrams, reikia patikrinti siurblių atitikimą naujomis sąlygomis.
2. Siurblinės korpusas iš HD polietileno.
3. Siurblinės montavimą vykdyti remiantis gamyklos-gamintojos rekomendacijomis.
4. Gelžbetoninio žiedo specifikaciją žiūr.SK dalyje.

0	2026 07	Statybos darbams, rangovui parinkti	
Laida	Data	Keitimų pavadinimas (priežastis)	
Atestato nr.	UAB "PATVANKA"	Projektas: Nuotekų šalinimo tinklų (inžinerinių tinklų grupės) ir kitos paskirties (nuotekų siurblinių) statinių (kitų inžinerinių statinių grupės) Sodo g., Sodo skg., Nartelio g.,Žiedo g.,Parko g., Liepų g., Gustaičių g., Šešupės g., Naujakurių g., Dovinės g., Jazminų g., Vingio g., Nėtėkampio k., Liudvinavo sen., Marijampolės savivaldybėje statybos projektas	
		Statinys: Buitinių nuotekų šalinimo tinklai	
12930	PV	G.Kemzūra	
39774	E PDV	P.Rizaitis	
		Brėžinys: PJŪVIS 1-1, PLANAS, M1:50 Elektros įrenginių montavimo planas (siurblinė NS-04)	Laida: 0
lt	Statytojas: UAB "Sūduvos vandenys" (kodas 151104226)	Nr.: 25-37-TDP-E-B02.4	Lapas: 1 / Lapų: 1

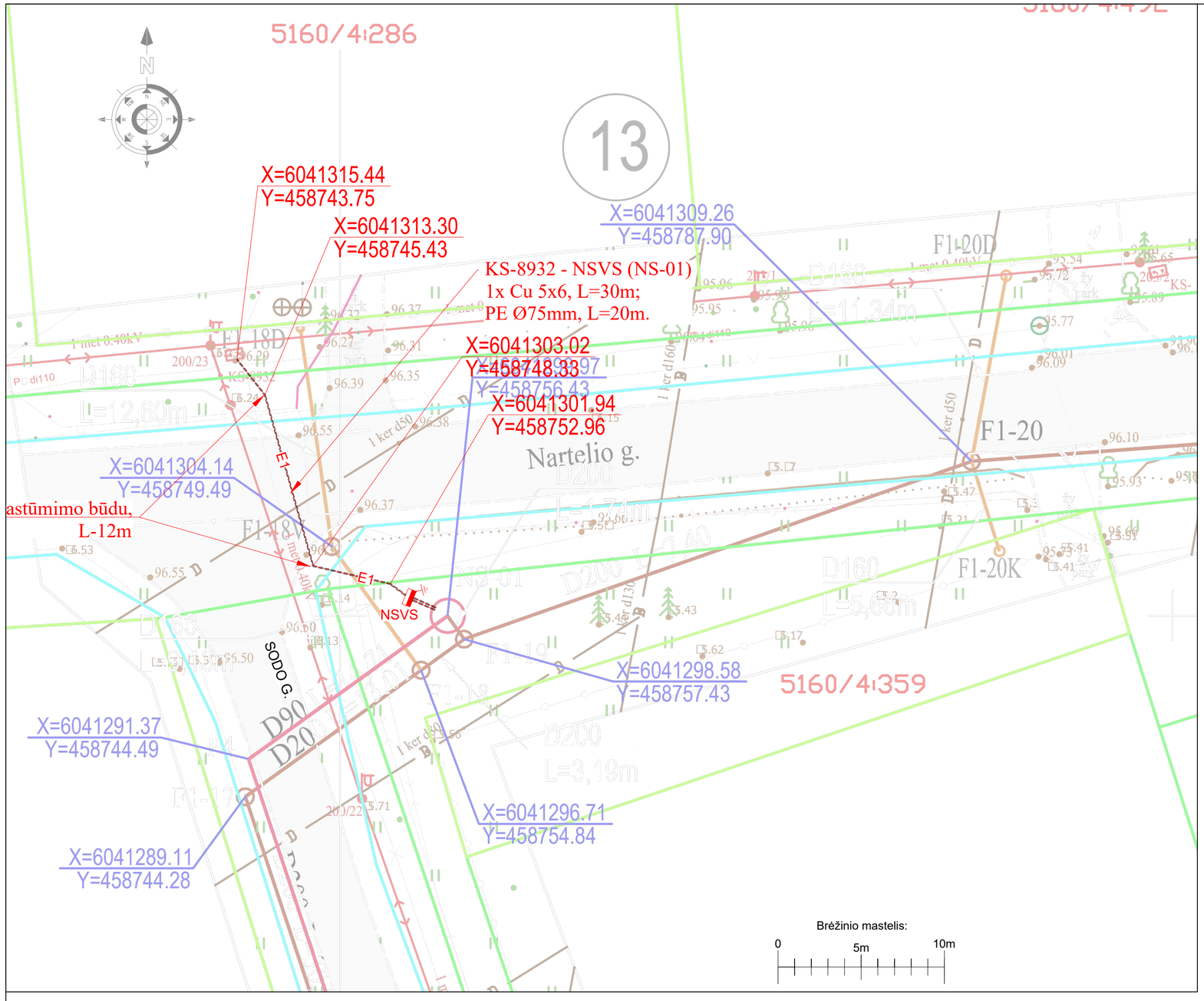

SITUACIJOS SCHEMA



SUTARTINIAI ŽYMĖJIMAI:	
Žymuo	Pavadinimas
FS1	Projektuojami slėginiai buitinių nuotekų tinklai
F1	Projektuojami buitinių nuotekų tinklai
F1	Projektuojami buitinių nuotekų išvadai
F1-2	Projektuojami buitinių nuotekų tinklo šuliniai
NS-01	Projektuojama buitinių nuotekų siurblinė
	Sklypų ribos

SUTARTINIAI ŽYMĖJIMAI

NSVS — Projektuojamas nuotekų siurblinės valdymo skydas

Projektuojamas įžeminimo kontūras, R≤10Ω

E1 — Projektuojamas 0,4kV el. kabelis apsauginiame vamzdyje

Pastabos:
1. Projektas turi būti nagrinėjamas kompleksiškai kaip vientisas dokumentas, neatsiejant grafinės ir tekstinės medžiagos;
2. Susikirtimus su esamais tinklais ir esamų inžinerinių tinklų ir šulinių altitudes tikslinti darbų eigoje;
3. Esamus elektros, ryšių kabelius, susikirtimuose su projektuojamais tinklais montuoti į apsauginius dėklus;
4. Prieš pradedant statybos darbus, patikslinti esamų inžinerinių komunikacijų padėtį ir altitudes. Tinlų apsaugos zonose darbus vykdyti išsikvietus tinklus eksploatuojančios organizacijos atstovą;
5. Sankirtose ir priartėjimuose prie kelių bei inžinerinių tinklų tranšėją kasti rankiniu būdu;
6. Montavimo darbus vykdyti vadovaujantis elektroninių ryšių infrastruktūros įrengimo, žymėjimo, priežiūros ir naudojimo taisyklių (Nr.1V-987), statybos taisyklių, Elektros įrenginių įrengimo bei Elektros įrenginių eksploatavimo saugos ir kt. taisyklių reikalavimais, bei gamintojo nurodymais;
7. Išardytą gerbuvį atstatyti iki esamo lygio (išskyrus naikinamas dangas);
8. Melioracijos įrenginius ir kitus inžinerinius tinklus ir statinius išsaugoti, pažeidus atstatyti;
9. Kertamų esamų komunikacijų gylius patikslinti prieš darbų pradžią, iškviesti atitinkamus komunikacijų atstovus;
10. Tranšėjos iškastinio grunto sudėtinių dalelių dydžiui neviršijant 11 mm skersmens, išlyginamojo sluoksnio įrengti nereikia;

0	2026-07	Statybos darbams, rangovui parinkti	
Laida	Data	Keitimų pavadinimas (priežastis)	
Atestato nr.	UAB "PATVANKA"	Projektas: Nuotekų šalinimo tinklų (inžinerinių tinklų grupės) ir kitos paskirties (nuotekų siurblinių) statinių (kitų inžinerinių statinių grupės) Sodo g., Sodo skg., Nartelio g.,Žiedo g.,Parko g., Liepų g., Gustaičių g., Šešupės g., Naujakurių g., Dovinės g., Jazminų g., Vingio g., Netičkampio k., Liudvinavo sen., Marijampolės savivaldybėje statybos projektas	
		Statinys: Buitinių nuotekų šalinimo tinklai	
12930	PV	G.Kemzūra	
39774	E PDV	P.Rizaitis	
		Brėžinys: Planas su projektuojamais elektrotechnikos tinklais, M1:200 Nartelio g., Sodo g. (Siurblinė NS-01)	Laida: 0
lt	Statytojas: UAB "Sūduvos vandenys" (kodas 151104226)	Nr.: 25-37-TDP-E-B03.1	Lapas: 1 / Lapų: 1

A2

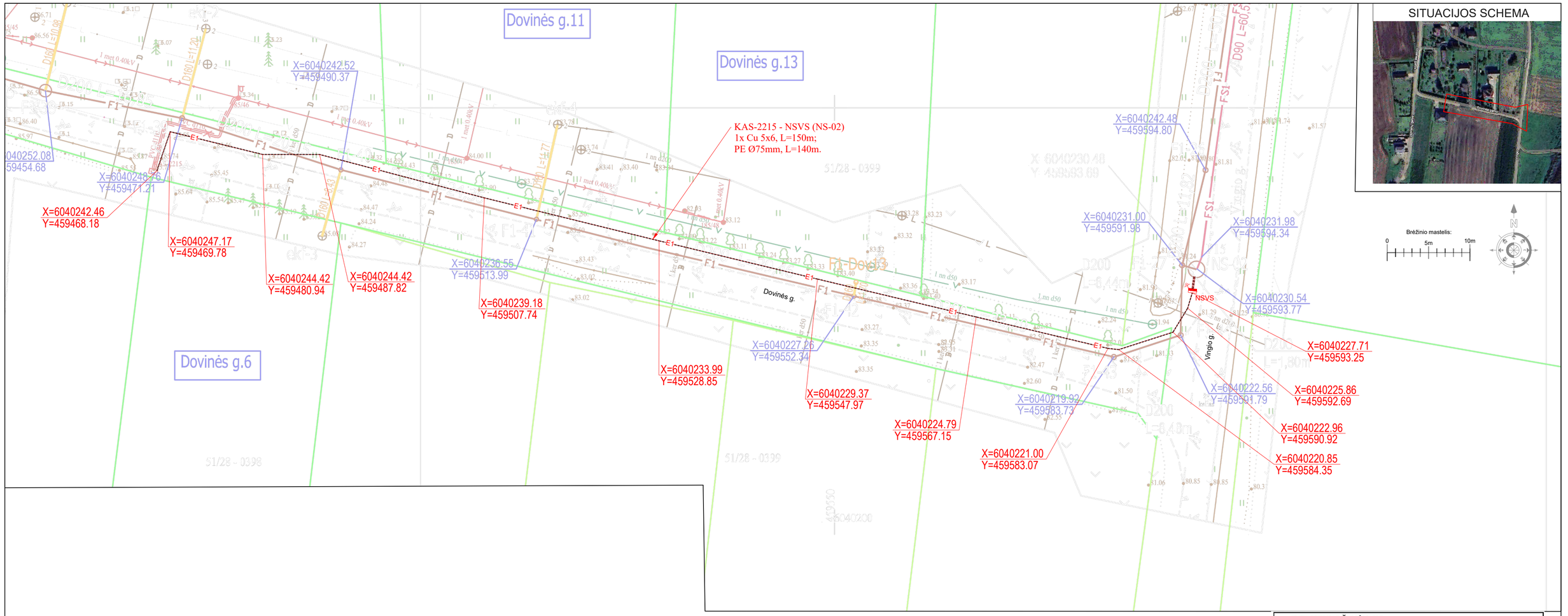

SUTARTINIAI ŽYMĖJIMAI:

Žymuo	Pavadinimas
FS1	Projektuojami slėginiai buitinių nuotekų tinklai
F1	Projektuojami buitinių nuotekų tinklai
F1	Projektuojami buitinių nuotekų išvadai
F1-2	Projektuojami buitinių nuotekų tinklo šuliniai
NS-02	Projektuojama buitinių nuotekų siurblinė
	Sklypų ribos

SUTARTINIAI ŽYMĖJIMAI

NSVS — Projektuojamas nuotekų siurblinės valdymo skydas

Projektuojamas įžeminimo kontūras, R≤10Ω

E1 — Projektuojamas 0,4kV el. kabelis apsauginiame vamzdyje

Pastabos:
1. Projektas turi būti nagrinėjamas kompleksiškai kaip vientisas dokumentas, neatsiejant grafinės ir tekstinės medžiagos;
2. Susikirtimus su esamais tinklais ir esamų inžinerinių tinklų ir šulinių altitudes tikslinti darbų eigoje;
3. Esamus elektros, ryšių kabelius, susikirtimuose su projektuojamais tinklais montuoti į apsauginius dėklus;
4. Prieš pradedant statybos darbus, patikslinti esamų inžinerinių komunikacijų padėtį ir altitudes. Tinlų apsaugos zonose darbus vykdyti išsikvietus tinklus eksploatuojančios organizacijos atstovą;
5. Sankirtose ir priartėjimuose prie kelių bei inžinerinių tinklų tranšėją kasti rankiniu būdu;
6. Montavimo darbus vykdyti vadovaujantis elektroninių ryšių infrastruktūros įrengimo, žymėjimo, priežiūros ir naudojimo taisyklių (Nr.1V-987), statybos taisyklių, Elektros įrenginių įrengimo bei Elektros įrenginių eksploatavimo saugos ir kt. taisyklių reikalavimais, bei gamintojo nurodymais;
7. Išardytą gerbuvį atstatyti iki esamo lygio (išskyrus naikinamas dangas);
8. Melioracijos įrenginius ir kitus inžinerinius tinklus ir statinius išsaugoti, pažeidus atstatyti;
9. Kertamų esamų komunikacijų gylius patikslinti prieš darbų pradžią, iškviesti atitinkamus komunikacijų atstovus;
10. Tranšėjos iškastinio grunto sudėtinių dalelių dydžiui neviršijant 11 mm skersmens, išlyginamojo sluoksnio įrengti nereikia;

0	2026-07	Statybos darbams, rangovui parinkti	
Laida	Data	Keitimų pavadinimas (priežastis)	
Atestato nr.	UAB "PATVANKA"	Projektas: Nuotekų šalinimo tinklų (inžinerinių tinklų grupės) ir kitos paskirties (nuotekų siurblinių) statinių (kitų inžinerinių statinių grupės) Sodo g., Sodo skg., Nartelio g.,Žiedo g.,Parko g., Liepų g., Gustaičių g., Šešupės g., Naujakurių g., Dovinės g., Jazminų g., Vingio g., Netičkampio k., Liudvinavo sen., Marijampolės savivaldybėje statybos projektas	
		Statinys: Buitinių nuotekų šalinimo tinklai	
12930	PV	G.Kemzūra	
39774	E PDV	P.Rizaitis	
		Brėžinys: Planas su projektuojamais elektrotechnikos tinklais, M1:333 Dovinės g., Vingio g. (Siurblinė NS-02)	Laida 0
lt	Statytojas: UAB "Sūduvos vandenys" (kodas 151104226)	Nr.: 25-37-TDP-E-B03.2	Lapas 1 / Lapų 1

A2

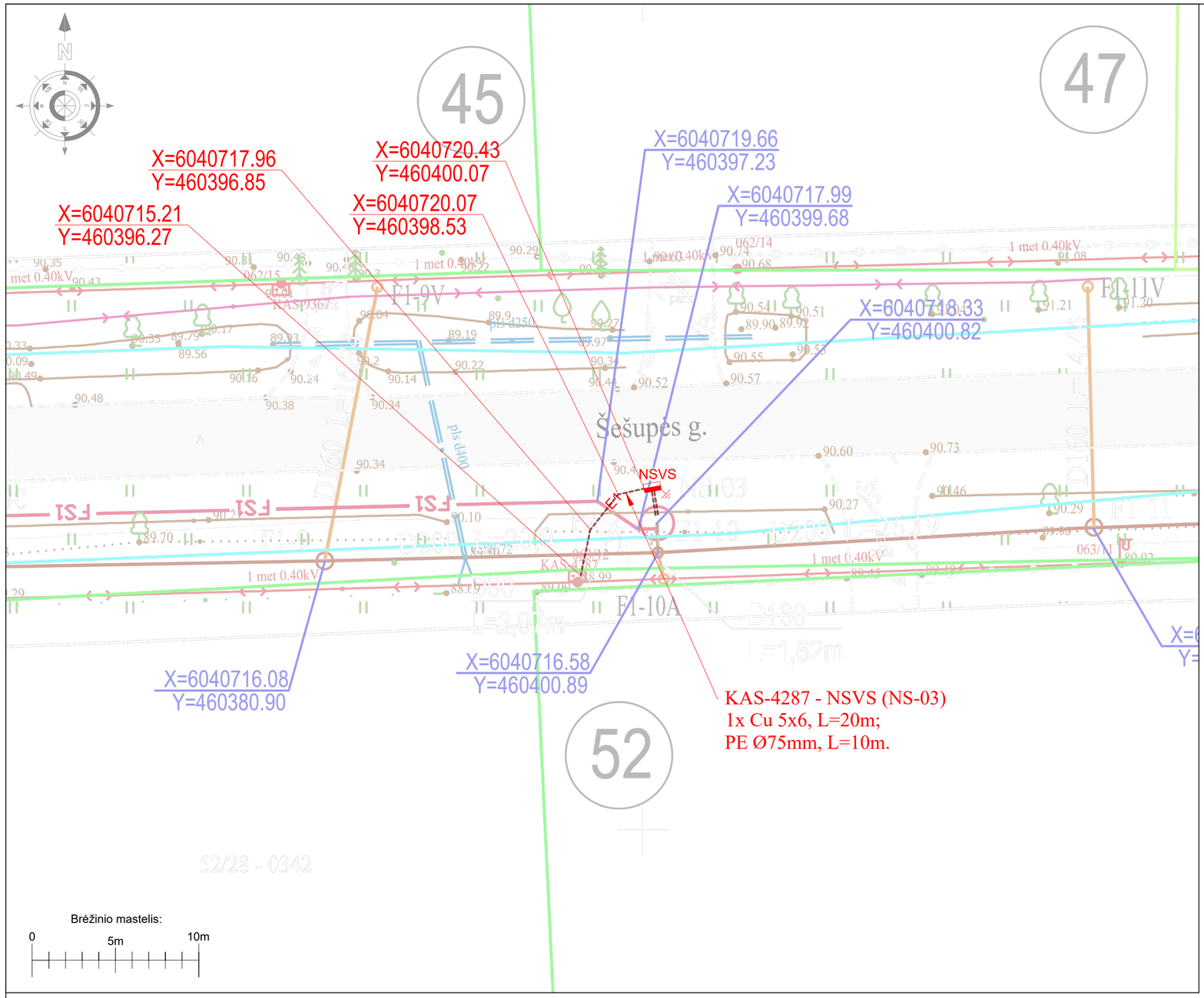

SITUACIJOS SCHEMA

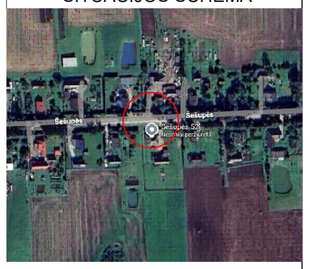

SUTARTINIAI ŽYMĖJIMAI:	
Žymuo	Pavadinimas
FS1	Projektuojami slėginiai buitinių nuotekų tinklai
F1	Projektuojami buitinių nuotekų tinklai
F1	Projektuojami buitinių nuotekų išvadai
F1-2	Projektuojami buitinių nuotekų tinklo šuliniai
NS-03	Projektuojama buitinių nuotekų siurblinė
	Sklypų ribos

SUTARTINIAI ŽYMĖJIMAI

NSVS — Projektuojamas nuotekų siurblinės valdymo skydas

Projektuojamas įžeminimo kontūras, R≤10Ω

E1 — Projektuojamas 0,4kV el. kabelis apsauginiame vamzdyje

Pastabos:
1. Projektas turi būti nagrinėjamas kompleksiškai kaip vientisas dokumentas, neatsiejant grafinės ir tekstinės medžiagos;
2. Susikirtimus su esamais tinklais ir esamų inžinerinių tinklų ir šulinių altitudes tikslinti darbų eigoje;
3. Esamus elektros, ryšių kabelius, susikirtimuose su projektuojamais tinklais montuoti į apsauginius dėklus;
4. Prieš pradedant statybos darbus, patikslinti esamų inžinerinių komunikacijų padėtį ir altitudes. Tinlų apsaugos zonose darbus vykdyti išsikvietus tinklus eksploatuojančios organizacijos atstovą;
5. Sankirtose ir priartėjimuose prie kelių bei inžinierinių tinklų tranšėją kasti rankiniu būdu;
6. Montavimo darbus vykdyti vadovaujantis elektroninių ryšių infrastruktūros įrengimo, žymėjimo, priežiūros ir naudojimo taisyklių (Nr.1V-987), statybos taisyklių, Elektros įrenginių įrengimo bei Elektros įrenginių eksploatavimo saugos ir kt. taisyklių reikalavimais, bei gamintojo nurodymais;
7. Išardytą gerbuvį atstatyti iki esamo lygio (išskyrus naikinamas dangas);
8. Melioracijos įrenginius ir kitus inžinerinius tinklus ir statinius išsaugoti, pažeidus atstatyti;
9. Kertamų esamų komunikacijų gylius patikslinti prieš darbų pradžią, iškviesti atitinkamus komunikacijų atstovus;
10. Tranšėjos iškastinio grunto sudėtinių dalelių dydžiui neviršijant 11 mm skersmens, išlyginamojo sluoksnio įrengti nereikia;

0	2026-07	Statybos darbams, rangovui parinkti	
Laida	Data	Keitimų pavadinimas (priežastis)	
Atestato nr.	UAB "PATVANKA"	Projektas: Nuotekų šalinimo tinklų (inžinerinių tinklų grupės) ir kitos paskirties (nuotekų siurblinių) statinių (kitų inžinerinių statinių grupės) Sodo g., Sodo skg., Nartelio g.,Žiedo g.,Parko g., Liepų g., Gustaičių g., Šešupės g., Naujakurių g., Dovinės g., Jazminų g., Vingio g., Nėtičkampio k., Liudvinavo sen., Marijampolės savivaldybėje statybos projektas	
		Statinys: Buitinių nuotekų šalinimo tinklai	
12930	PV	G.Kemzūra	
39774	E PDV	P.Rizaitis	Brėžinys: Planas su projektuojamais elektrotechnikos tinklais, M1:200 Šešupės g. (Siurblinė NS-03) — Laida: 0
lt	Statytojas: UAB "Sūduvos vandenys" (kodas 151104226)	Nr.: 25-37-TDP-E-B03.3	Lapas: 1 / Lapų: 1

A2

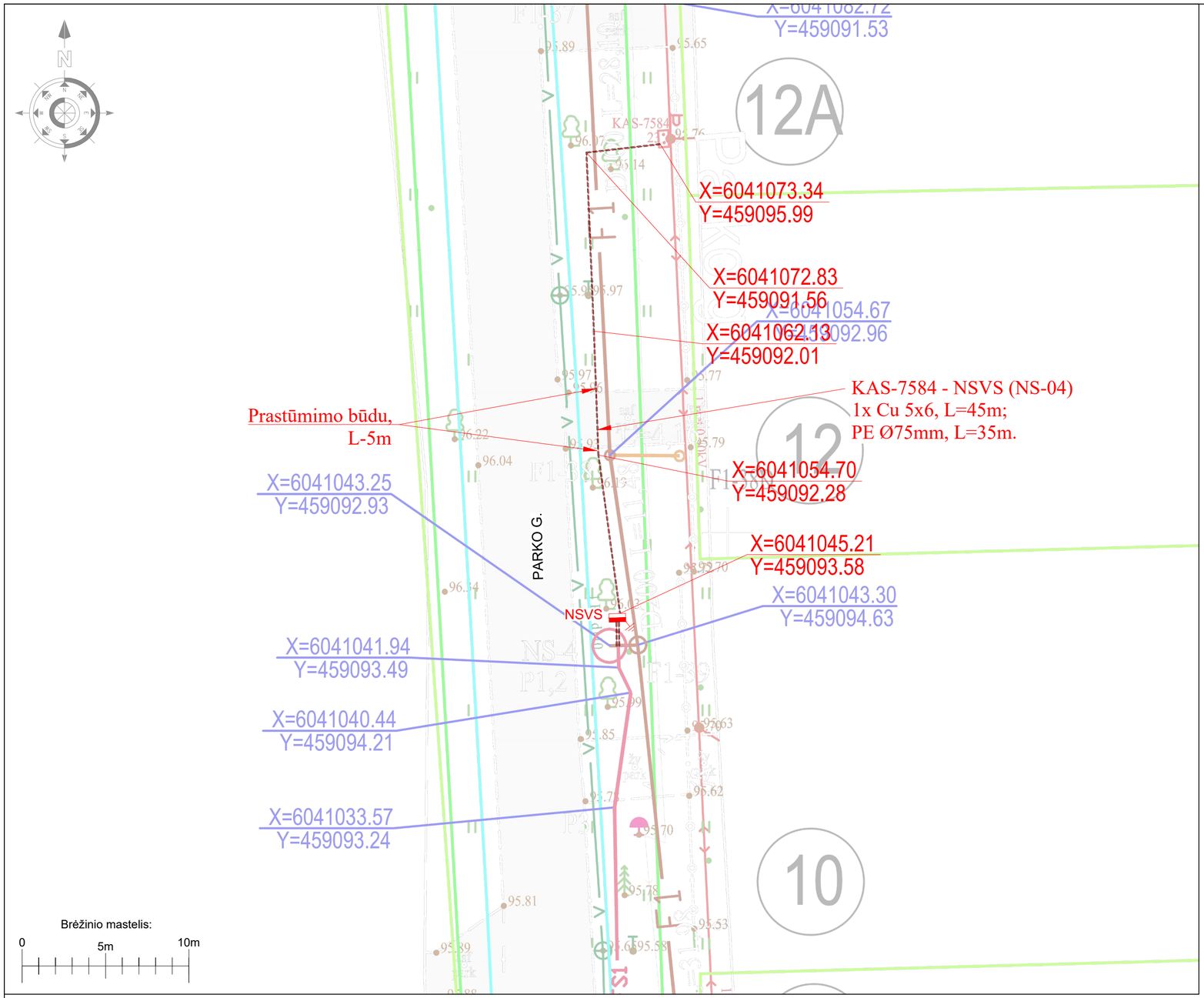

SITUACIJOS SCHEMA



SUTARTINIAI ŽYMĖJIMAI:	
Žymuo	Pavadinimas
FS1	Projektuojami slėginiai buitinių nuotekų tinklai
F1	Projektuojami buitinių nuotekų tinklai
F1	Projektuojami buitinių nuotekų išvadai
F1-2	Projektuojami buitinių nuotekų tinklo šuliniai
NS-04	Projektuojama buitinių nuotekų siurblinė
	Sklypų ribos

SUTARTINIAI ŽYMĖJIMAI

NSVS — Projektuojamas nuotekų siurblinės valdymo skydas

Projektuojamas įžeminimo kontūras, R≤10Ω

E1 — Projektuojamas 0,4kV el. kabelis apsauginiame vamzdyje

Pastabos:
1. Projektas turi būti nagrinėjamas kompleksiškai kaip vientisas dokumentas, neatsiejant grafinės ir tekstinės medžiagos;
2. Susikirtimus su esamais tinklais ir esamų inžinerinių tinklų ir šulinių altitudes tikslinti darbų eigoje;
3. Esamus elektros, ryšių kabelius, susikirtimuose su projektuojamais tinklais montuoti į apsauginius dėklus;
4. Prieš pradedant statybos darbus, patikslinti esamų inžinerinių komunikacijų padėtį ir altitudes. Tinlų apsaugos zonose darbus vykdyti išsikvietus tinklus eksploatuojančios organizacijos atstovą;
5. Sankirtose ir priartėjimuose prie kelių bei inžinerinių tinklų tranšėją kasti rankiniu būdu;
6. Montavimo darbus vykdyti vadovaujantis elektroninių ryšių infrastruktūros įrengimo, žymėjimo, priežiūros ir naudojimo taisyklių (Nr.1V-987), statybos taisyklių, Elektros įrenginių įrengimo bei Elektros įrenginių eksploatavimo saugos ir kt. taisyklių reikalavimais, bei gamintojo nurodymais;
7. Išardytą gerbuvį atstatyti iki esamo lygio (išskyrus naikinamas dangas);
8. Melioracijos įrenginius ir kitus inžinerinius tinklus ir statinius išsaugoti, pažeidus atstatyti;
9. Kertamų esamų komunikacijų gylius patikslinti prieš darbų pradžią, iškviesti atitinkamus komunikacijų atstovus;
10. Tranšėjos iškastinio grunto sudėtinių dalelių dydžiui neviršijant 11 mm skersmens, išlyginamojo sluoksnio įrengti nereikia;

0	2026-07	Statybos darbams, rangovui parinkti			
Laida	Data	Keitimų pavadinimas (priežastis)			
Atestato nr.	UAB "PATVANKA"			Projektas: Nuotekų šalinimo tinklų (inžinerinių tinklų grupės) ir kitos paskirties (nuotekų siurblinių) statinių (kitų inžinerinių statinių grupės) Sodo g., Sodo skg., Nartelio g.,Žiedo g.,Parko g., Liepų g., Gustaičių g., Šešupės g., Naujakurių g., Dovinės g., Jazminų g., Vingio g., Netičkampio k., Liudvinavo sen., Marijampolės savivaldybėje statybos projektas	
				Statinys: Buitinių nuotekų šalinimo tinklai	
12930	PV	G.Kemzūra			
39774	E PDV	P.Rizaitis		Brėžinys: Planas su projektuojamais elektrotechnikos tinklais, M1:200 Parko g. (Siurblinė NS-04)	Laida 0
lt	Statytojas: UAB "Sūduvos vandenys" (kodas 151104226)			Nr.: 25-37-TDP-E-B03.4	Lapas 1 / Lapų 1

A2

Kontaktas
E-paštas
Telefonas

Klientas

Kontaktas
E-paštas
Telefonas

Tecniniai duomenys

Kietųjų medžiagų atskyrimo sistema EMUport CORE 20.2-17/540

Projekto ID

Projekto pavadinimas
Montavimo vieta
Kliento poz. Nr.

Data 2026-01-16

Darbo grafikas

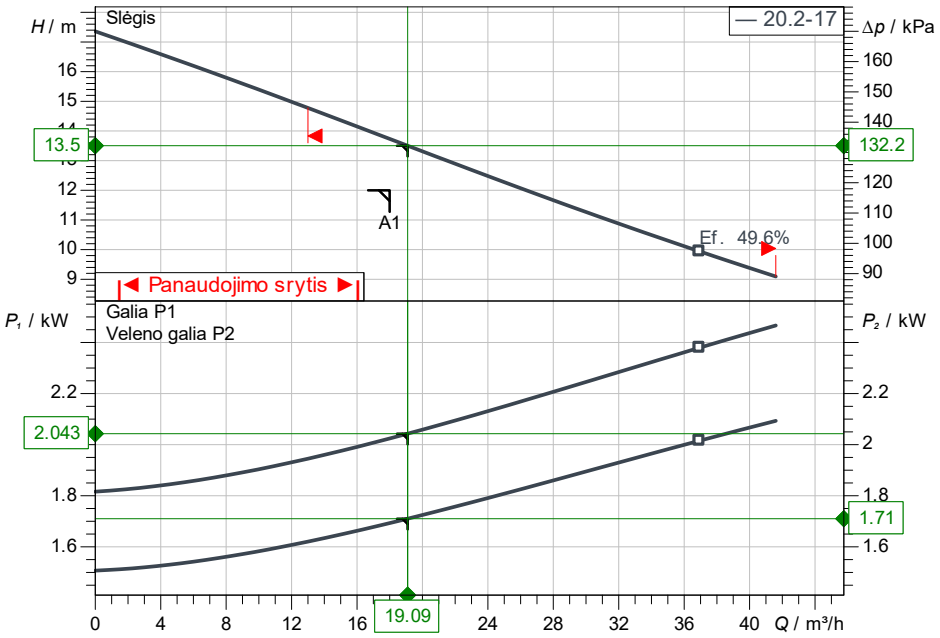

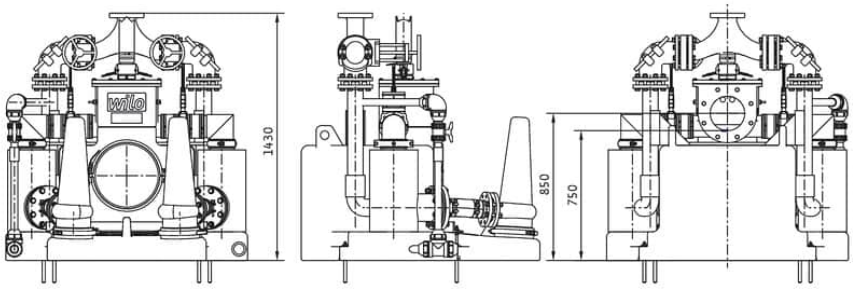

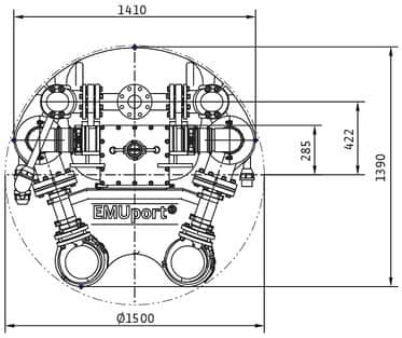

Pradiniai duomenys

Debitas	18.00 m³/h
Slėgis	12.00 m
Darbinė terpė	Nuotekos 100 %
Darbinės terpės temperatūra	20.00 °C
Tankis	998.19 kg/m³
Kin. Klampis	1.00 mm²/s

Hidrauliniai duomenys (darbo taškas)

Debitas	19.09 m³/h
Slėgis	13.50 m

Projekto duomenys

Kietųjų medžiagų atskyrimo sistema
EMUport CORE 20.2-17/540
Pump used
Rexa PRO C08DA-433 + P13.2-16/EAD3-2-T

Siurblio numeris	2
Maks.darbo slėgis	187 kPa
Darbinės terpės temperatūra	3 °C ... + 40 °C
Smulkintuvas	Ne
Darbo režimas (nepanardinus)	S1
Tūris bruto	440 l
Maks. nustatomas tūris	295 l
Max. sound pressure level	70 dB
Laisvasis srauto skersmuo	65 mm

Variklio duomenys

Maitinimo įtampa	3~400 V / 50 Hz
Leistinas įtampos svyravimas	+-10 %
Nominalios apsukos	2908 1/min
Nominali galia Pn	2.65 kW
Galia P1	3.1 kW
Nominali srovė	5.70 A
Įjungimo būdas	Tiesioginis tinkle (DOL)
Apsaugos laipsnis	IP68
Variklio apsauga	Bimetalo
Izoliacijos klasė	F
max. starts per hour	60/h
Variklio efektyvumo lygis	IE3

Kabelis

Jungiamojo kabelio ilgis	20 m
Tinklo kištukas	Ne
Jungimo kabelio tipas	Atjungiamas
Kabelio tipas	TGSH-J
Kabelio skersmuo	7G1!,5

Jungties matmuo

Oro išleidimas	Ø 75
Vamzdžio jungtis įsiurbimo pusėje	DN 200
Vamzdžio jungtis slėgio pusėje	DN 80

Medžiagos

Velenas	1.4021
Rezervuaro medžiaga	PE
Siurblio korpusas	5.1301/EN-GJL-250
Sandariklio medžiaga	NBR
Variklio medžiaga	5.1301/EN-GJL-250
Darbaratis	5.1301/EN-GJL-250

Informacija užsakymui

Svoris ca.	386 kg
Artikulo Nr.	2554528

Kontaktas
E-paštas
Telefonas

Klientas

Kontaktas
E-paštas
Telefonas

Tecniniai duomenys

Kietųjų medžiagų atskyrimo sistema EMUport CORE 20.2-17/540

Projekto ID

Projekto pavadinimas
Montavimo vieta
Kliento poz. Nr.

Data 2026-01-16

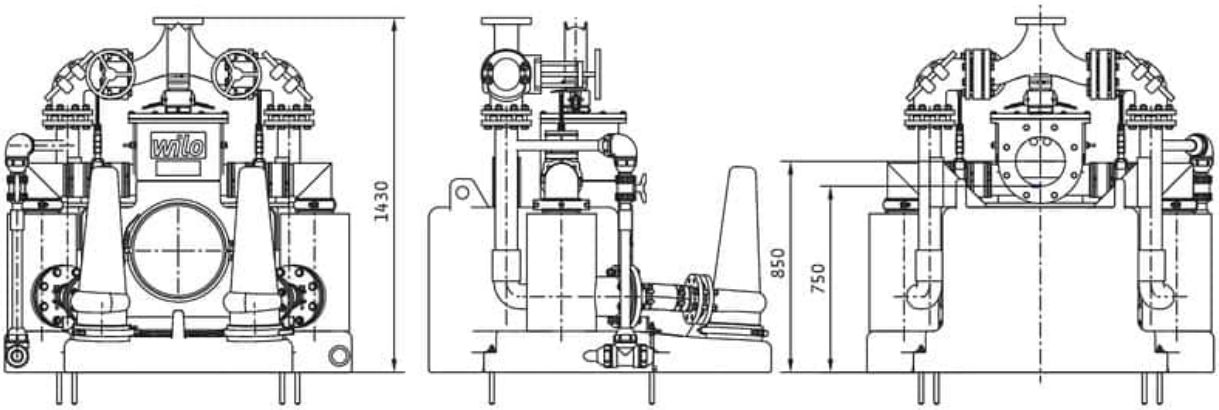

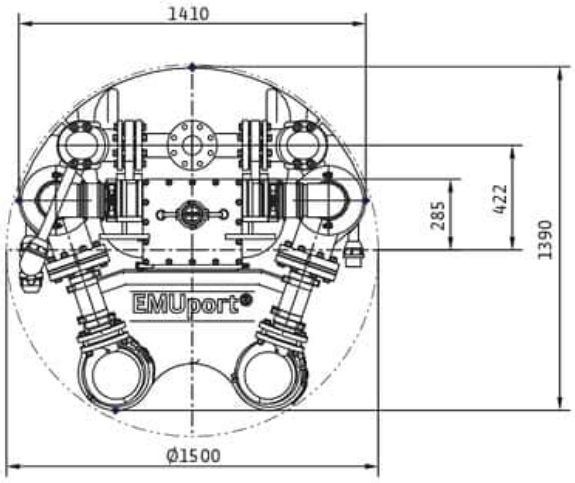

Stacionarusis sausasis siurblių instaliavimas, montuojamas mašinų salėje

Įsiurbimo pusė	DN 200, PN 10
Išpylimo pusė	DN 80, PN 10

Matmenys mm

Name	Value	Name	Value	Name	Value	Name	Value

Kontaktas
E-paštas
Telefonas

Klientas

Kontaktas
E-paštas
Telefonas

Tecniniai duomenys

Kietųjų medžiagų atskyrimo sistema EMUport CORE 20.2-25/540

Projekto ID

Projekto pavadinimas
Montavimo vieta
Kliento poz. Nr.

Data 2026-01-16

Darbo grafikas

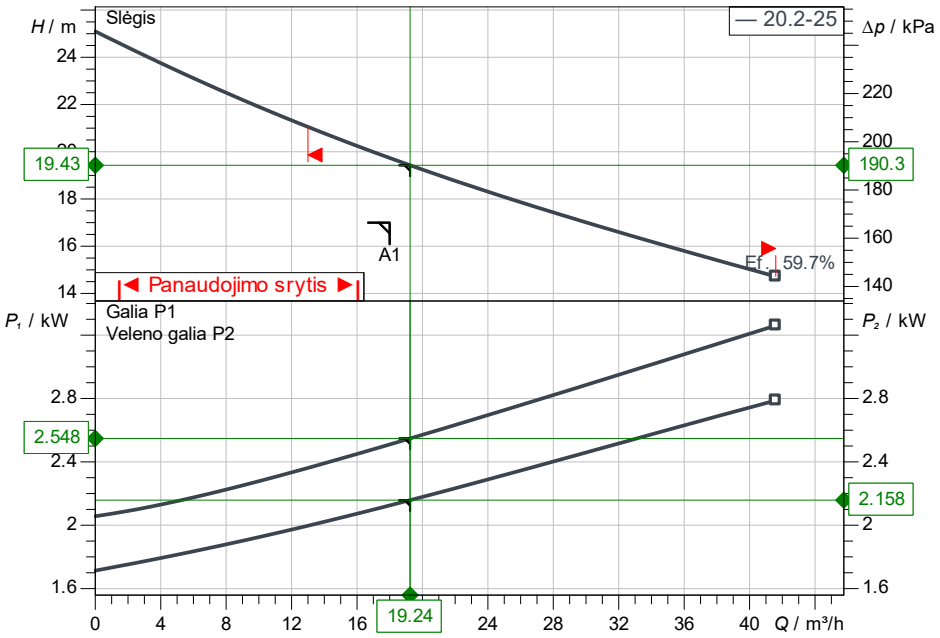

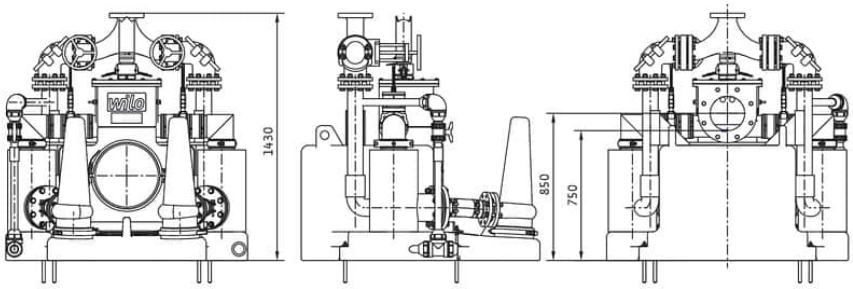

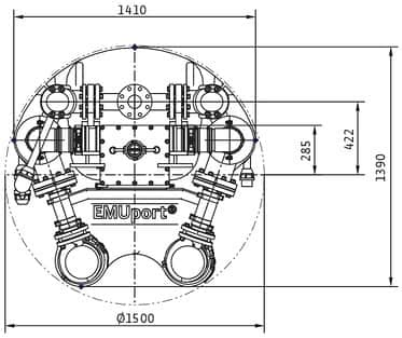

Pradiniai duomenys

Debitas	18.00 m³/h
Slėgis	17.00 m
Darbinė terpė	Nuotekos 100 %
Darbinės terpės temperatūra	20.00 °C
Tankis	998.19 kg/m³
Kin. Klampis	1.00 mm²/s

Hidrauliniai duomenys (darbo taškas)

Debitas	19.24 m³/h
Slėgis	19.43 m

Projekto duomenys

Kietųjų medžiagų atskyrimo sistema
EMUport CORE 20.2-25/540
Pump used
Rexa PRO C08DA-435 + P13.2-16/EAD3-2-T

Siurblio numeris	2
Maks.darbo slėgis	275 kPa
Darbinės terpės temperatūra	3 °C ... + 40 °C
Smulkintuvas	Ne
Darbo režimas (nepanardinus)	S3-50%
Tūris bruto	440 l
Maks. nustatomas tūris	295 l
Max. sound pressure level	70 dB
Laisvasis srauto skersmuo	65 mm

Variklio duomenys

Maitinimo įtampa	3~ 400 V / 50 Hz
Leistinas įtampos svyravimas	+-10 %
Nominalios apsukos	2868 1/min
Nominali galia Pn	3.65 kW
Galia P1	4.3 kW
Nominali srovė	7.30 A
Įjungimo būdas	Tiesioginis tinkle (DOL)
Apsaugos laipsnis	IP68
Variklio apsauga	Bimetalo
Izoliacijos klasė	F
max. starts per hour	60/h
Variklio efektyvumo lygis	IE3

Kabelis

Jungiamojo kabelio ilgis	20 m
Tinklo kištukas	Ne
Jungimo kabelio tipas	Atjungiamas
Kabelio tipas	TGSH-J
Kabelio skersmuo	7G1!,5

Jungties matmuo

Oro išleidimas	Ø 75
Vamzdžio jungtis įsiurbimo pusėje	DN 200
Vamzdžio jungtis slėgio pusėje	DN 80

Medžiagos

Velenas	1.4021
Rezervuaro medžiaga	PE
Siurblio korpusas	5.1301/EN-GJL-250
Sandariklio medžiaga	NBR
Variklio medžiaga	5.1301/EN-GJL-250
Darbaratis	5.1301/EN-GJL-250

Informacija užsakymui

Svoris ca.	386 kg
Artikulo Nr.	2554530

Kontaktas
E-paštas
Telefonas

Klientas

Kontaktas
E-paštas
Telefonas

Tecniniai duomenys

Kietųjų medžiagų atskyrimo sistema EMUport CORE 20.2-25/540

Projekto ID

Projekto pavadinimas
Montavimo vieta
Kliento poz. Nr.

Data 2026-01-16

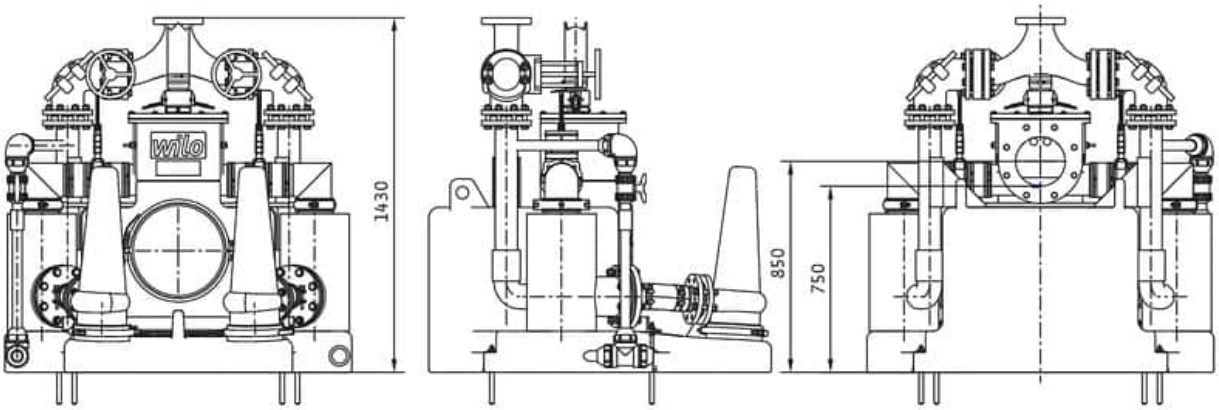

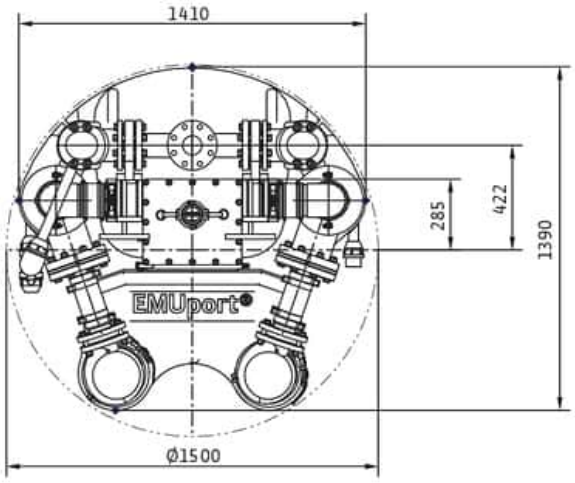

Stacionarusis sausasis siurblių instaliavimas, montuojamas mašinų salėje

Įsiurbimo pusė	DN 200, PN 10
Išpylimo pusė	DN 80, PN 10

Matmenys mm

Name	Value	Name	Value	Name	Value	Name	Value

Kontaktas
E-paštas
Telefonas

Klientas

Kontaktas
E-paštas
Telefonas

Tecniniai duomenys

Kietųjų medžiagų atskyrimo sistema EMUport CORE 20.2-28/540

Projekto ID

Projekto pavadinimas
Montavimo vieta
Kliento poz. Nr.

Data 2026-01-16

Darbo grafikas

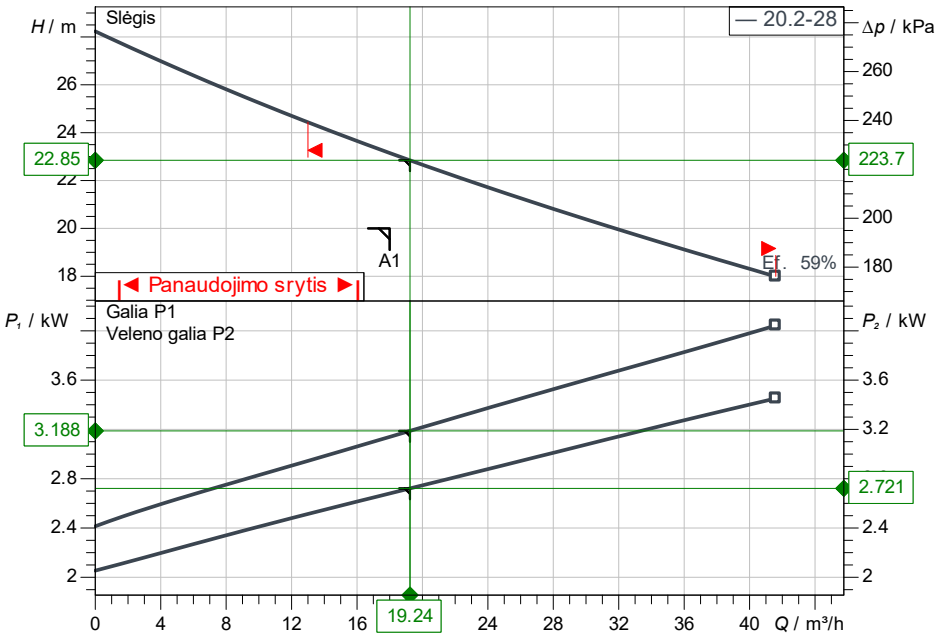

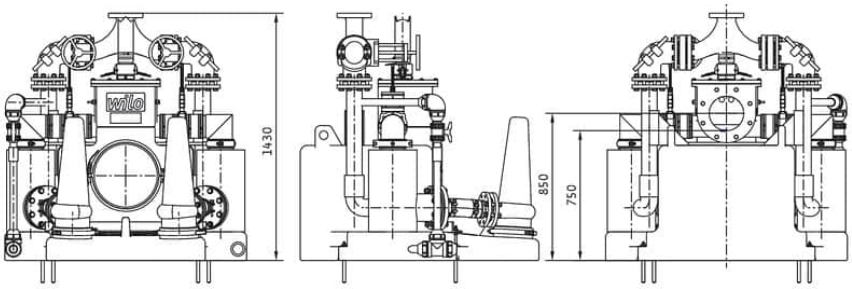

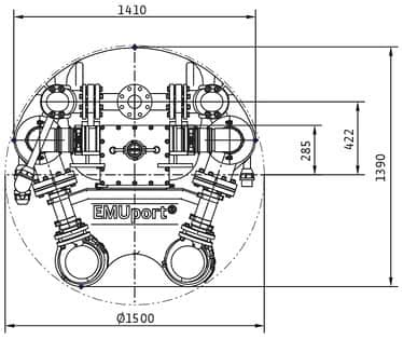

Pradiniai duomenys

Debitas	18.00 m³/h
Slėgis	20.00 m
Darbinė terpė	Nuotekos 100 %
Darbinės terpės temperatūra	20.00 °C
Tankis	998.19 kg/m³
Kin. Klampis	1.00 mm²/s

Hidrauliniai duomenys (darbo taškas)

Debitas	19.24 m³/h
Slėgis	22.85 m

Projekto duomenys

Kietųjų medžiagų atskyrimo sistema
EMUport CORE 20.2-28/540
Pump used
Rexa PRO C08DA-436 + P13.2-16/EAD3-2-T

Siurblio numeris	2
Maks.darbo slėgis	308 kPa
Darbinės terpės temperatūra	3 °C ... + 40 °C
Smulkintuvas	Ne
Darbo režimas (nepanardinus)	S3-50%
Tūris bruto	440 l
Maks. nustatomas tūris	295 l
Max. sound pressure level	70 dB
Laisvasis srauto skersmuo	65 mm

Variklio duomenys

Maitinimo įtampa	3~400 V / 50 Hz
Leistinas įtampos svyravimas	+-10 %
Nominalios apsukos	2868 1/min
Nominali galia Pn	3.65 kW
Galia P1	4.3 kW
Nominali srovė	7.30 A
Įjungimo būdas	Tiesioginis tinkle (DOL)
Apsaugos laipsnis	IP68
Variklio apsauga	Bimetalo
Izoliacijos klasė	F
max. starts per hour	60/h
Variklio efektyvumo lygis	IE3

Kabelis

Jungiamojo kabelio ilgis	20 m
Tinklo kištukas	Ne
Jungimo kabelio tipas	Atjungiamas
Kabelio tipas	TGSH-J
Kabelio skersmuo	7G1!,5

Jungties matmuo

Oro išleidimas	Ø 75
Vamzdžio jungtis įsiurbimo pusėje	DN 200
Vamzdžio jungtis slėgio pusėje	DN 80

Medžiagos

Velenas	1.4021
Rezervuaro medžiaga	PE
Siurblio korpusas	5.1301/EN-GJL-250
Sandariklio medžiaga	NBR
Variklio medžiaga	5.1301/EN-GJL-250
Darbaratis	5.1301/EN-GJL-250

Informacija užsakymui

Svoris ca.	386 kg
Artikulo Nr.	2554531

Kontaktas
E-paštas
Telefonas

Klientas

Kontaktas
E-paštas
Telefonas

Tecniniai duomenys

Kietųjų medžiagų atskyrimo sistema EMUport CORE 20.2-28/540

Projekto ID

Projekto pavadinimas
Montavimo vieta
Kliento poz. Nr.

Data 2026-01-16

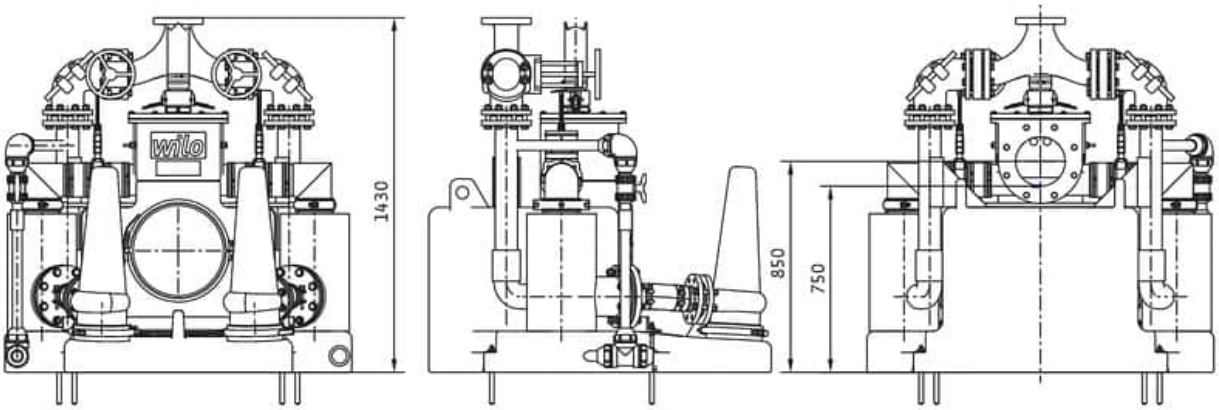

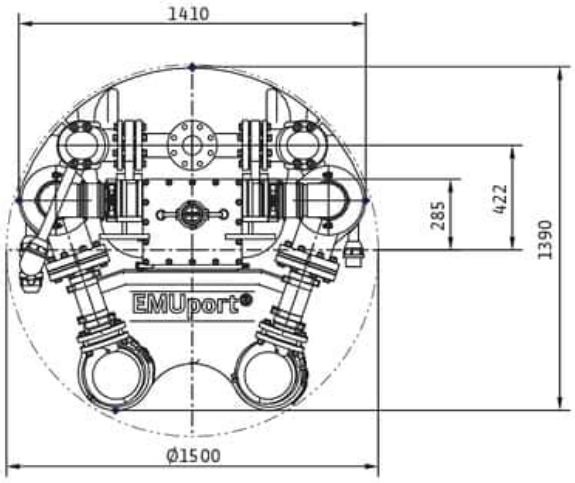

Stacionarusis sausasis siurblių instaliavimas, montuojamas mašinų salėje

Įsiurbimo pusė	DN 200, PN 10
Išpylimo pusė	DN 80, PN 10

Matmenys mm

Name	Value	Name	Value	Name	Value	Name	Value

UŽDUOTIS PROJEKTO E IR PVA DALIŲ PARENGIMUI

Statinio projekto pavadinimas: „Nuotekų šalinimo tinklų (inžinerinių tinklų grupės), kitos paskirties (nuotekų siurblinių) statinių (kitų inžinerinių statinių grupės) Sodo g., Sodo sk., Nartelio g., Žiedo g., Parko g., Liepų g., Gustaičių g., Šešupės g., Naujakurių g., Dovinės g., Jazminų g., Vingio g., Netičkampio k., Liudvinavo sen., Marijampolės savivaldybėje, projektas".
Projekto Nr.: 25-37
Statybos adresas: Sodo g., Sodo sk., Nartelio g., Žiedo g., Parko g., Liepų g., Gustaičių g., Šešupės g., Naujakurių g., Dovinės g., Jazminų g., Vingio g., Netičkampio k., Liudvinavo sen., Marijampolės savivaldybė.
Užsakovas – UAB "Sūduvos vandenys" (kodas 151104226).
Statytojas - UAB "Sūduvos vandenys" (kodas 151104226).
Projekto etapas: techninis darbo projektas.
Projektuojamų statinių (nuotekų siurblinių) sąrašas:

Pavadinimas	Mato vienetas	Kiekis	Pastabos
1. kitos paskirties statinys (nuotekų siurblinė NS-03) Šešupės g.	vnt.	1,0	Nesudėtingasis statinys, nauja statyba
2. kitos paskirties statinys (nuotekų siurblinė NS-04) Parko g.	vnt.	1,0	Nesudėtingasis statinys, nauja statyba
3. kitos paskirties statinys (nuotekų siurblinė NS-01) Nartelio g.	vnt.	1,0	Nesudėtingasis statinys, nauja statyba
4. kitos paskirties statinys (nuotekų siurblinė NS-02) Vingio g.	vnt.	1,0	Nesudėtingasis statinys, nauja statyba

Projektuojamos buitinių nuotekų siurblinės su nešmenų atskyrimo sistema.
Buitinių nuotekų siurblinė numatoma su sausai pastatomais siurbliais ir nešmenų atskyrimo sistema. Siekiant užtikrinti sklandų siurblinės darbą, nešmenų atskyrimo sistema ir siurbliai turi būti to pačio gamintojo. Siurblinės korpuso medžiaga turi būti iš dvigubos sienelės antikorozinės, aukšto tankio polietileno PEHD medžiagos.
Siurblinės automatinio valdymo ir kontrolės sistemos skydas (AVS) tiekiamas gamintojo (tiekėjo) kartu su sukomplektuota siurbline.
Projektuojamos siurblinės maitinimas numatomas iš KAS (įrengiamas pagal ESO sąlygas naujo vartotojo pajungimui). Valdymo spinta AVS montuojama ant pamato, 300 mm virš žemės paviršiaus.
Visi siurblinės įrenginiai valdomi (veikia):

- rankiniu būdu operatoriaus nuožiūra iš vietinio siurblinės valdymo skydelio SVS,
- rankiniu nuotoliniu būdu operatoriaus nuožiūra iš pastatų grupės priežiūros dispečerio kompiuterio DK,
- automatiškai pagal užduotą programą (protokolą).

Rankinis valdymo būdas (vietinis ir nuotolinis) yra sąlyginio režimo, t.y. objektus (įrengimus ir sistemas) valdant šiuo būdu veikia visos įrengimų apsaugos, bei blokuotės tam, kad būtų apsaugota nuo neteisingų valdymo veiksmų.
Automatinio valdymo metu projektuojami objektai (įrenginiai ir sistemos) pradeda dirbti (veikti) iš karto, kai tik pasirenkamas šis valdymo būdas. Šiuo būdu įrenginiai veikia nuosekliai pagal užduotą programą, visa veiksmų eiga palaikoma valdiklių (PLC), operatorius gali tik stebėti įrenginių (sistemų) darbą, gauti informaciją, duomenis apie procesus.
Valdymo būdas pasirenkamas siurblinės valdymo skydelyje AVS arba dispečerio kompiuteryje DK. Avarinis įrenginių stabdymas turi būti galimas iš AVS, esant bet kuriam valdymo režimui.
Siurblinių brėžiniai pridedami NS dalyje.

PV G.Kemzūra

UAB “TOPOSFERA”

OBJEKTAS: Suvestinis planas, Marijampolės sav., Netičkampio k.

UŽSAKOVAS:

Geodezininkas Andrius Kraujelis

Kvalifikacijos pažymėjimo numeris: 1GKV-96

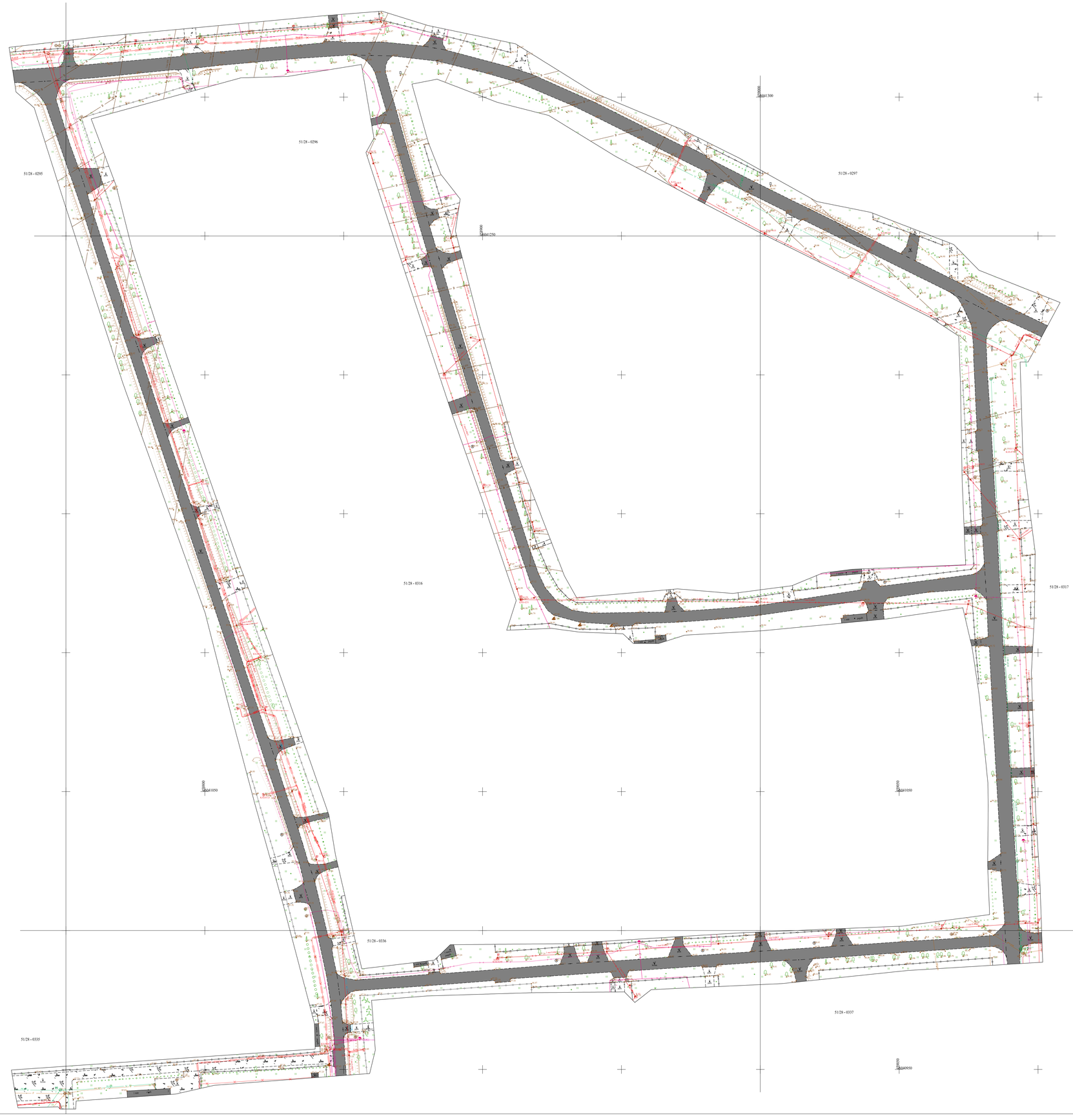

Lapų išdėstymo schema:



LICENCIJUOTA ĮMONĖ
UAB "Toposfera"
KAUNAS

Plano tipas:	Topografinis planas - pilnas turinys				
Objekto adresas:	Marijampolės sav., Netičkampis				
Aukščių sistema	Koordinačių sistema	Pagrindinės objektų tikslumas, cm			
LAS07	LKS-94	Horizontalus	10	Vertikalus:	4

Rangovas: UAB "Toposfera"

Kv. pal. Nr.	Vardas, pavardė	Parašas	Data	
1GKV-96	A.Kriaučiūs		2026-02	A.V.
Geoido modelis: LIT20G		Mastelis	Lapo Nr.	Lapų sk.
TIIS1-20260220-003157, TIIS2-20251008-068120, TIIS2-20251008-068101		1:	1	5

51/28 - 0337

51/28 - 0338

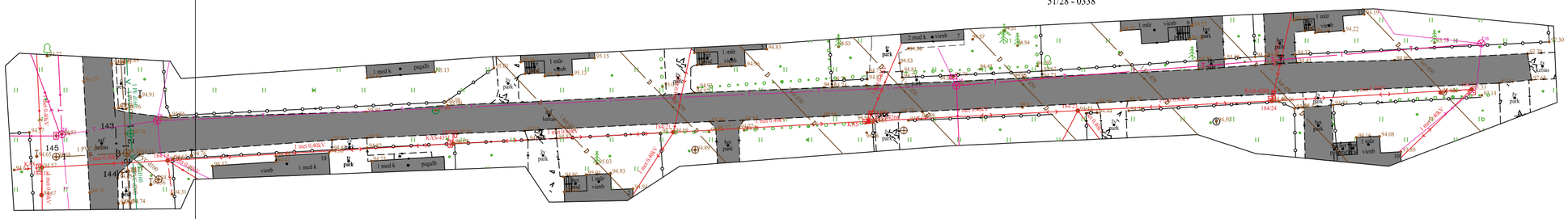

Lapų išdėstymo schema:

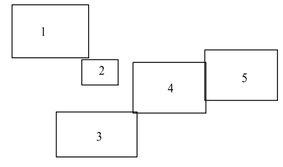

LIETUVOS RESPUBLIKA
UAB
"Toposfera"
KAUNAS

Plano tipas:	Topografinis planas - pilnas turinys				
Objekto adresas:	Marijampolės sav., Netičkampis				
Aukščių sistema	Koordinačių sistema	Pagrindinis objektų tikslumas, cm			
LAS07	LKS-94	Horizontalus:	10	Vertikalus:	4
Rangovas: UAB "Toposfera"					
Kv. paž. Nr.	Vardas, pavardė	Parašas	Data		
1GKV-96	A.Kraujelis		2026-02		A.V.
Geoido modelis: LIT20G		Mastelis	Lapo Nr.	Lapų sk.	
TIIIS1-20260120-003169,TIIIS2-20251008-068120		1:	2	5	

TOPOGRAFINIS PLANAS M 1:500

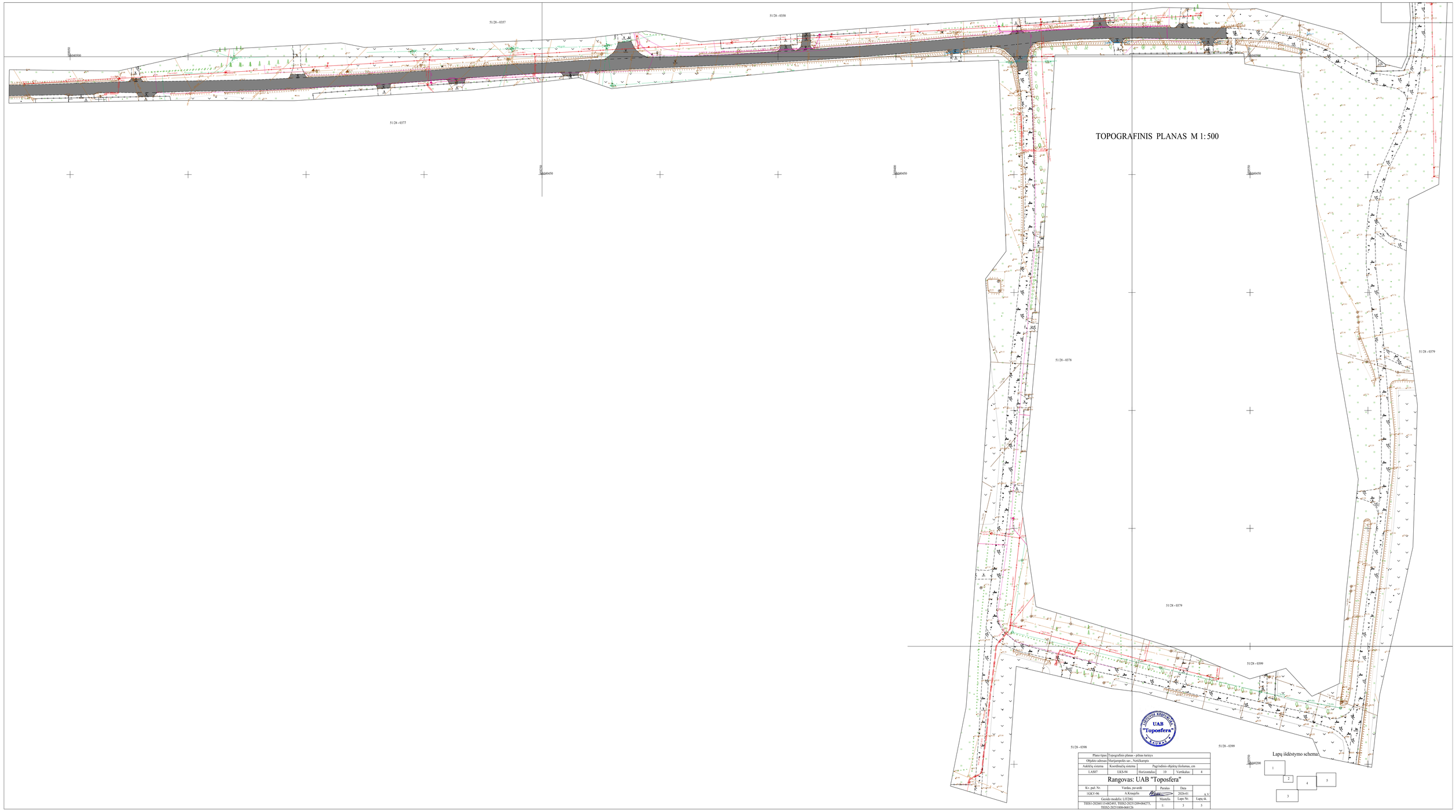

UAB "Toposfera" KAUNAS LIETUVOS RESPUBLIKA

Lapų išdėstymo schema

Plano tipas:	Topografinis planas - pilnas turinys				
Objekto adresas:	Marijampolės sav., Netičkampis				
Aukščių sistema	Koordinačių sistema		Pagrindinio objekto tikslumas, cm		
LAS07	LKS-94	Horizontalus	10	Vertikalus:	4

Rangovas: UAB "Toposfera"

Ks- pajž. Nr.	Vardas, pavardė	Parašas	Data	
1GKV-96	A.Kriugelis		2026-01	A.V.
Geoidų modelis: LITDG		Mastelis	Lapo Nr.	Lapų sk.
TIBS1-20260115-002493; TIBS2-20251209-084275; TIBS2-20251006-084128		1:	3	5

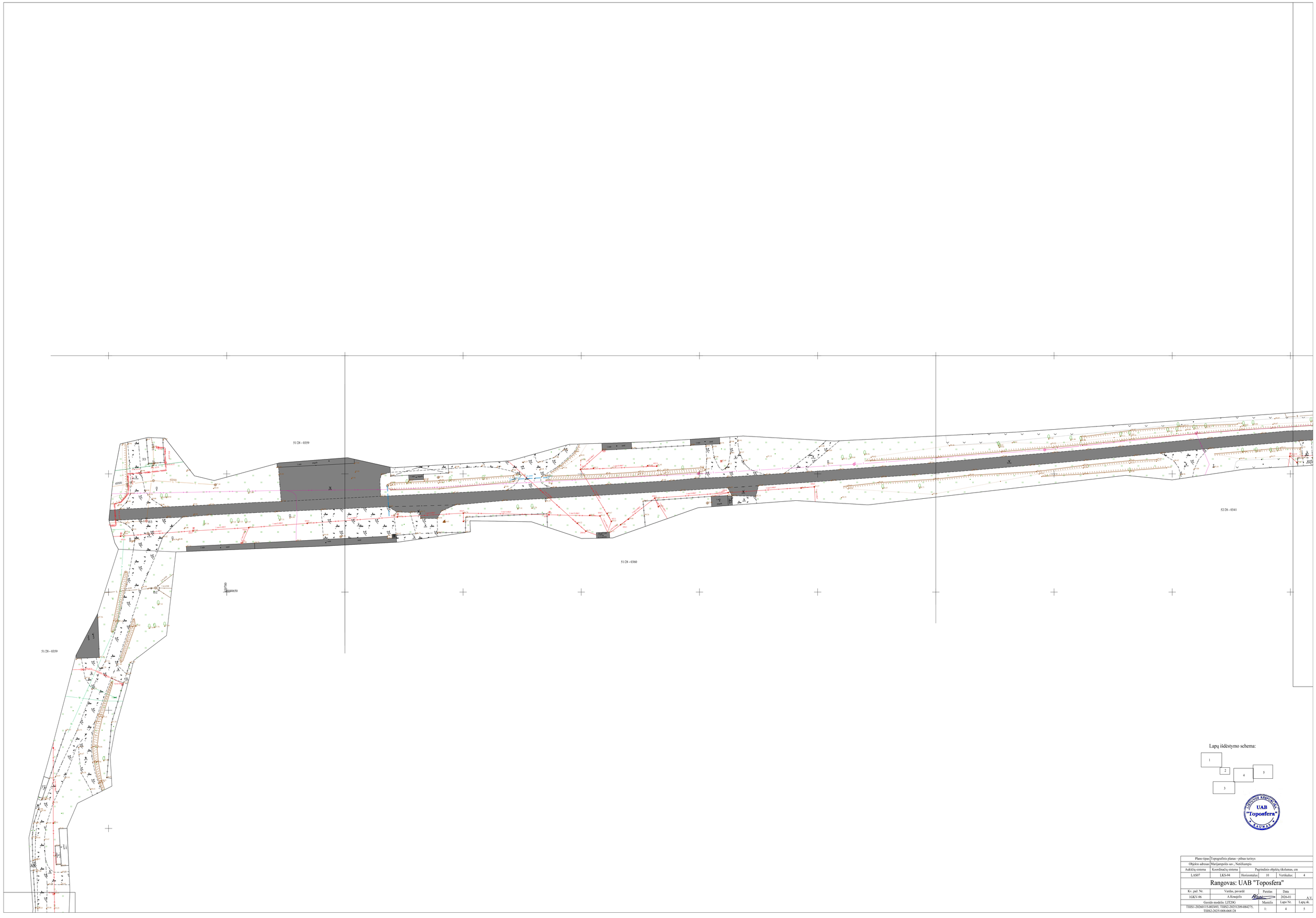

Lapų išdėstymo schema:

UAB "Toposfera" KAUNAS

Plano tipas:	Topografinis planas - pilnas turinys				
Objekto adresas:	Marijampolės sav., Netečkampis				
Aukščių sistema	Koordinačių sistema		Pagrindinis objektų tikslumas, cm		
LAS07	LKS-94	Horizontalus:	10	Vertikalus:	4

Rangovas: UAB "Toposfera"

Kv., pad. Nr.	Vardas, pavardė	Parašas	Data	
1GKV-96	A.Kraujelis		2026-01	A.V.
Geoido modelis: LIT2006		Mastelis	Lapo Nr.	Lapų sk.
TIIS1-20260115-0024393, TIIKS-20251209-0842575, TIIS23-20251008-0681281		1:	4	5

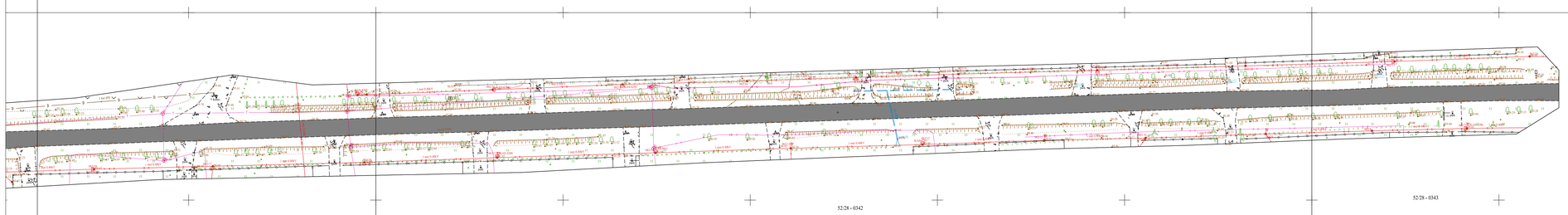

Lapų išdėstymo schema:

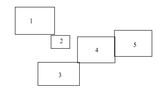

UAB "Toposfera" KAUNAS

Plano tipas:	Topografinis planas - plinas turinys				
Objekto adresas:	Marijampolės sav., Netičkampis				
Asėkčių sistema	Koordinačių sistema		Pagrindinis objektų tikslumas, cm		
LAS07	LKS-94	Horizontalus:	10	Vertikalus:	4
Rangovas: UAB "Toposfera"					
Kv. paž. Nr.	Vardas, pavardė	Parašas	Data		
1GKV-96	A.Kraujelis		2026-01		A.V.
Geoido modelis: LIT20G		Mastelis	Lapo Nr.	Lapų sk.	
TIIS1-20260115-002693, TIIS2-20251209-084275, TIIS3-20251008-068128		1:	5	5	

TIIIS paslaugos

"Topografinių ir inžinerinių tinklų planų erdvinių duomenų teikimas derinti ir tvarkyti" ataskaita

Sugeneruota: 2026-01-29 10:13

Paslaugos gavėjo informacija

Vardas ir pavardė:	ANDRIUS KRAUJELIS
GKP:	1GKV-96

Paslaugos užsakymo informacija

Numeris:	TIIIS1-20260115-002493
Paslaugos nuoroda:	https://tiiis.planuojustatau.lt/portal/orders/TIIIS1-20260115-002493
Pavadinimas:	Netičkampis, Marijampolės raj.
Adresas:	Netičkampis, Marijampolės raj.
Prašymo teritorija:	5.81 ha
Pateikto plano tipas:	Topografinis planas – pilnas turinys
Rezervuoti šulinių numeriai:	Ne
Paslaugos gavėjo komentaras:	
Paslaugos gavėjo įkeltas dokumentas:	1-s0115.pdf, 2-s0115.pdf, 3-s0115.pdf, A-s0115.pdf, schema-s0115.pdf, U-s0115.pdf
Paslaugos būsena:	Prašymas ir erdviniai duomenys priimti

Pateiktą planą ir plano ED suderino

EDT organizacija:	Marijampolės savivaldybės administracija (199)
EDT grupė:	Marijampolės sav. Architektūros ir teritorijų planavimo skyrius (200)
Priimtas sprendimas:	Erdviniai duomenys priimti
Administracinį sprendimą priėmusio asmens vardas ir pavardė:	TAUTVYDAS BERTEŠKA
Pateiktas tikrinti EDR:	vingio-tiiis.dwg
Pridėti dokumentai:	1-s0115.pdf, 2-s0115.pdf, 3-s0115.pdf, A-s0115.pdf, schema-s0115.pdf, U-

Veiksmų ir organizacijos priimtų sprendimų išklotinė

2026-01-15 15:40:19	Gauta užduotis "Priimti ED (TOPO)"
2026-01-29 10:02:56	Erdviniai duomenys priimti

ED pateikti susipažinti

Organizacija:	AB „Energijos skirstymo operatorius“ ESO (80)
Organizacijos grupė:	AB „Energijos skirstymo operatorius“. Kauno regionas, dujotiekio duomeny

Gautas EDR: vingio-tiiis.dwg

ED pateikti susipažinti

Organizacija: AB „Energijos skirstymo operatorius“ ESO (80)
Organizacijos grupė: AB „Energijos skirstymo operatorius“. Elektros duomenys (81)
Gautas EDR: vingio-tiiis.dwg

ED pateikti susipažinti

Organizacija: Marijampolės savivaldybės administracija (199)
Organizacijos grupė: Marijampolės sav. Aplinkotvarkos ir infrastruktūros skyrius (430)
Gautas EDR: vingio-tiiis.dwg

ED pateikti susipažinti

Organizacija: Telia Lietuva, AB (86)
Organizacijos grupė: Telia Lietuva, AB. Kauno regionas, ryšių tinklo duomenys (423)
Gautas EDR: vingio-tiiis.dwg

ED pateikti susipažinti

Organizacija: Marijampolės savivaldybės administracija (199)
Organizacijos grupė: Marijampolės sav. Žemės ūkio skyrius (201)
Gautas EDR: vingio-tiiis.dwg

ED pateikti susipažinti

Organizacija: UAB „Sūduvos vandenys“ (284)
Gautas EDR: vingio-tiiis.dwg

TIIIS paslaugos

"Topografinių ir inžinerinių tinklų planų erdvinių duomenų teikimas derinti ir tvarkyti" ataskaita

Sugeneruota: 2026-01-30 15:11

Paslaugos gavėjo informacija

Vardas ir pavardė:	ANDRIUS KRAUJELIS
GKP:	1GKV-96

Paslaugos užsakymo informacija

Numeris:	TIIIS1-20260120-003157
Paslaugos nuoroda:	https://tiiis.planuojustatau.lt/portal/orders/TIIIS1-20260120-003157
Pavadinimas:	Netičkampis, Marijampolės sav.
Adresas:	Netičkampis, Marijampolės sav.
Prašymo teritorija:	3.20 ha
Pateikto plano tipas:	Topografinis planas – pilnas turinys
Rezervuoti šulinių numeriai:	Ne
Paslaugos gavėjo komentaras:	
Paslaugos gavėjo įkeltas dokumentas:	A-s0120.pdf, nartelio-schema-s0120.pdf, nartelio-topo-s0120.pdf, U-s0115.pdf
Paslaugos būsena:	Prašymas ir erdviniai duomenys priimti

Pateiktą planą ir plano ED suderino

EDT organizacija:	Marijampolės savivaldybės administracija (199)
EDT grupė:	Marijampolės sav. Architektūros ir teritorijų planavimo skyrius (200)
Priimtas sprendimas:	Erdviniai duomenys priimti
Administracinį sprendimą priėmusio asmens vardas ir pavardė:	TAUTVYDAS BERTEŠKA
Pateiktas tikrinti EDR:	nartelio-tiiis.dwg
Pridėti dokumentai:	A-s0120.pdf, nartelio-schema-s0120.pdf, nartelio-topo-s0120.pdf, U-s0115.

Veiksmų ir organizacijos priimtų sprendimų išklotinė

2026-01-20 14:46:38	Gauta užduotis "Priimti ED (TOPO)"
2026-01-30 15:01:03	Erdviniai duomenys priimti

ED pateikti susipažinti

Organizacija:	AB „Energijos skirstymo operatorius“ ESO (80)
Organizacijos grupė:	AB „Energijos skirstymo operatorius“. Elektros duomenys (81)

Gautas EDR: nartelio-tiiis.dwg

ED pateikti susipažinti

Organizacija: Marijampolės savivaldybės administracija (199)
Organizacijos grupė: Marijampolės sav. Žemės ūkio skyrius (201)
Gautas EDR: nartelio-tiiis.dwg

ED pateikti susipažinti

Organizacija: Marijampolės savivaldybės administracija (199)
Organizacijos grupė: Marijampolės sav. Aplinkotvarkos ir infrastruktūros skyrius (430)
Gautas EDR: nartelio-tiiis.dwg

ED pateikti susipažinti

Organizacija: AB „Energijos skirstymo operatorius“ ESO (80)
Organizacijos grupė: AB „Energijos skirstymo operatorius“. Kauno regionas, dujotiekio duomeny
Gautas EDR: nartelio-tiiis.dwg

ED pateikti susipažinti

Organizacija: Telia Lietuva, AB (86)
Organizacijos grupė: Telia Lietuva, AB. Kauno regionas, ryšių tinklo duomenys (423)
Gautas EDR: nartelio-tiiis.dwg

ED pateikti susipažinti

Organizacija: UAB „Sūduvos vandenys“ (284)
Gautas EDR: nartelio-tiiis.dwg

TIIIS paslaugos

"Topografinių ir inžinerinių tinklų planų erdvinių duomenų teikimas derinti ir tvarkyti" ataskaita

Sugeneruota: 2026-02-09 08:53

Paslaugos gavėjo informacija

Vardas ir pavardė:	ANDRIUS KRAUJELIS
GKP:	1GKV-96

Paslaugos užsakymo informacija

Numeris:	TIIIS1-20260120-003169
Paslaugos nuoroda:	https://tiiis.planuojustatau.lt/portal/orders/TIIIS1-20260120-003169
Pavadinimas:	Netičkampis, Marijampolės sav.
Adresas:	Netičkampis, Marijampolės sav.
Prašymo teritorija:	0.38 ha
Pateikto plano tipas:	Topografinis planas – pilnas turinys
Rezervuoti šulinių numeriai:	Ne
Paslaugos gavėjo komentaras:	
Paslaugos gavėjo įkeltas dokumentas:	gustaiciu-topo-s0203.pdf, gustaiciu-schema-s0203.pdf, A-s0120.pdf, U-s0115.pdf
Paslaugos būsena:	Prašymas ir erdviniai duomenys priimti

Pateiktą planą ir plano ED suderino

EDT organizacija:	Marijampolės savivaldybės administracija (199)
EDT grupė:	Marijampolės sav. Architektūros ir teritorijų planavimo skyrius (200)
Priimtas sprendimas:	Erdviniai duomenys priimti
Administracinį sprendimą priėmusio asmens vardas ir pavardė:	TAUTVYDAS BERTEŠKA
Pateiktas tikrinti EDR:	gustaiciu-tiiis.dwg
Pridėti dokumentai:	gustaiciu-topo-s0203.pdf, gustaiciu-schema-s0203.pdf, A-s0120.pdf, U-s01
Pateiktos pastabos:	Klaidinančios dangų paskirtys. (linija)

Veiksmų ir organizacijos priimtų sprendimų išklotinė

2026-01-20 14:55:37	Gauta užduotis "Priimti ED (TOPO)"
2026-01-30 15:05:23	Atmesti: neteisingi duomenys
2026-02-03 12:17:41	Gauta užduotis "Priimti ED (TOPO)"
2026-02-09 08:43:36	Erdviniai duomenys priimti

ED pateikti susipažinti

Organizacija: AB „Energijos skirstymo operatorius“ ESO (80)
Organizacijos grupė: AB „Energijos skirstymo operatorius“. Elektros duomenys (81)
Gautas EDR: gustaiciu-tiiis.dwg

ED pateikti susipažinti

Organizacija: Marijampolės savivaldybės administracija (199)
Organizacijos grupė: Marijampolės sav. Žemės ūkio skyrius (201)
Gautas EDR: gustaiciu-tiiis.dwg

ED pateikti susipažinti

Organizacija: AB „Energijos skirstymo operatorius“ ESO (80)
Organizacijos grupė: AB „Energijos skirstymo operatorius“. Kauno regionas, dujotiekio duomeny
Gautas EDR: gustaiciu-tiiis.dwg

ED pateikti susipažinti

Organizacija: Marijampolės savivaldybės administracija (199)
Organizacijos grupė: Marijampolės sav. Aplinkotvarkos ir infrastruktūros skyrius (430)
Gautas EDR: gustaiciu-tiiis.dwg

ED pateikti susipažinti

Organizacija: Telia Lietuva, AB (86)
Organizacijos grupė: Telia Lietuva, AB. Kauno regionas, ryšių tinklo duomenys (423)
Gautas EDR: gustaiciu-tiiis.dwg

ED pateikti susipažinti

Organizacija: UAB „Sūduvos vandenys“ (284)
Gautas EDR: gustaiciu-tiiis.dwg

BENDRI STATYBOS DUOMENYS

Statytojas:	UAB "Sūduvos vandenys" (kodas 151104226)
Užsakovas:	UAB "Sūduvos vandenys" (kodas 151104226)
Statybos adresas:	Sodo g., Sodo sk., Nartelio g., Žiedo g., Parko g., Liepų g., Gustaičių g., Šešupės g., Naujakurių g., Dovinės g., Jazminų g., Vingio g., Netičkampio k., Liudvinavo sen., Marijampolės savivaldybė.

PROJEKTAS:	Nuotekų šalinimo tinklų (inžinerinių tinklų grupės), kitos paskirties (nuotekų siurblinių) statinių (kitų inžinerinių statinių grupės) Sodo g., Sodo sk., Nartelio g., Žiedo g., Parko g., Liepų g., Gustaičių g., Šešupės g., Naujakurių g., Dovinės g., Jazminų g., Vingio g., Netičkampio k., Liudvinavo sen., Marijampolės savivaldybėje, projektas
Statinio projekto Nr.:	25-37
Statinio kategorija:	Nesudėtingieji
Projekto parengimo metai:	2025
Projekto etapas:	Techninis darbo projektas (TDP)
Projekto dalis:	Procesų valdymo ir automatizacijos dalis
Laida:	0
Žymuo:	25-37-TDP.PVA
Bylos Nr.:	05

Projekto vadovas:	G.Kemzūra Atestato Nr.:12930
Projekto dalies vadovas:	P.Rizaitis Atestato Nr.:39774

UAB „Patvanka"
Savanorių pr.194
44151 Kaunas
Lietuva

Tel.: +370-37-32-74-68
Faks.: +370-37-32-74-52
El. p.: info@patvanka.lt
www.patvanka.lt

A/s Nr.: LT 34 7044 0600 0309 1264
AB SEB Vilniaus bankas
Įmonės kodas 133364425
PVM mokėtojo kodas LT333644219

PROJEKTO DALIES SUDĖTIES ŽINIARAŠTIS

TEKSTINIŲ DOKUMENTŲ ŽINIARAŠTIS

Šifras	Pavadinimas	Lapų sk. vnt.
25-37-TDP-PVA-PDSŽ	Projekto dalies sudėties žiniaraštis	1
25-37-TDP-PVA-AR	Aiškinamasis raštas	3
25-37-TDP-PVA-SŽ	Sąnaudų žiniaraštis	4
25-37-TDP-PVA-TS	Techninės specifikacijos	16
Priedas Nr. 1	Projektavimo užduotis	1

BRĖŽINIŲ IR DOKUMENTŲ ŽINIARAŠTIS

Šifras	Pavadinimas	Lapų sk. vnt.
25-37-TDP-PVA-B01.1	Funkcinė automatizacijos schema (NS-01, NS-02, NS-03, NS-04)	1
25-37-TDP-PVA-B01.2	Principinė elektros sujungimo schema (NS-01, NS-04)	1
25-37-TDP-PVA-B01.3	Principinė elektros sujungimo schema (NS-02, NS-03)	1
25-37-TDP-PVA-B01.4	Automatinės valdymo sistemos struktūrinė schema (NS-01, NS-02, NS-03, NS-04)	1
25-37-TDP-PVA-B01.5	Signalų sąrašas (NS-01, NS-02, NS-03, NS-04)	1
25-37-TDP-PVA-B02.1	Automatikos prietaisų montavimo planas (siurblinė NS-01)	1
25-37-TDP-PVA-B02.2	Automatikos prietaisų montavimo planas (siurblinė NS-02)	1
25-37-TDP-PVA-B02.3	Automatikos prietaisų montavimo planas (siurblinė NS-03)	1
25-37-TDP-PVA-B02.4	Automatikos prietaisų montavimo planas (siurblinė NS-04)	1

0	2026-07	Statybos darbams, rangovui parinkti
LAIDA	IŠLEIDIMO DATA	LAIDOS STATUSAS. KEITIMO PRIEŽASTIS (JEI TAIKOMA)

KVAL. PATV. DOK. NR.	UAB „PATVANKA“			**Nuotekų šalinimo tinklų (inžinerinių tinklų grupės), kitos paskirties (nuotekų siurblinių) statinių (kitų inžinerinių statinių grupės) Sodo g., Sodo skg., Nartelio g., Žiedo g., Parko g., Liepų g., Gustaičių g.,Šešupės g., Naujakurių g., Dovinės g., Jazminų g., Vingio g., Netičkampio k., Liudvinavo sen., Marijampolės savivaldybėje, projektas**	
	PAREIGOS	VARDAS, PAVARDĖ	PARAŠAS		
12930	PV	G.Kemzūra			
39774	PDV	P. Rizaitis		DOKUMENTO PAVADINIMAS	LAIDA
				Projekto dalies sudėties žiniaraštis	0
lt	Statytojas – UAB “Sūduvos vandenys” (kodas 151104226).			DOKUMENTO ŽYMUO **25-37-TDP-PVA-PDSŽ**	LAPAS 1 / LAPŲ 1

AIŠKINAMASIS RAŠTAS

1. Įvadinė dalis

Projektas atliktas remiantis iš Užsakovo gauta projektavimo užduotimi ir kitų projekto dalių užduotimis. Statybos montavimo darbai turi būti atliekami atestuotų tokio pobūdžio darbams atlikti organizacijų, naudojamos medžiagos ir tiekiami įrengimai turi būti sertifikuoti ir atitikti Lietuvoje galiojančioms kokybės bei saugumo normoms.

Projektas atliktas remiantis galiojančiais normatyviniais ir teisiniais dokumentais:

1. STR 1.04.04:2017 „Statinio projektavimas, projekto ekspertizė“ (Suvestinė redakcija 2024-11-01 -)
2. Elektros įrenginių įrengimo bendrosios taisyklės. Lietuvos Respublikos energetikos ministro 2012-02-03 įsakymas Nr. 1-22 (Suvestinė redakcija 2025-12-24 -).
3. Specialiųjų patalpų ir technologinių procesų elektros įrenginių įrengimo taisyklės. Lietuvos Respublikos energetikos ministro 2013-03-5 įsakymas Nr. 1-52.
4. Elektros linijų ir instaliacijos įrengimo taisyklės. Lietuvos Respublikos energetikos ministro 2011-12-20 įsakymas Nr. 1-309 (Suvestinė redakcija 2025-05-29 -).
5. Apšvietimo elektros įrenginių įrengimo taisyklės. Lietuvos Respublikos energetikos ministro 2011-02-03 įsakymas Nr. 1-28.
6. Galios elektros įrenginių įrengimo taisyklės. Lietuvos Respublikos energetikos ministro 2012-02-02 įsakymas Nr. 1-1.
7. Statybos techninis reglamentas STR 2.01.06:2009 „Statinių apsauga nuo žaibo. Išorinė statinių apsauga nuo žaibo“. Lietuvos Respublikos aplinkos ministro 2009-11-27 įsakymas Nr. D1-69.
8. Saugos eksploatuojant elektros įrenginius taisyklės. Respublikos energetikos ministro 2010-03-30 įsakymas Nr.1-100 (Suvestinė redakcija 2024-05-25 -)
9. Elektros įrenginių bandymų normų ir apimties aprašas 2016 m. spalio 26 d. Nr. 1-281.(Suvestinė redakcija 2023-07-01 -)
10. LST 1516:2015 “Statinio projektas. Bendrieji įforminimo reikalavimai”.

0	2026-04	Statybos darbams, rangovui parinkti			
LAIDA	IŠLEIDIMO DATA	LAIDOS STATUSAS. KEITIMO PRIEŽASTIS (JEI TAIKOMA)			
KVAL. PATV. DOK. NR.	UAB „PATVANKA“			**Nuotekų šalinimo tinklų (inžinerinių tinklų grupės), kitos paskirties (nuotekų siurblinių) statinių (kitų inžinerinių statinių grupės) Sodo g., Sodo skg., Nartelio g., Žiedo g., Parko g., Liepų g., Gustaičių g.,Šešupės g., Naujakurių g., Dovinės g., Jazminų g., Vingio g., Netičkampio k., Liudvinavo sen., Marijampolės savivaldybėje, projektas**	
	PAREIGOS	VARDAS, PAVARDĖ	PARAŠAS		
12930	PV	G.Kemzūra			
39774	PDV	P. Rizaitis		DOKUMENTO PAVADINIMAS	LAIDA
				Aiškinamasis raštas	0
lt	Statytojas – UAB “Sūduvos vandenys” (kodas 151104226).			DOKUMENTO ŽYMUO **25-37-TDP-PVA-AR**	LAPAS 1 / LAPŲ 4

1.1. KOMPIUTERINIŲ PROGRAMŲ SĄRAŠAS

Naudojamų projekte kompiuterinių programų sąrašas:

1 Microsoft 365

2 Autocad LT 2022

1.2. PROCESŲ VALDYMO IR AUTOMATIZACIJOS TINKLAI

1. Projektas atliktas vadovaujantis išduota statinio projektavimo technine užduotimi ir projekto technologinės dalies užduotimi.
2. Nuotekų siurblinės valdymo įranga montuojama siurblinės automatikos spintoje NSVS kuri montuojama ant pamato prie siurblinės.
3. Siurblių komplektiniai kabeliai įtraukiami nuo siurblinės šulnio žemėje paklotą 75mm, o valdymo kabeliai į kitą 75mm pol. vamzdžius iki skydo NSVS.
4. Siurbliai valdomi dažnio keitikliais sumontuotais NSVS spintoje.
5. Šio projekto apimtyje numatyta įrengti 4 siurblines:
   a) NS-01, esanti Nartelio g., Sodo g.;
   b) NS-02, esanti Dovinės g., Vingio g.;
   c) NS-03, esanti Šešupės g.;
   d) NS-04, esanti Parko g.

Procesų valdymo ir automatizacijos sprendiniai analogiški visoms siurblinėms.

1.3. AUTOMATINĖ VALDYMO IR KONTROLĖS SISTEMA (AVS).

AVS projektuojama su vienu programuojamu loginiu valdikliu atliekančiu pagalbines valdymo bei kontrolės funkcijas bei iš dažnio keitiklių surenkančias informacija ir perduodančiais į eksplotuojančios įmonės SCADA.

Duomenų perdavimas į esamą SCADA, GSM ryšiu GPRS, APN technologija, per telekomunikacinių paslaugų operatorių. Projektuojama siurblinė dirba autonomiškai automatiniu režimu, su dažnio keitikliais priklausomai nuo nuotekų lygio. Pagrindinis ir rezervinis siurbliai automatiškai sukeičiami vietomis pagal užduotą algoritmą instaliuotuose pačiuose dažnio keitikliuose. Dažnio keitikliai dirba autonomiškai pagal komplektinį nuotekų lygio hidrostatinį jutiklį ir keičiasi infomacija su valdikliu ir GPRS modemu per ryšio sąsaja pagal ModBus RTU protokolą.

1.4. REIKALAVIMAI NUOTEKŲ SIURBLINEI:

Pagrindinės dažnio keitiklio su integruotu valdikliu ir gamykliniu algoritmu funkcijos ir techniniai duomenys.

Siurblių valdymas turi būti numatytas toks, kad siurbliai prisiderintų prie padidėjusio ar sumažėjusio pritekėjimo didindami arba mažinami darbinį dažnį. Siurblinė turi būti su dvejais nesikemšančio tipo pakaitomis dirbančiais siurbliais, su specialia dviejų menčių nusivalančia pastovaus efektyvumo, pusiau atviro tipo sparnuote. Siurblių valdymo skyde turi būti komplektuojami to pat gamintojo dažnio keitikliai, kurie įgalina siurblius adaptuoti siurblių darbinį dažnį esant skirtingam pritekėjimui, automatiškai atsukti darbo ratą atgal/pirmyn nuvalant susikaupusius nešmenis esant kimšimuisi, taip sumažinant avarinių iškvietimų į siurblinę kiekį.

Keitikliai turi bent kartą paroje leisti darbiniam siurbliui nusisiurbti nuotekas iki minimalaus siurbčiojimo lygio, taip neleidžiant kauptis plūduriuojantiems nešmenims juos išsiurbiant.

Siurblių valdymas vykdomas per keitiklius nenaudojant loginių valdiklių, o keitikliai turi turėti gamykloje integruotą siurblių darbo algoritmą, kuris gali būti adaptuojamas ir esant konkrečioms užduotims. Keitiklių IP klasė ne žemesnė IP55.

Keitiklių techninės charakteristikos

1. Siurblio apsaugos:
   a. viršyta temperatūra;
   b. perkrova.
2. Pagrindinės funkcijos;
   a. Energijos minimizavimo algoritmas;
   b. Siurblio prasivalymas;
   c. Siurblinės pravalymas;
   d. Vamzdyno pravalymas.
3. Komunikavimas:
   a. Modbus RTU;
   b. Reliniai kontaktai.

1.5. REIKALAVIMAI SIURBLIŲ VALDYMO SISTEMAI:

Integruotas energijos mažinimo algoritmas paremtas specifinės energijos skaičiavimo principu, valdymas Rankinis/Išjungtas/Automatinis, supaprastintas paleidimas „vieno mygtuko“ pagalba. Keitiklio gamintojo suprogramuotas energijos mažinimui, suprogramuotas siurblio prasivalymui (pasukant siurblį kelis ciklus atgal – pirmyn), suprogramuotas slėginio vamzdyno pravalymas, suprogramuotas minkštas paleidimas ir stabdymas. Valdymas nuo hidrostatinio lygio daviklio, pavaros darbo režimas adaptuojasi nuo hidrostatinio lygio daviklio signalo. “Namų“ būsenoje kiekvienas siurblio valdymo įrenginys ekrane turi atvaizduoti būseną M/0/A, siurblio darbinę srovę, darbinį dažnį, kW, nuotekų lygį siurblinėje. Sąsaja Modbus RTU,

Siurblių valdymo algoritmas, valdymo įrenginiai ir siurbliai pagaminti vieno gamintojo.

Turi būti sukonfigūruoti ir papildyti nauju objektu visi esami SCADA, apskaitos bei kiti susiję serveriai bei programos, o taip pat vietinės bei nutolusios klientinės SCADA ir WEB darbo vietos.

1.6. REIKALAVIMAI AUTOMATIZAVIMUI IR VIZUALIZACIJAI

Rangovas suprogramuoja vizualizaciją užsakovo programoje. Sukuriami siurblių valdymo/vizualizacijos langai. Modifikuojami serverio, kliento projektai. Atlikti pakeitimai turi neįtakoti esamo procesų valdymo ir atvaizdavimo funkcionalumo. Projektus naujai papildanti dalis turi atitikti esamo projekto lygį, papildanti dalis turi turėti veiksmų, pranešimų autorizaciją.

Numatyti atlikti darbai derinami su Užsakovu ir vykdomi gavus Užsakovo leidimą. Vizualizacijoje turi matytis technologinė informacija:

- nėra ryšio su PLV;
- nėra įtampos siurblių valdymo skydo įvade;
- nuspaustas avarinio stabdymo mygtukas;
- kiekvieno siurblio valdymo rakto padėtys: vietinis, distancinis;
- kiekvieno siurblio būsenos, darbo laikas, gedimas;

Nesant ryšiui tarp serverio ir uždorių PLV, vizualizacijoje turi būti atvaizduota paskutinė gauta informacija, su perspėjimu apie ryšio nebuvimą.

Pateikti ataskaitas kiekvieno siurblio darbo laikai, naudojamas, galingumas;

Atlikus visus vizualizacijos projekto įdiegimo darbus, rangovas pateikia projekto kopiją ir išsamų darbų sąrašą. Sąraše turėtų būti pateikti šie duomenys:

- sukurti nauji, ištrinti, koreguoti TAG‘ai,
- sukurti nauji, ištrinti, koreguoti paveikslai, grafiniai elementai,
- sukurti nauji, ištrinti, koreguoti aliarminiai pranešimai,
- sukurti nauji, ištrinti, koreguoti archyvuojami TAG‘ai,
- kita informacija, t.y. sukurti OPC kanalai, „skriptų“ koregavimas, ir t.t.

Skydo gamintojas skydui pateikia išorinių sujungimų schemą. Visi skyde esančių kabelių, laidų galai turi būti sužymėti.

SĄNAUDŲ ŽINIARAŠTIS

Poz. Eil. Nr.	Pavadinimas ir techninės charakteristikos	Žymuo (tipas, markė arba techn.spec.žymuo)	Mato vnt.	Kiekis	Pastabos
	Skydai				
1.	Siurblių valdymo spinta NSVS skirta siurblių valdymo įrenginių montavimui, montuojama ant paaukštinto 40cm virš žemės pamato. IP65, metalinė, apšiltinta iš vidaus, su durimis, su vidinėmis durelėmis ir automatiniu šildymo ir ventiliacijos įrenginiu (orentaciniai matmenys:1600x1200x800mm.)	*TS-2.1*	kompl.	1	NSVS
	Įranga skyduose NSVS				
2.	Viršįtampių apsauga B+C	*TS-2.18*	kompl.	1	*VF14*
3.	Įvadinis kirtiklis perjungėjas 63A	*TS-2.28*	kompl.	2	Kompl. Su perj. Mechnzm.
4.	3P automatinis išjungiklis 3C50A	*TS-2.15*	vnt	1	SF15
5.	3P automatinis išjungiklis 3C2A	*TS-2.15*	vnt	1	SF1
6.	Fazių kontrolės relė	*TS-2.12*	vnt	1	KV1
7.	3P automatinis išjungiklis 3C40A	*TS-2.15*	vnt	1	SF11
8.	3P automatinis išjungiklis 3C40A	*TS-2.15*	vnt	1	SF12
9.	1P automatinis išjungiklis 1C4A	*TS-2.15*	vnt	1	SF22
10.	Termostatas	*TS-2.1*	kompl.	1	T22
11.	Šildytuvas 100W	*TS-2.1*	vnt	1	E22
12.	1P automatinis išjungiklis 1P6A	*TS-2.15*	vnt	3	SF23,25, 26
13.	Srovės nuotėkio išjungiklis 2P 30mA	*TS-2.23*	vnt	1	SF32-1

0	2026-07	Statybos darbams, rangovui parinkti
LAIDA	IŠLEIDIMO DATA	LAIDOS STATUSAS. KEITIMO PRIEŽASTIS (JEI TAIKOMA)

KVAL. PATV. DOK. NR.	UAB „PATVANKA“			**Nuotekų šalinimo tinklų (inžinerinių tinklų grupės), kitos paskirties (nuotekų siurblinių) statinių (kitų inžinerinių statinių grupės) Sodo g., Sodo skg., Nartelio g., Žiedo g., Parko g., Liepų g., Gustaičių g.,Šešupės g., Naujakurių g., Dovinės g., Jazminų g., Vingio g., Netičkampio k., Liudvinavo sen., Marijampolės savivaldybėje, projektas**	
	PAREIGOS	VARDAS, PAVARDĖ	PARAŠAS	**NŠ-01**	
12930	PV	G.Kemzūra			
39774	PDV	P. Rizaitis		DOKUMENTO PAVADINIMAS	LAIDA
				Sąnaudų žiniaraštis	0
lt	Statytojas – UAB “Sūduvos vandenys” (kodas 151104226).			DOKUMENTO ŽYMUO **25-37-TDP-PVA-SŽ-01**	LAPAS 1 / LAPŲ 3

Poz. Eil. Nr.	Pavadinimas ir techninės charakteristikos	Žymuo (tipas, markė arba techn.spec.žymuo)	Mato vnt.	Kiekis	Pastabos
14.	Skydo apšvietimo lempa su jungikliu LED 7W	*TS-2.20*	vnt	1	E23
15.	Modulinis kištukinis lizdas 16A (l,n,pe)	*TS-2.23*	vnt	1	SV23
16.	Automatinis 1P išjungiklis, 4A	*TS-2.15*	vnt	1	SF24
17.	Nepertraukiamo mait. Šaltinis	*TS-2.5*	vnt	1	G24
18.	Armatūra balta + Adapteris + Šviesos diodas	*TS-2.17*	kompl.	1	H26
19.	Saugikliai su laikiklių 1-0,5A	*TS-2.6*	vnt	6	FU
20.	Mait. Šaltinis. 230VAC/24VDC 2.5A	*TS-2.5*	vnt	1	G34
21.	Modemas-Keitiklis + GSM antena	*TS-2.3*	vnt	1	A4
22.	Programuojamas loginis valdiklis (PLC).	*TS-2.2*	kompl.	1	A2
23.	Telekomunikaciniai viršįtampio apsaugos moduliai	*TS-2.19*	kompl.	1	
24.	siurblio valdymo Dažnio keitiklis DK1 ,su integruotu valdikiu,400V,22kW (Master)	*TS-2.4*	kompl.	1	DK1
25.	siurblio valdymo Dažnio keitiklis DK2, 400V ,22kW (slave)	*TS-2.4*	kompl.	1	DK2
26.	2-jų siurblių valdymo algoritmas dažnio keitikliams	*TS-2.4*	kompl.	1	
27.	Trijų padėčių valdymo raktas	*TS-2.14*	vnt	1	HSS1,2
28.	Tarpinė relė 24V DC + relės lizdas	*TS-2.7*	kompl.	2	RT1,2
29.	Tarpinė relė 24V DC + relės lizdas	*TS-2.7*	kompl.	2	RT3
30.	Skydo durų galinis išjungiklis be kabelio	*TS-2.9*	vnt	1	B122
31.	Signalizacijos valdymo mygtukas su lempute mėlynas + adapteris + NO kont. + Šviesos diodas	*TS-2.8*	kompl.	1	SB125
32.	Garso sirena 24V DC, 92dB	*TS-2.21*	vnt	1	HA
33.	Galinės padėties jungiklis SKYDUI	*TS-2.9*	vnt	1	GA1
34.	Grafinis displėjus (Operatoriaus panelė)	*TS-2.26*	kompl.	1	OP
	Prietaisai ir irengimai siurblinėje				
35.	Elektromagnetinis debitomatis. Distancinė versija. Matavimo bloko diametras D-100mm.,susideda iš jutiklio ir keitiklio su displėjumi konvertuojančio pradinius duomenis per Modbus RTU	*T.S.2.29*	kompl.	1	FE/FICA
36.	Hidrostatinis lygio jutiklis 0-4m, 24VDC (4-20mA) IP68 su 15 m kabeliu	*T.S.2.10*	kompl.	1	LE
37.	Plūdinis lygio jungiklis KONTAKTAI NC IR NO, IP68, KABELIO ILGIS 10m	*T.S.2.11*	vnt	1	LD
38.	Dangčio galinės padėties jungiklis	*T.S.2.9*	vnt	1	GA/02
39.	EKRANUOTAS Cu KABELIS	*T.S.2.16*	m	10	2x0,5+e
40.	PVC vamzdžai. gofruoti apsaugai	*T.S.2.25*	m	12	D20-32mm
41.	SIGNALINIS Cu KABELIS	*T.S.2.16*	m	12	2x0,75

Poz. Eil. Nr.	Pavadinimas ir techninės charakteristikos	Žymuo (tipas, markė arba techn.spec.žymuo)	Mato vnt.	Kiekis	Pastabos
42.	Montavimo laidų komplektas	*T.S.2.16*	kompl.	1	
43.	Plūdinių jutiklių laikiklis su detalėmis	*T.S.2.26*	kompl.	1	
	Montavimo darbai siurblinėje				
44.	NSVS spintos surinkimo, pastatymo ir pajungimo darbai	*T.S.3.*	kompl	1	
45.	Valdiklio programavimas ir derinimas	*T.S.3.*	kompl	1	
46.	Paleidimo – deirnimo darbai	*T.S.3.*	kompl	1	
47.	GPRS APN ryšio programavimas	*T.S.3.*	kompl	1	
48.	Paleidimo – deirnimo darbai	*T.S.3.*	kompl	1	
49.	Kabelių iki 10mm2 montavimas vamzdžiuose	*T.S.3.*	m	18	
50.	Kabelių iki 10mm2 montavimas tvirtinant apkabomis	*T.S.3.*	m	17,5	
	Darbai eksplotuojančios įmonės dispečerinėje:				
51.	GPRS serverių programavimas	*T.S.3.*	kompl	1	
52.	Nuotekų ūkio SCADA serverių konfigūravimas	*T.S.3.*	kompl	1	
53.	Web serverio konfigūravimas	*T.S.3.*	kompl	1	
54.	Nuotekų ūkio SCADA klientinės darbo vietos konfigūravimas	*T.S.3.*	kompl	2	

Pastabos:

1. Įrengimų ir medžiagų kiekius jų specifikacijas tikslinti darbų metu pagal pasirinktos įrangos gamintojo techninius nurodymus.
2. Priimamų instaliacijai medžiagų kokybė ir techninės charakteristikos negali būti prastesnės nei nurodyta šiame dokumente.

SĄNAUDŲ ŽINIARAŠTIS

Poz. Eil. Nr.	Pavadinimas ir techninės charakteristikos	Žymuo (tipas, markė arba techn.spec.žymuo)	Mato vnt.	Kiekis	Pastabos
	Skydai				
1.	Siurblių valdymo spinta NSVS skirta siurblių valdymo įrenginių montavimui, montuojama ant paaukštinto 40cm virš žemės pamato. IP65, metalinė, apšiltinta iš vidaus, su durimis, su vidinėmis durelėmis ir automatiniu šildymo ir ventiliacijos įrenginiu (orentaciniai matmenys:1600x1200x800mm.)	*TS-2.1*	kompl.	1	NSVS
	Įranga skyduose NSVS				
2.	Viršįtampių apsauga B+C	*TS-2.18*	kompl.	1	*VF14*
3.	Įvadinis kirtiklis perjungėjas 63A	*TS-2.28*	kompl.	2	Kompl. Su perj. Mechnzm.
4.	3P automatinis išjungiklis 3C50A	*TS-2.15*	vnt	1	SF15
5.	3P automatinis išjungiklis 3C2A	*TS-2.15*	vnt	1	SF1
6.	Fazių kontrolės relė	*TS-2.12*	vnt	1	KV1
7.	3P automatinis išjungiklis 3C40A	*TS-2.15*	vnt	1	SF11
8.	3P automatinis išjungiklis 3C40A	*TS-2.15*	vnt	1	SF12
9.	1P automatinis išjungiklis 1C4A	*TS-2.15*	vnt	1	SF22
10.	Termostatas	*TS-2.1*	kompl.	1	T22
11.	Šildytuvas 100W	*TS-2.1*	vnt	1	E22
12.	1P automatinis išjungiklis 1P6A	*TS-2.15*	vnt	3	SF23,25, 26
13.	Srovės nuotėkio išjungiklis 2P 30mA	*TS-2.23*	vnt	1	SF32-1

0	2026-07	Statybos darbams, rangovui parinkti
LAIDA	IŠLEIDIMO DATA	LAIDOS STATUSAS. KEITIMO PRIEŽASTIS (JEI TAIKOMA)

KVAL. PATV. DOK. NR.	UAB „PATVANKA“			**Nuotekų šalinimo tinklų (inžinerinių tinklų grupės), kitos paskirties (nuotekų siurblinių) statinių (kitų inžinerinių statinių grupės) Sodo g., Sodo skg., Nartelio g., Žiedo g., Parko g., Liepų g., Gustaičių g.,Šešupės g., Naujakurių g., Dovinės g., Jazminų g., Vingio g., Netičkampio k., Liudvinavo sen., Marijampolės savivaldybėje, projektas**	
	PAREIGOS	VARDAS, PAVARDĖ	PARAŠAS	**NŠ-02**	
12930	PV	G.Kemzūra			
39774	PDV	P. Rizaitis		DOKUMENTO PAVADINIMAS	LAIDA
				Sąnaudų žiniaraštis	0
lt	Statytojas – UAB “Sūduvos vandenys” (kodas 151104226).			DOKUMENTO ŽYMUO **25-37-TDP-PVA-SŽ-02**	LAPAS 1 / LAPŲ 3

Poz. Eil. Nr.	Pavadinimas ir techninės charakteristikos	Žymuo (tipas, markė arba techn.spec.žymuo)	Mato vnt.	Kiekis	Pastabos
14.	Skydo apšvietimo lempa su jungikliu LED 7W	*TS-2.20*	vnt	1	E23
15.	Modulinis kištukinis lizdas 16A (l,n,pe)	*TS-2.23*	vnt	1	SV23
16.	Automatinis 1P išjungiklis, 4A	*TS-2.15*	vnt	1	SF24
17.	Nepertraukiamo mait. Šaltinis	*TS-2.5*	vnt	1	G24
18.	Armatūra balta + Adapteris + Šviesos diodas	*TS-2.17*	kompl.	1	H26
19.	Saugikliai su laikiklių 1-0,5A	*TS-2.6*	vnt	6	FU
20.	Mait. Šaltinis. 230VAC/24VDC 2.5A	*TS-2.5*	vnt	1	G34
21.	Modemas-Keitiklis + GSM antena	*TS-2.3*	vnt	1	A4
22.	Programuojamas loginis valdiklis (PLC).	*TS-2.2*	kompl.	1	A2
23.	Telekomunikaciniai viršįtampio apsaugos moduliai	*TS-2.19*	kompl.	1	
24.	siurblio valdymo Dažnio keitiklis DK1 ,su integruotu valdikiu,400V,22kW (Master)	*TS-2.4*	kompl.	1	DK1
25.	siurblio valdymo Dažnio keitiklis DK2, 400V ,22kW (slave)	*TS-2.4*	kompl.	1	DK2
26.	2-jų siurblių valdymo algoritmas dažnio keitikliams	*TS-2.4*	kompl.	1	
27.	Trijų padėčių valdymo raktas	*TS-2.14*	vnt	1	HSS1,2
28.	Tarpinė relė 24V DC + relės lizdas	*TS-2.7*	kompl.	2	RT1,2
29.	Tarpinė relė 24V DC + relės lizdas	*TS-2.7*	kompl.	2	RT3
30.	Skydo durų galinis išjungiklis be kabelio	*TS-2.9*	vnt	1	B122
31.	Signalizacijos valdymo mygtukas su lempute mėlynas + adapteris + NO kont. + Šviesos diodas	*TS-2.8*	kompl.	1	SB125
32.	Garso sirena 24V DC, 92dB	*TS-2.21*	vnt	1	HA
33.	Galinės padėties jungiklis SKYDUI	*TS-2.9*	vnt	1	GA1
34.	Grafinis displėjus (Operatoriaus panelė)	*TS-2.26*	kompl.	1	OP
	Prietaisai ir irengimai siurblinėje				
35.	Elektromagnetinis debitomatis. Distancinė versija. Matavimo bloko diametras D-100mm.,susideda iš jutiklio ir keitiklio su displėjumi konvertuojančio pradinius duomenis per Modbus RTU	*T.S.2.29*	kompl.	1	FE/FICA
36.	Hidrostatinis lygio jutiklis 0-4m, 24VDC (4-20mA) IP68 su 15 m kabeliu	*T.S.2.10*	kompl.	1	LE
37.	Plūdinis lygio jungiklis KONTAKTAI NC IR NO, IP68, KABELIO ILGIS 10m	*T.S.2.11*	vnt	1	LD
38.	Dangčio galinės padėties jungiklis	*T.S.2.9*	vnt	1	GA/02
39.	EKRANUOTAS Cu KABELIS	*T.S.2.16*	m	10	2x0,5+e
40.	PVC vamzdžai. gofruoti apsaugai	*T.S.2.25*	m	12	D20-32mm
41.	SIGNALINIS Cu KABELIS	*T.S.2.16*	m	12	2x0,75

Poz. Eil. Nr.	Pavadinimas ir techninės charakteristikos	Žymuo (tipas, markė arba techn.spec.žymuo)	Mato vnt.	Kiekis	Pastabos
42.	Montavimo laidų komplektas	*T.S.2.16*	kompl.	1	
43.	Plūdinių jutiklių laikiklis su detalėmis	*T.S.2.26*	kompl.	1	
	Montavimo darbai siurblinėje				
44.	NSVS spintos surinkimo, pastatymo ir pajungimo darbai	*T.S.3.*	kompl	1	
45.	Valdiklio programavimas ir derinimas	*T.S.3.*	kompl	1	
46.	Paleidimo – deirnimo darbai	*T.S.3.*	kompl	1	
47.	GPRS APN ryšio programavimas	*T.S.3.*	kompl	1	
48.	Paleidimo – deirnimo darbai	*T.S.3.*	kompl	1	
49.	Kabelių iki 10mm2 montavimas vamzdžiuose	*T.S.3.*	m	18	
50.	Kabelių iki 10mm2 montavimas tvirtinant apkabomis	*T.S.3.*	m	17,5	
	Darbai eksplotuojančios įmonės dispečerinėje:				
51.	GPRS serverių programavimas	*T.S.3.*	kompl	1	
52.	Nuotekų ūkio SCADA serverių konfigūravimas	*T.S.3.*	kompl	1	
53.	Web serverio konfigūravimas	*T.S.3.*	kompl	1	
54.	Nuotekų ūkio SCADA klientinės darbo vietos konfigūravimas	*T.S.3.*	kompl	2	

Pastabos:

1. Įrengimų ir medžiagų kiekius jų specifikacijas tikslinti darbų metu pagal pasirinktos įrangos gamintojo techninius nurodymus.
2. Priimamų instaliacijai medžiagų kokybė ir techninės charakteristikos negali būti prastesnės nei nurodyta šiame dokumente.

SĄNAUDŲ ŽINIARAŠTIS

Poz. Eil. Nr.	Pavadinimas ir techninės charakteristikos	Žymuo (tipas, markė arba techn.spec.žymuo)	Mato vnt.	Kiekis	Pastabos
	Skydai				
1.	Siurblių valdymo spinta NSVS skirta siurblių valdymo įrenginių montavimui, montuojama ant paaukštinto 40cm virš žemės pamato. IP65, metalinė, apšiltinta iš vidaus, su durimis, su vidinėmis durelėmis ir automatiniu šildymo ir ventiliacijos įrenginiu (orentaciniai matmenys:1600x1200x800mm.)	*TS-2.1*	kompl.	1	NSVS
	Įranga skyduose NSVS				
2.	Viršįtampių apsauga B+C	*TS-2.18*	kompl.	1	*VF14*
3.	Įvadinis kirtiklis perjungėjas 63A	*TS-2.28*	kompl.	2	Kompl. Su perj. Mechnzm.
4.	3P automatinis išjungiklis 3C50A	*TS-2.15*	vnt	1	SF15
5.	3P automatinis išjungiklis 3C2A	*TS-2.15*	vnt	1	SF1
6.	Fazių kontrolės relė	*TS-2.12*	vnt	1	KV1
7.	3P automatinis išjungiklis 3C40A	*TS-2.15*	vnt	1	SF11
8.	3P automatinis išjungiklis 3C40A	*TS-2.15*	vnt	1	SF12
9.	1P automatinis išjungiklis 1C4A	*TS-2.15*	vnt	1	SF22
10.	Termostatas	*TS-2.1*	kompl.	1	T22
11.	Šildytuvas 100W	*TS-2.1*	vnt	1	E22
12.	1P automatinis išjungiklis 1P6A	*TS-2.15*	vnt	3	SF23,25, 26
13.	Srovės nuotėkio išjungiklis 2P 30mA	*TS-2.23*	vnt	1	SF32-1

0	2026-07	Statybos darbams, rangovui parinkti
LAIDA	IŠLEIDIMO DATA	LAIDOS STATUSAS. KEITIMO PRIEŽASTIS (JEI TAIKOMA)

KVAL. PATV. DOK. NR.	UAB „PATVANKA“			**Nuotekų šalinimo tinklų (inžinerinių tinklų grupės), kitos paskirties (nuotekų siurblinių) statinių (kitų inžinerinių statinių grupės) Sodo g., Sodo skg., Nartelio g., Žiedo g., Parko g., Liepų g., Gustaičių g.,Šešupės g., Naujakurių g., Dovinės g., Jazminų g., Vingio g., Netičkampio k., Liudvinavo sen., Marijampolės savivaldybėje, projektas**	
	PAREIGOS	VARDAS, PAVARDĖ	PARAŠAS	**NŠ-03**	
12930	PV	G.Kemzūra			
39774	PDV	P. Rizaitis		DOKUMENTO PAVADINIMAS	LAIDA
				Sąnaudų žiniaraštis	0
lt	Statytojas – UAB “Sūduvos vandenys” (kodas 151104226).			DOKUMENTO ŽYMUO **25-37-TDP-PVA-SŽ-03**	LAPAS 1 / LAPŲ 3

Poz. Eil. Nr.	Pavadinimas ir techninės charakteristikos	Žymuo (tipas, markė arba techn.spec.žymuo)	Mato vnt.	Kiekis	Pastabos
14.	Skydo apšvietimo lempa su jungikliu LED 7W	*TS-2.20*	vnt	1	E23
15.	Modulinis kištukinis lizdas 16A (l,n,pe)	*TS-2.23*	vnt	1	SV23
16.	Automatinis 1P išjungiklis, 4A	*TS-2.15*	vnt	1	SF24
17.	Nepertraukiamo mait. Šaltinis	*TS-2.5*	vnt	1	G24
18.	Armatūra balta + Adapteris + Šviesos diodas	*TS-2.17*	kompl.	1	H26
19.	Saugikliai su laikiklių 1-0,5A	*TS-2.6*	vnt	6	FU
20.	Mait. Šaltinis. 230VAC/24VDC 2.5A	*TS-2.5*	vnt	1	G34
21.	Modemas-Keitiklis + GSM antena	*TS-2.3*	vnt	1	A4
22.	Programuojamas loginis valdiklis (PLC).	*TS-2.2*	kompl.	1	A2
23.	Telekomunikaciniai viršįtampio apsaugos moduliai	*TS-2.19*	kompl.	1	
24.	siurblio valdymo Dažnio keitiklis DK1 ,su integruotu valdikiu,400V,22kW (Master)	*TS-2.4*	kompl.	1	DK1
25.	siurblio valdymo Dažnio keitiklis DK2, 400V ,22kW (slave)	*TS-2.4*	kompl.	1	DK2
26.	2-jų siurblių valdymo algoritmas dažnio keitikliams	*TS-2.4*	kompl.	1	
27.	Trijų padėčių valdymo raktas	*TS-2.14*	vnt	1	HSS1,2
28.	Tarpinė relė 24V DC + relės lizdas	*TS-2.7*	kompl.	2	RT1,2
29.	Tarpinė relė 24V DC + relės lizdas	*TS-2.7*	kompl.	2	RT3
30.	Skydo durų galinis išjungiklis be kabelio	*TS-2.9*	vnt	1	B122
31.	Signalizacijos valdymo mygtukas su lempute mėlynas + adapteris + NO kont. + Šviesos diodas	*TS-2.8*	kompl.	1	SB125
32.	Garso sirena 24V DC, 92dB	*TS-2.21*	vnt	1	HA
33.	Galinės padėties jungiklis SKYDUI	*TS-2.9*	vnt	1	GA1
34.	Grafinis displėjus (Operatoriaus panelė)	*TS-2.26*	kompl.	1	OP
	Prietaisai ir irengimai siurblinėje				
35.	Elektromagnetinis debitomatis. Distancinė versija. Matavimo bloko diametras D-100mm.,susideda iš jutiklio ir keitiklio su displėjumi konvertuojančio pradinius duomenis per Modbus RTU	*T.S.2.29*	kompl.	1	FE/FICA
36.	Hidrostatinis lygio jutiklis 0-4m, 24VDC (4-20mA) IP68 su 15 m kabeliu	*T.S.2.10*	kompl.	1	LE
37.	Plūdinis lygio jungiklis KONTAKTAI NC IR NO, IP68, KABELIO ILGIS 10m	*T.S.2.11*	vnt	1	LD
38.	Dangčio galinės padėties jungiklis	*T.S.2.9*	vnt	1	GA/02
39.	EKRANUOTAS Cu KABELIS	*T.S.2.16*	m	10	2x0,5+e
40.	PVC vamzdžai. gofruoti apsaugai	*T.S.2.25*	m	12	D20-32mm
41.	SIGNALINIS Cu KABELIS	*T.S.2.16*	m	12	2x0,75

Poz. Eil. Nr.	Pavadinimas ir techninės charakteristikos	Žymuo (tipas, markė arba techn.spec.žymuo)	Mato vnt.	Kiekis	Pastabos
42.	Montavimo laidų komplektas	*T.S.2.16*	kompl.	1	
43.	Plūdinių jutiklių laikiklis su detalėmis	*T.S.2.26*	kompl.	1	
	Montavimo darbai siurblinėje				
44.	NSVS spintos surinkimo, pastatymo ir pajungimo darbai	*T.S.3.*	kompl	1	
45.	Valdiklio programavimas ir derinimas	*T.S.3.*	kompl	1	
46.	Paleidimo – deirnimo darbai	*T.S.3.*	kompl	1	
47.	GPRS APN ryšio programavimas	*T.S.3.*	kompl	1	
48.	Paleidimo – deirnimo darbai	*T.S.3.*	kompl	1	
49.	Kabelių iki 10mm2 montavimas vamzdžiuose	*T.S.3.*	m	18	
50.	Kabelių iki 10mm2 montavimas tvirtinant apkabomis	*T.S.3.*	m	17,5	
	Darbai eksplotuojančios įmonės dispečerinėje:				
51.	GPRS serverių programavimas	*T.S.3.*	kompl	1	
52.	Nuotekų ūkio SCADA serverių konfigūravimas	*T.S.3.*	kompl	1	
53.	Web serverio konfigūravimas	*T.S.3.*	kompl	1	
54.	Nuotekų ūkio SCADA klientinės darbo vietos konfigūravimas	*T.S.3.*	kompl	2	

Pastabos:

1. Įrengimų ir medžiagų kiekius jų specifikacijas tikslinti darbų metu pagal pasirinktos įrangos gamintojo techninius nurodymus.
2. Priimamų instaliacijai medžiagų kokybė ir techninės charakteristikos negali būti prastesnės nei nurodyta šiame dokumente.

SĄNAUDŲ ŽINIARAŠTIS

Poz. Eil. Nr.	Pavadinimas ir techninės charakteristikos	Žymuo (tipas, markė arba techn.spec.žymuo)	Mato vnt.	Kiekis	Pastabos
	Skydai				
1.	Siurblių valdymo spinta NSVS skirta siurblių valdymo įrenginių montavimui, montuojama ant paaukštinto 40cm virš žemės pamato. IP65, metalinė, apšiltinta iš vidaus, su durimis, su vidinėmis durelėmis ir automatiniu šildymo ir ventiliacijos įrenginiu (orentaciniai matmenys:1600x1200x800mm.)	*TS-2.1*	kompl.	1	NSVS
	Įranga skyduose NSVS				
2.	Viršįtampių apsauga B+C	*TS-2.18*	kompl.	1	*VF14*
3.	Įvadinis kirtiklis perjungėjas 63A	*TS-2.28*	kompl.	2	Kompl. Su perj. Mechnzm.
4.	3P automatinis išjungiklis 3C50A	*TS-2.15*	vnt	1	SF15
5.	3P automatinis išjungiklis 3C2A	*TS-2.15*	vnt	1	SF1
6.	Fazių kontrolės relė	*TS-2.12*	vnt	1	KV1
7.	3P automatinis išjungiklis 3C40A	*TS-2.15*	vnt	1	SF11
8.	3P automatinis išjungiklis 3C40A	*TS-2.15*	vnt	1	SF12
9.	1P automatinis išjungiklis 1C4A	*TS-2.15*	vnt	1	SF22
10.	Termostatas	*TS-2.1*	kompl.	1	T22
11.	Šildytuvas 100W	*TS-2.1*	vnt	1	E22
12.	1P automatinis išjungiklis 1P6A	*TS-2.15*	vnt	3	SF23,25, 26
13.	Srovės nuotėkio išjungiklis 2P 30mA	*TS-2.23*	vnt	1	SF32-1

0	2026-07	Statybos darbams, rangovui parinkti
LAIDA	IŠLEIDIMO DATA	LAIDOS STATUSAS. KEITIMO PRIEŽASTIS (JEI TAIKOMA)

KVAL. PATV. DOK. NR.	UAB „PATVANKA“			**Nuotekų šalinimo tinklų (inžinerinių tinklų grupės), kitos paskirties (nuotekų siurblinių) statinių (kitų inžinerinių statinių grupės) Sodo g., Sodo skg., Nartelio g., Žiedo g., Parko g., Liepų g., Gustaičių g.,Šešupės g., Naujakurių g., Dovinės g., Jazminų g., Vingio g., Netičkampio k., Liudvinavo sen., Marijampolės savivaldybėje, projektas**	
	PAREIGOS	VARDAS, PAVARDĖ	PARAŠAS	**NŠ-04**	
12930	PV	G.Kemzūra			
39774	PDV	P. Rizaitis		DOKUMENTO PAVADINIMAS	LAIDA
				Sąnaudų žiniaraštis	0
lt	Statytojas – UAB “Sūduvos vandenys” (kodas 151104226).			DOKUMENTO ŽYMUO **25-37-TDP-PVA-SŽ-04**	LAPAS 1 / LAPŲ 3

Poz. Eil. Nr.	Pavadinimas ir techninės charakteristikos	Žymuo (tipas, markė arba techn.spec.žymuo)	Mato vnt.	Kiekis	Pastabos
14.	Skydo apšvietimo lempa su jungikliu LED 7W	*TS-2.20*	vnt	1	E23
15.	Modulinis kištukinis lizdas 16A (l,n,pe)	*TS-2.23*	vnt	1	SV23
16.	Automatinis 1P išjungiklis, 4A	*TS-2.15*	vnt	1	SF24
17.	Nepertraukiamo mait. Šaltinis	*TS-2.5*	vnt	1	G24
18.	Armatūra balta + Adapteris + Šviesos diodas	*TS-2.17*	kompl.	1	H26
19.	Saugikliai su laikiklių 1-0,5A	*TS-2.6*	vnt	6	FU
20.	Mait. Šaltinis. 230VAC/24VDC 2.5A	*TS-2.5*	vnt	1	G34
21.	Modemas-Keitiklis + GSM antena	*TS-2.3*	vnt	1	A4
22.	Programuojamas loginis valdiklis (PLC).	*TS-2.2*	kompl.	1	A2
23.	Telekomunikaciniai viršįtampio apsaugos moduliai	*TS-2.19*	kompl.	1	
24.	siurblio valdymo Dažnio keitiklis DK1 ,su integruotu valdikiu,400V,22kW (Master)	*TS-2.4*	kompl.	1	DK1
25.	siurblio valdymo Dažnio keitiklis DK2, 400V ,22kW (slave)	*TS-2.4*	kompl.	1	DK2
26.	2-jų siurblių valdymo algoritmas dažnio keitikliams	*TS-2.4*	kompl.	1	
27.	Trijų padėčių valdymo raktas	*TS-2.14*	vnt	1	HSS1,2
28.	Tarpinė relė 24V DC + relės lizdas	*TS-2.7*	kompl.	2	RT1,2
29.	Tarpinė relė 24V DC + relės lizdas	*TS-2.7*	kompl.	2	RT3
30.	Skydo durų galinis išjungiklis be kabelio	*TS-2.9*	vnt	1	B122
31.	Signalizacijos valdymo mygtukas su lempute mėlynas + adapteris + NO kont. + Šviesos diodas	*TS-2.8*	kompl.	1	SB125
32.	Garso sirena 24V DC, 92dB	*TS-2.21*	vnt	1	HA
33.	Galinės padėties jungiklis SKYDUI	*TS-2.9*	vnt	1	GA1
34.	Grafinis displėjus (Operatoriaus panelė)	*TS-2.26*	kompl.	1	OP
	Prietaisai ir irengimai siurblinėje				
35.	Elektromagnetinis debitomatis. Distancinė versija. Matavimo bloko diametras D-100mm.,susideda iš jutiklio ir keitiklio su displėjumi konvertuojančio pradinius duomenis per Modbus RTU	*T.S.2.29*	kompl.	1	FE/FICA
36.	Hidrostatinis lygio jutiklis 0-4m, 24VDC (4-20mA) IP68 su 15 m kabeliu	*T.S.2.10*	kompl.	1	LE
37.	Plūdinis lygio jungiklis KONTAKTAI NC IR NO, IP68, KABELIO ILGIS 10m	*T.S.2.11*	vnt	1	LD
38.	Dangčio galinės padėties jungiklis	*T.S.2.9*	vnt	1	GA/02
39.	EKRANUOTAS Cu KABELIS	*T.S.2.16*	m	10	2x0,5+e
40.	PVC vamzdžai. gofruoti apsaugai	*T.S.2.25*	m	12	D20-32mm
41.	SIGNALINIS Cu KABELIS	*T.S.2.16*	m	12	2x0,75

Poz. Eil. Nr.	Pavadinimas ir techninės charakteristikos	Žymuo (tipas, markė arba techn.spec.žymuo)	Mato vnt.	Kiekis	Pastabos
42.	Montavimo laidų komplektas	*T.S.2.16*	kompl.	1	
43.	Plūdinių jutiklių laikiklis su detalėmis	*T.S.2.26*	kompl.	1	
	Montavimo darbai siurblinėje				
44.	NSVS spintos surinkimo, pastatymo ir pajungimo darbai	*T.S.3.*	kompl	1	
45.	Valdiklio programavimas ir derinimas	*T.S.3.*	kompl	1	
46.	Paleidimo – deirnimo darbai	*T.S.3.*	kompl	1	
47.	GPRS APN ryšio programavimas	*T.S.3.*	kompl	1	
48.	Paleidimo – deirnimo darbai	*T.S.3.*	kompl	1	
49.	Kabelių iki 10mm2 montavimas vamzdžiuose	*T.S.3.*	m	18	
50.	Kabelių iki 10mm2 montavimas tvirtinant apkabomis	*T.S.3.*	m	17,5	
	Darbai eksplotuojančios įmonės dispečerinėje:				
51.	GPRS serverių programavimas	*T.S.3.*	kompl	1	
52.	Nuotekų ūkio SCADA serverių konfigūravimas	*T.S.3.*	kompl	1	
53.	Web serverio konfigūravimas	*T.S.3.*	kompl	1	
54.	Nuotekų ūkio SCADA klientinės darbo vietos konfigūravimas	*T.S.3.*	kompl	2	

Pastabos:

1. Įrengimų ir medžiagų kiekius jų specifikacijas tikslinti darbų metu pagal pasirinktos įrangos gamintojo techninius nurodymus.
2. Priimamų instaliacijai medžiagų kokybė ir techninės charakteristikos negali būti prastesnės nei nurodyta šiame dokumente.

TECHNINĖS SPECIFIKACIJOS

1. BENDRIEJI REIKALAVIMAI

1.1 Bendroji dalis.

Ši bendroji specifikacija nustato minimalius projektavimo, atlikimo ir medžiagų standartus, būtinus proceso automatizacijos ir vizualizacijos darbams, įrengimams ir medžiagoms. Visi įrengimai turi būti patiekiami su pilna dokumentacija, t.y.: kokybės atitikties sertifikatai, įrengimų techniniai aprašymai, montavimo ir eksploatacijos instrukcijos, principinės ir prijungimo schemos, programinė įranga su licenzijomis (loginių įrenginių konfigūravimui, eksploatacijai, diagnostikai bei vizualizacijai) bei aprašymais ir vartotojo vadovais ir t.t.. Visa įranga turi būti patikrinta ir išbandyta gamykloje. Visi tos pačios kategorijos prietaisai turi būti vieno gamintojo, kad būtų sumažintas atsarginių dalių kiekis. Visiems įrengimams ir darbams turi būti suteikiama garantija numatyta konkurso sąlygose. Visi gaminami gaminiai ir vykdomi darbai turi būti derinami su siurblinių tarnybos vadovu.

1.2 Standartai taisyklės ir normos.

Sistemos įranga turi atitikti valdymo sistemų projektavimo nacionalinės kibernetinio saugumo strategijos reikalavimus Patvirtintus Lietuvos Respublikos Vyriausybės 2018 m. rugpjūčio13d. nutarimu Nr.818 Sistemos įrenginiai turi būti pritaikyti dirbti ir su IEC 61158 standarto reikalavimus tenkinančia komunikacine informacine sistema. Atliekant darbus, turi būti vadovaujamasi galiojančiomis STR, RSN, EĮĮT, higienos ir sanitarinėmis normomis bei priešgaisrinės ir darbo saugos taisyklėmis, taip pat tarptautinės elektrotechnikos komisijos (IEC) taisyklėmis kai jos neprieštarauja EĮĮT. Statybos montavimo darbai turi būti atliekami atestuotų tokio pobūdžio darbams atlikti organizacijų, naudojamos medžiagos ir tiekiami įrengimai turi būti sertifikuoti ir atitikti Lietuvoje galiojančioms kokybės bei saugumo normoms.

1.3 Darbo dokumentacija.

Rangovo dokumentacijoje turi būti visi brėžiniai reikalingi įrengimų montažui ir eksploatacijai, t.y.: įrengimų išdėstymo ir kabelinių linijų planai, įrengimų sujungimų principinės schemos, programuojamų įrengimų konfigūravimo schemos, visų signalų ir kintamųjų sąrašai ir t.t.. Brėžiniuose turi būti aiškiai sužymėti visi įrenginiai, kabeliai, laidai ir gnybtai bei jų tech. charakteristikos.

1.4 Automatinė valdymo ir kontrolės sistema (AVS).

AVS projektuojama su vienu programuojamu loginiu valdikliu atliekančiu paga;bines valdymo bei kontrolės funkcijas. Duomenų perdavimas į esamą SCADA, GSM ryšiu GPRS, APN technologija, per telekomunikacinių paslaugų operatorių. Projektuojama siurblinė dirba autonomiškai automatiniu režimu, su dažnio keitikliais priklausomai nuo nuotekų lygio. Pagrindinis ir rezervinis siurbliai automatiškai sukeičiami vietomis pagal užduotą algoritmą instaliuotuose pačiuose dažnio keitikliuose. Dažnio keitikliai dirba autonomiškai pal nuotekų lygio hidrostatinių jutiklį keičiasi

infomacija su valdikliu ir GPRS modemu per ryšio sąsaja pagal MODBus RTU protokolą.
Duomenų užklausimas ir valdymo komandos turi būti saugios ir ir realizuotos per GPRS ryšio paslaugą „duomenų perdavimas išskirtine linija IP protokolu“.

Įžeminimas ir apsauga nuo viršįtampio

.Įrengimai įžeminami prijungiant prie spintoje sumontuotos įžeminimo šynos ar gnybtų kurie sujungti su įžeminimo kontūru. Apsaugai nuo viršįtampių turi būti naudojami gnybtai su viršįtampių ribotuvais

2. ĮRENGINIAI

2.1 Siurblių valdymo spinta NSVS

Eil. Nr.	Techniniai parametrai ir reikalavimai	Dydis, sąlyga
1.	Orientaciniai išmatavimai	Orent matm.(1600x1200x600), mm), tikslinami pagal poreikį, turi būti apie 30 % laisvos vietos rezervui.
2.	Valdymo ir paskirstymo skydas	Antivandalinis, tinkamas naudojimui ≥ 400 V įtampos, 50 Hz dažnio elektros energijos tinkluose su įžeminta neutrale
3.	Skydo paskirtis	Lauko instaliacija
4.	Montavimo tipas	Ant betoninio cokolio
5.	Cokolio įtvirtinimas	Ne mažiau 800 mm gylis žemėje Su 400 mm išsikišimu virš žemės paviršiaus
6.	Skydo medžiaga	Stiklo pluoštu sustiprintas poliesteris
7.	Skydo atsparumas	Pilnai izoliuotas; Atsparus korozijai; Chemiškai agresyvioms aplinkoms.
8.	Skydo sudedamosios dalys	Skydas; Stogelis nuo kritulių; Antivandalinės ventiliacijos grotelės; Paslėpti durų vyriai; Atidarytų durų fiksacija; Vidinės plieno skardos durys: ant kurių tvirtinasi valdymo ir signalizacijos elementai: mygtukai, indikacinė armatūra, matavimo ir valdymo OP panelės, galios analizatoriai ir t.t.;
9.	Durų atidarymas	Ne mažiau, kaip 120 laipsnių kampu
10.	Durų užrakto tipas	Cilindrinis su raktu
11.	Spintos užraktas	Pritaikytas visai siurblinių grupei
12.	Informacinė lentelė	Pritvirtinama lentelė, kurioje surašyta: įmonės pavadinimas su logotipu, objekto pavadinimas su numeracija ir Centrinės dispečerinės telefono numeris
13.	Darbinė skydo temperatūra	–30…+90º C
14.	Valdymo skydas bei jos komponentai	turi atlaikyti terminį ir dinaminį poveikį, kylantį dėl trumpo jungimo srovės, be žalos personalui arba įrangos sugadinimo.

Skydas turi atitikti šiuos standartų reikalavimus:

Standarto Nr.	Standarto pavadinimas	Pritaikymas
IEC62208	Tuščiaviduriai žemos įtampos valdymo ir paskirstymo skydai. Bendrieji reikalavimai	9.3 testas Didžiausia leistina skydo plokštės apkrova ne mažiau 150 kgs/m^2, didžiausia leistina durų apkrova 30 kgs/ m^2 9.12 testas atsparumas korozijai: išorinis ciklas
IEC60529	Elektros skydo apsaugos klasė (IP)	Apsaugos klasė, skirta apsaugoti nuo skysčių ir dulkių: ne mažiau IP65
IEC62262	Elektros skydų apsauga nuo mechaninių poveikių klasės (IK kodas)	Apsaugos klasė nuo kietų daiktų atsitrenkimo į skydo korpusą: ne mažiau IK10
IEC 60439-1	Žemos įtampos paskirstymo ir valdymo įrenginiai. 1dalis. Tipo testo ir dalinio testo skydai	Pilnai izoliuota, be jokios galimybės perduoti įtampą per skydą ir atitinkantis II izoliacijos klasę.
IEC60695-2-1	Gaisrinio pavojaus bandymas. 2 dalis. Bandymo metodai. 1 skyrius. 2 dokumentas. Medžiagų užsiliepsnojimo nuo įkaitintos vielos bandymas	Ugnies ir karščio priešinimasis ir savęs gesinimas prie 900°C laipsnių.

2.4 DAŽNIO KEITIKLIŲ TECHNINIAI REIKALAVIMAI PAGRINDINĖS DAŽNIO KEITIKLIO SU INTEGRUOTU VALDIKLIU IR GAMYKLINIU ALGORITMU FUNKCIJOS IR TECHNINIAI DUOMENYS

Statomas naujas valdymo skydas, todėl siurblių valdymas turi būti numatytas toks, kad siurbliai prisiderintų prie padidėjusio ar sumažėjusio pritekėjimo didindami arba mažinami darbinį dažnį.

Siurblinė gali būti s2 panardinamais arba ne ,nesikemšančio tipo pakaitomis dirbančiais siurbliais, su specialia dviejų menčių nusivalančia pastovaus efektyvumo, pusiau atviro tipo sparnuote. Siurblių nominali galia .... kW. Siurblių valdymo skyde turi būti komplektuojami to paties gamintojo dažnio keitikliai ne mažesnio kaip ....34..... A, ...21..... kW galingumo, kurie įgalina siurblius adaptuoti siurblių darbinį dažnį esant skirtingam pritekėjimui, taupyti energijos sąnaudas pastoviai ieškant mažiausios specifinės energijos, automatiškai atpažinti kimšimąsi ir atsukti darbo ratą atgal/pirmyn nuvalant susikaupusius nešmenis, taip sumažinant avarinių iškvietimų į siurblinę kiekį. Keitikliai bent kartą paroje leidžia darbiniam siurbliui nusisiurbti nuotekas iki minimalaus siurbčiojimo lygio, taip neleidžiant kauptis plūduriuojantiems nešmenims juos išsiurbiant. Siurblių valdymas vykdomas per keitiklius nenaudojant loginių valdiklių, o keitikliai turi turėti gamykloje integruotą siurblių darbo algoritmą, kuris gali būti adaptuojamas ir esant konkrečioms užduotims. Keitiklių IP klasė ne žemesnė IP55.

1. Energijos taupymas. Įrenginys visuomet parenka optimaliausią dažnį siurbliui, kad būtų išpumpuotos nuotekos. Seka nuotekų lygį ir prisitaiko. Mažindamas dažnį, sumažina nuotekų judėjimo greitį vamzdyne, tuo pačiu sumažėja energijos praradimai dėl trinties į vamzdyno sieneles. Optimalus dažnis surandamas išskaičiuojant mažiausią specifinę energiją. Taip sutaupoma elektros energijaesant standartiniam ne „forsuotam“ pritekėjimui.

2. Keitiklis seka siurblio srovę bei kitus parametrus, ir jei jie didėja - atpažįsta kaip siurblio kimšimąsi. Stabdomas siurblys ir įjungiamas siurblio darbo rato pravalymo algoritmas atsukant darbo ratą atgal ir pirmyn. Darbo rato nusivalymo algoritmas nėra vien jio sukiojimas skirtingomis kryptimis.

Keitiklio algoritmas nustatytas taip, kad suskaičiuotų reikiamą išvystyti sukimo momentą tiek pirmyn tiek atgal. Darbo rato pravalymas turi būti kartojamas, kol jis bus švarus ir netrukdys dirbti siurbliu geriausio efektyvumo darbo taške. Taip siurblio darbo ratas nusivalo nuo apnašų, atstatomas jo efektyvumas, išvengiama užsikimšimo, nereikalingas serviso darbuotojų įsikišimas.

3. Keitiklis kas nustatytą įsijungimų skaičių, siurblį paleidžia 50Hz dažniu ir leidžia dispečerinę.siurbliui išpumpuoti visą siurblinės tūrį, taip pasiekiamas projektinis greitis vamzdyne, taip vamzdynas pravalomas nuo nuosėdų.

4. Keitiklis seka ne tik siurblyje sumontuotų daviklių signalus, tokius kaip aukšta variklio temperatūra, drėgmė variklyje ar per didelė vartojama srovė, bet „mato“ per aukštą nuotekų lygį priėmimo rezervuare, nuolatos tikri save ir esant neatitikimui, generuoja avarinius signalus į

5. Keitiklis esant normaliomis darbo sąlygomis paleidžia siurblius „minkštai“, taip tausodamas vamzdyną, siurblį ir papildomai neapkrauna elektros tinklo. Taip pat siurbliai „minkštai“ stabdomi, nesukuriant hidraulinių smūgių.

6. Keitiklis neleidžia siurblinėje kauptis plūduriuojantiems nešmenims skysčio paviršiuje leisdamas siurbliui sumažinti siurblinės lygį iki siurbčiojimo. Taip siurblys nusiurbia plūduriuojančius nešmenis nuo paviršiaus. Ši funkcija kartojama bent vieną kartą paroje.

7. Keitiklis varijuoja apie nustatytą siurblio paleidimo lygį, paleisdamas siurblį vis skirtingame lygyje. Taip neapauga kreipiančios, lygio davikliai, kabeliai riebalais ir kitomis plūduriuojančiomis medžiagomis.

8. Keitiklis darbui su siurbliais turi būti paruoštas gamykloje, siurblio darbo algoritmas integruotas keitiklyje ir nereikalauja papildomų programavimo darbų.

9. Keitiklio instrukcija, su pasiūlymu pateikiama lietuvių kalboje. Instrukcijoje turi būti aprašytas siurblio valdymo išvardintas algoritmas.

KEITIKLIŲ TECHNINĖS CHARAKTERISTIKOS

1. 380-480V 50HZ- ……. kW-IP55
2. Nominali srovė: …34… …….. A, ……21 ……kW
3. Kiekies – ….. vnt
4. Intelektualus integruotas energijos minimizavimas
5. Darbo režimai Rankinis / išjungtas / Automatinis
6. Pajungimas 3 x 380-480V +10/-15%, 50-60Hz
7. Ekranas OLED (monochrome)
8. Konfigūravimas per esamus jungtukus, papildomos programos nereikalingos
9. Siurblio apsaugos
    a.viršyta temperatūra
    b. perkrova
10. Pagrindinės funkcijos
    a.Energijos minimizavimo algoritmas
    b. Siurblio prasivalymas
    c.Siurblinės pravalymas
    d. Vamzdyno pravalymas
11. Komunikavimas
    a.Modbus RTU
    b. Reliniai kontaktai

2.5 Maitinimo blokas .

24 V DC REZERVINIO MAITINIMO SISTEMOS REIKALAVIMAI

24 V DC rezervinio maitinimo sistema susideda iš maitinimo šaltinio, maitinimo šaltinio rezervo modulio ir akumuliatoriaus. Sistema turi automatiškai persijungti į akumuliatoriaus režimą, dingus maitinimui, ir į maitinimo šaltinio režimą, atsiradus maitinimui. Sistema turi matuoti akumuliatoriaus būklę ir perduoti signalą į operacinę panelę („OP“) pasibaigus akumuliatoriaus resursui.

Eil. Nr.	**Reikalavimas**	**Reikšmė**
1.	Produktas sertifikuotas	EN60950-1, IEC/EN61000-6-2
2.	Įėjimo įtampa	120.....230VAC
3.	Išėjimo įtampa	24VDC
4.	Išėjimo srovė	3, 5, 10, 20, 40A (nurodoma užsakant)
5.	Išėjimo galia	72, 120, 240, 480, 960W (nurodoma užsakant)
6.	Darbo temperatūra	-25....60° C
7.	Filtravimas	Integruotas harmonikų filtras atitinkantis IEC 61000-3-2
8.	Išėjimo apsauga nuo	Šiluminės apkrovos Nuo padidintos srovės Nuo trumpo jungimo Nuo viršįtampio
9.	Liekamoji pulsacija	≤ 200 mV
10.	Išlaikymo laikas	≥40 ms prie 230 V
11.	Reliniai išėjimai	1. Suveikia kai $U_{out} \geq 22$ V
12.	Būsenos indikacija	1 LED įtampos indikacijai
Maitinimo šaltinio rezervo modulis		
13.	Produktas sertifikuotas	EN60950-1, IEC/EN61000-6-2
14.	Nominali išėjimo įtampa	24 V DC
15.	Aktyvavimosi riba	Reguliuojama 22...36 V DC
16.	Maksimali srovė	20, 40 A (nurodoma užsakant)
17.	Naudojama galia	≤ 8 ≤ 15 W
18.	Liekamoji pulsacija	≤ 250 mV
19.	Išėjimo apsaugos	nuo perkrovos, 1,5 x I nuo trumpųjų jungimų (avarinis baterijos maitinimo režimas, automatinis numetimas), nuo trumpųjų jungimų, tiekiamas maitinimo režimas
20.	Darbo temperatūra	-25....60° C
21.	Reliniai išėjimai	3 C/O išėjimai: avarijos būsena, baterijos būsena, maitinimo šaltinio būsena
22.	Būsenos indikacija	Maitinimo šaltinio/akumuliatoriaus režimas, akumuliatoriaus įkrovimo lygis, akumuliatoriaus keitimo indikacija
Akumuliatorius		
23.	Nominali įtampa	2 x 12 V DC arba 24 V DC
24.	Talpa	3.2, 7, 12 Ah (nurodoma užsakant)
25.	Apkrovos srovė	0.3, 0.7, 1.2 A (nurodoma užsakant)
26.	Maksimali apkrovos srovė	32, 40, 75 A (nurodoma užsakant)
27.	Pakrovimo laikas	≤ 72 val.
28.	Išsikrovimo laikas	< 20 val. prie 0.16, 0.35, 0.6 A , 20° C > 5 min. prie 8.4, 42, 31.3 A , 20° C

2.6 Saugiklių-automatų blokas.

24V maitinimo grandinių apsaugai. Blokas su permatomu dangteliu,su lizdais saugikliams ir laidų prijungimo gnybtais. Bloke montuojami cilindriniai saugikliai stikliniu korpusu In=0,05...2,0A.

2.7 Tarpinė relė
su NA ir NU kontaktais skirtos signalams iš plūdinių lygio daviklių ir avariniam siurblių valdymui. 24V.DC

2.8 Valdymo mygtukai
Skydinis montažas, su 2 n.u kontaktais ir indikacine lempute 24V

2.9 Durų ir dangčių padėties Jutikliai
Naudojami durų ir šulinių dangčių apsaugai. Turi būti pritaikytas montažui ant metalinių paviršių ir atsparūs korozijai (nuotekų šulinyje). Jungiami į PLC.

2.10 Hidrostatinis nuotekų lygio matuoklis

Eil. Nr.	Techniniai parametrai ir reikalavimai	Dydis, sąlyga
1.	Paskirtis	Nuotekų lygio matavimui rezervuare
2.	Matuoklio tipas	Hidrostatinis lygio matuoklis, kartu su kabeliu
3.	Darbinė terpė	Nuotekos
4.	Darbinės terpės temperatūra	Ne mažiau + 60º C
5.	Matavimo diapazonas	0....6 m, 0....10 m, atsižvelgiant į rezervuaro aukštį
6.	Pajungimo būdas	Laisvai panardinamas skystyje, perforuoto vamzdžio DN75 mm viduje, kabelio ilgis ne mažiau 10 m, pagal montavimo vietą gali būti pasirenkamas ilgesnis
7.	Korpuso medžiaga	Nerūdijantis plienas AISI 316L
8.	Korpuso apsaugos klasė	IP 68
9.	Elektrinė dalis	Maitinimo DC 12 ... 32 V, Išėjimo signalas 4-20 mA, dvilaidis pajungimas
10.	Tikslumas	≤ 0,5 %
11.	Dokumentai	Techninis aprašymas lietuvių arba anglų kalba
12.	Pažymėti ženklu	CE

2.11 Plūdinis lygio jutiklis.

Eil. Nr.	Techniniai parametrai ir reikalavimai	Dydis, sąlyga
1.	Paskirtis	Siurblių valdymui nuo nuotekų lygio rezervuare
2.	Matuoklio tipas	Plūdinis nuotekų lygio reguliatorius tiekiamas kartu su kabeliu
3.	Darbinė terpė	Nuotekos
4.	Darbinės terpės temperatūra	ne mažesnė kaip +60º C
5.	Pajungimo būdas	Skęstanti plūdė, be fiksuoto tvirtinimo
6.	Korpuso medžiaga	Plastikas
7.	Korpuso apsaugos klasė	Ne mažiau kaip IP 68
8.	Elektrinė dalis	Kontaktai: ne mažiau 5A 230 V AC persijungiantys, vienas – NC – normaliai uždaras, kitas – NO – normaliai atviras
9.	Pasirenkami parametrai	Kabelio ilgis ne mažiau 10 m,

		derinamas su siurblinės rezervuaro matmenimis ir skydo pastatymo vieta
10.	Dokumentai	Techninis aprašymas lietuvių arba anglų kalba
11.	Pažymėti ženklu	CE

2.12 3f. tinklo kontrolės relė

Eil. Nr.	Techniniai parametrai ir reikalavimai	Dydis, sąlyga
1.	Standartas	IEC/EN 60255-27; IEC/EN 61000-6-2; IEC/EN 61000-6-3
2.	Relė pažymėta ženklu	CE
3.	Skirtas naudoti	Uždaroje nešildomoje patalpoje, lauke
4.	Aplinkos temperatūra	-25° C…+ 50° C
5.	Matavimo ribos	200...500 V AC
6.	Vardinė įtampa	210...480 V AC
7.	Vardinis dažnis	50 Hz
8.	Vardinė izoliacijos įtampa	≥ 600 V
9.	Vardinė impulsinė įtampa	Įėjimo ≥ 6 kV; Išėjimo ≥ 4 kV;
10.	Kontaktų komutuojama srovė	(230V) ≥ 4A; (24V) ≥ 4A
11.	Reakcijos atidėjimo laikas	≥ 500 ms
12.	Atsparumas susidėvėjimui (darbo ciklų skaičius):	Elektrinis – ≥ 100000 Mechaninis – ≥ 30000000
13.	Apsaugos laipsnis pagal IEC 60529	Ne mažiau, kaip IP20
14.	Indikacijos	Vienas šviesos diodas rodo, kad maitinimo įtampa įjungta
		Relei suveikus, užsidega kitas šviesos diodas
15.	Polių skaičius	3
16.	Varžtiniai gnybtai	Tinkantys viengysliams ir daugiagysliams laidams
17.	Tvirtinimo būdas	Ant montažinio DIN bėgelio (šynos), pagal LST EN 60715 standartą

2.13 Gnybtų rinklės

Plastmasinėje dėžutėje IP≥65, skirtos kontrolinių kabelių sujungimams siurblinėje.

2.14 Režimų išrinkimo ir valdymo perjungiklis

In≥6A, turi būti tvirtos modulinės konstrukcijos,apimančios panašius jungimo elementus, valdomus viena ašimi kombinuotu kumšteliu, kad būtų užtikrintas kontaktų veikimas. Tinkamai išgraviruotas padėties indikatorius turi aiškiai rodyti pasirinktą jungiklio padėtį (gali būti nemontuojamas jeigu minkšto paleidimo įrenginių valdymo blokas turi integruotą valdymo išrinkimo funkciją su nepriklausoma atmintim).

2.15 Automatiniai išjungikliai

0,4 kV ĮTAMPOS 0.5-63 A AUTOMATINIAI JUNGIKLIAI

Eil. Nr.	Techniniai parametrai ir reikalavimai		Dydis, sąlyga
1.	Standartas		IEC/EN 60898-1 IEC/EN 60947-2 IES/EN 61008 – dif. apsaugai
2.	Automatiniai jungikliai pažymėti ženklu		CE
3.	Skirtas naudoti		Uždaroje nešildomoje patalpoje
4.	Aplinkos temperatūra: Eksploatacijos		-35° C…+70° C
5.	Santykinė oro drėgmė		≤ 95%
6.	Vardinė įtampa		230 V/400 V AC ±10%
7.	Maksimalioji įtampa AC 50/60 Hz		≥ 440 V
8.	Vardinis dažnis		50 Hz
9.	Vardinė izoliacijos įtampa		≥ 500 V
10.	Vardinė impulsinė įtampa		≥ 6 kV
11.	Sąlygos, kurias turi atitikti gaminiai	IEC 60068-2-78 drėgmė	40° C 93% drėgnumas
		IEC 60721-3-3 Korozija atmosferoje	3C2 klasifikacija (miesto aplinka, kurioje yra išvystyta pramonė ir intensyvus eismas)
		IEC60721-3-3 Vibracija ir smūgiai.	3M4 klasė: pramoninė aplinka su didelės vibracijos galimybe (pvz.: arti mašinos, arti judančių transporto priemonių / nenutraukiamas maitinimas / nesuveikia)
12.	Automatinio jungiklio atsparumas taršai		3 klasė, pagal LST EN 60947-1.
13.	Suveikimo indikatorius		linijos perkrova, trumpas jungimas
14.	Vardinė srovė		Nurodomas užsakant:
15.	Atjungimo geba pagal IEC/EN 60898-1 standartą		Nurodomas užsakant: 6 kA,10 kA,15 kA
16.	Atjungimo geba pagal IEC/EN 60947-2 standartą		Nurodomas užsakant: 10 kA(6-63 A) 50 kA(0.5-4 A): 15 kA(6-63 A) 70 kA(0.5-4 A): 15 kA(50-63 A) 20 kA(32-40 A) 25 kA (6-25 A) 100 kA (0.5-4 A)
17.	Atjungimo charakteristika pagal LST EN 60898–1 standartą:		B; C; D;
18.	Atsparumas susidėvėjimui (darbo ciklų skaičius):		Elektrinis – ≥ 9000; Mechaninis – ≥ 15000.
19.	Apsaugos laipsnis pagal IEC 60529 Tiktai prietaisas Prietaisas moduliniame skydelyje		Ne mažiau kaip IP20; Ne mažiau kaip IP40.
20.	Izoliacinės užuolaidėlės ant gnybtų		YRA
21.	Polių skaičius		1; 3.

22.	Varžtiniai gnybtai (varžtiniai apkabinami gnybtai)	Tinkantys viengysliams ir daugiagysliams laidams
23.	Tvirtinimo būdas	Ant montažinio DIN bėgelio (šynos), pagal LST EN 60715 standartą

2.16 Kontroliniai ir duomenų perdavimo kabeliai.

IKI 1000 V STACIONARIOSIOS INSTALIACIJOS VARINIŲ VIENAVIELIŲ KABELIŲ TECHNINIAI REIKALAVIMAI

Eil. Nr.	Techniniai parametrai ir reikalavimai	Dydis, sąlyga
1.	Standartas	LST 1537.4 arba lygiavertis
2.	Tipiniai bandymai turi būti atlikti akredituotoje laboratorijoje	Pateikti bandymų protokolų kopijas
3.	Vardinė įtampa U0/U	≥ 300/500 V
4.	Vardinis dažnis	50 Hz
5.	Bandymo įtampa	≥ 2000 V, 50 Hz, 5 min.
6.	Eksploatavimo sąlygos	Uždaroje patalpoje, lauke
7.	Aplinkos temperatūra	Nuo -35° C iki +35° C
8.	Laidininkas	Atkaitintas apvalus monolitinis varis, 1 klasė pagal LST EN 60228 arba lygiavertį
9.	Laidininkų izoliacija	PVC
10.	Kabelio gyslų spalvinis žymėjimas	Pagal LST 1555 (LST HD 308) arba IEC 60757 arba lygiavertį
11.	Išorinis apvalkalas	PVC
12.	Maksimali ilgalaikė kabelio temperatūra	≥ +70° C
13.	Maksimali kabelio temperatūra, esant trumpajam jungimui (5 s)	≥ +160° C
14.	Žemiausia montavimo temperatūra	-5° C
15.	Minimalus lenkimo spindulys montuojant	montuojant 10xD; sulenkus vieną kartą 8xD; D – išorinis kabelio skersmuo
16.	Kabelio skerspjūvio plotas	1,5 ÷ 35 mm²
17.	Laidininkų skaičius	2; 3; 4; 5.
18.	Dokumentai	Eksploatacinių savybių deklaracija. Montavimo ir eksploatavimo instrukcija. Bandymų protokolų kopijos.

IKI 1000 V DAUGIAVIELIŲ LAIDŲ TECHNINIAI REIKALAVIMAI

Eil. Nr.	Techniniai parametrai ir reikalavimai	Dydis, sąlyga
1.	Standartas	LST EN 50525–2–31 arba lygiavertis
2.	Tipiniai bandymai turi būti atlikti akredituotoje laboratorijoje	Pateikti bandymų protokolų kopijas
3.	Vardinė įtampa U0/U	≥ 450/750 V

4.	Vardinis dažnis	50 Hz
5.	Bandymo įtampa	≥ 2500 V, 50 Hz, 5 min.
6.	Eksploatavimo sąlygos	Uždaroje patalpoje, lauke
7.	Aplinkos temperatūra	Nuo -35° C iki +35° C
8.	Laidų skaičius	1
9.	Laidininko skerspjūvio plotas	1 ÷ 50 mm²
10.	Spalvinis žymėjimas	Ruda; juoda; mėlyna; geltonai žalia.
11.	Laidininkas	Atkaitintas apvalus daugiavielis suvytas varis
12.	Laidininkų izoliacija	PVC
13.	Maksimali ilgalaikė laidininko temperatūra	≥ +70° C
14.	Maksimali laidininko temperatūra, esant trumpajam jungimui (5 s)	≥ +160° C
15.	Žemiausia montavimo temperatūra	-5° C
16.	Minimalus lenkimo spindulys montuojant	montuojant 8xD; sulenkus vieną kartą 3xD D – išorinis kabelio skersmuo
17.	Dokumentai	Eksploatacinių savybių deklaracija. Montavimo ir eksploatavimo instrukcija. Bandymų protokolų kopijos.

IKI

1000 V LANKSČIŲJŲ VARINIŲ DAUGIAVIELIŲ KABELIŲ TECHNINIAI REIKALAVIMAI

Eil. Nr.	Techniniai parametrai ir reikalavimai	Dydis, sąlyga
1.	Standartas	LST EN 50525–2–11 arba lygiavertis
2.	Tipiniai bandymai turi būti atlikti akredituotoje laboratorijoje	Pateikti bandymų protokolų kopijas
3.	Vardinė įtampa U0/U	≥ 450/750 V
4.	Vardinis dažnis	50 Hz
5.	Bandymo įtampa	≥ 2500 V, 50 Hz, 5 min.
6.	Eksploatavimo sąlygos	Uždaroje patalpoje, lauke
7.	Aplinkos temperatūra	Nuo -35° C iki +35° C
8.	Laidininkas	Atkaitintas apvalus daugiavielis suvytas varis, 5 klasė pagal LST EN 60228 arba
9.	Laidininkų izoliacija	PVC
10.	Kabelio gyslų spalvinis žymėjimas	Pagal LST EN 1555 (LST HD 308) arba IEC 60757 arba lygiavertis.
11.	Išorinis apvalkalas	PVC
12.	Maksimali ilgalaikė kabelio temperatūra	≥ +70° C
13.	Maksimali kabelio temperatūra, esant trumpajam jungimui (5 s)	≥ +160° C
14.	Žemiausia montavimo temperatūra	-5° C
15.	Minimalus lenkimo spindulys montuojant	montuojant 10xD; sulenkus vieną kartą 8xD D – išorinis kabelio skersmuo

16.	Dokumentai	Eksploatacinių savybių deklaracija. Montavimo ir eksploatavimo instrukcija. Bandymų protokolų kopijos.
17.	Laidininkų skaičius	2÷12
18.	Kabelio skerspjūvio plotas	1,5 ÷ 50 mm²

2.17 Signalinės lemputės

LED tipo, su lizdais. Skirtos įrengimų būsenos ir suveikimo indikacijai. Turi būti testavimo mygtukas.

2.18 Viršįtampio iškrovikliai, GALIOS GRANDINIŲ APSAUGOS NUO VIRŠĮTAMPIŲ ĮRENGINIŲ REIKALAVIMAI

Eil. Nr.	Techniniai parametrai ir reikalavimai	Dydis, sąlyga
1.	Viršįtampių ribotuvo klasė	1 + 2
2.	Nominali įtampa (U_N)	230 V +/- 10% (50/60 Hz)
3.	Maksimali darbinė įtampa (U_c)	255 ÷ 350 V (50/60 Hz)
4.	Impulsinė srovė (10/350 µs) L/N-PE (I_{imp})	≥ 12,5 kA
5.	Impulsinė srovė (10/350 µs) L+N-PE (I_{total})	≥ 20 kA
6.	Nominali iškrovimo srovė (8/20 µs) L/N-PE (I_n)	≥ 12,5 kA
7.	Nominali iškrovimo srovė (8/20 µs) L+N-PE (I_n)	≥ 25 kA
8.	Įtampos apribojimo lygis L-PE (U_p)	≤ 1,5 kV
9.	Įtampos apribojimo lygis N-PE (U_p)	≤ 1,5 kV
10.	Reagavimo laikas	≤ 100 ms
11.	Apsaugos klasė	≥ IP20
12.	Minimali darbo aplinkos temperatūra	≤ -40°C
13.	Maksimali darbo aplinkos temperatūra	≥ +80° C
14.	Viršįtampių ribotovo būsenos (pažeistas viršįtampio/ nepažeistas viršįtampio) indikatorius	TAIP
15.	Viršįtampių ribotovo įrengimo vieta	Ant 35 mm DIN bėgelio
16.	Galios grandinės prijungimo gnybtai	Varžtiniai
17.	CE atitikties sertifikatas	TAIP

2.19 Telekomunikaciniai višįtampio apsaugos moduliai.
DUOMENŲ PERDAVIMO GRANDINIŲ (4 ÷ 20 MA) VIRŠĮTAMPIŲ SU KEIČIAMAIS MODULIAIS ĮRENGINIŲ REIKALAVIMAI

Eil. Nr.	Techniniai parametrai ir reikalavimai	Dydis, sąlyga
1.	Viršįtampių ribotuvo klasė	1
2.	Nominali įtampa (U_N)	24 V
3.	Maksimali nuolatinė įtampa (U_c)	30 ÷ 35 V
4.	Nominali srovė (I_L)	0,5 ÷ 1 A
5.	Žaibo išlydžio srovė (10/350 μs) (I_{imp}), vienoje eilutėje	≥ 1 kA
6.	Vardinė iškrovos srovė (8/20 μs) (I_n), bendroji	≥ 20 kA
7.	Nuoseklaus kontūro impedansas vienoje linijoje	1,0 ÷ 1,8 Ω
8.	Apsaugos klasė	≥ IP20
9.	Minimali darbo aplinkos temperatūra	≤ -40◦C
10.	Maksimali darbo aplinkos temperatūra	≥ +80° C
11.	Viršįtampių modulio būsenos (pažeistas viršįtampio/ nepažeistas viršįtampio) nustatymo galimybė vizualiai arba spec. prietaisu nenutraukiant duomenų perdavimo grandinės	TAIP
12.	Viršįtampių modulio saugomų grandinių (linijų) skaičius	2 (4)
13.	Viršįtampių modulio įžeminimo (PE) kontakto prijungimas	Per 35 mm DIN bėgelį
14.	Duomenų perdavimo grandinės prijungimo gnybtai	Varžtiniai
15.	CE atitikties sertifikatas	TAIP

2.20 Skydinis šviestuvas
su LED lempomis IP55,su integruotu jungtuku.230V,6A(Skydinis montažas.)

2.21 Akustinė elektrinė sirena
24V DC. 95dB .IP54

2.22 Programinės įrangos paketai
bei licencijos programuojamiems įrenginiams pagal reikalaujamus standartus.

2.23 Kištukiniai lizdai
3fazių, 5 kontaktų lizdas, IP≥44, In=16A ir du 1fazės lizdai IP≥44, su įžeminimo kontaktu, In=16A.

2.24 4p. diferencinė 30mA srovės nuotekio apsaugos relė

In≥25A, skirta kištukinių lizdų apsaugai.

2.25 PVC vamzdžiai

Eil. Nr.	Techniniai parametrai ir reikalavimai	Dydis, sąlyga
1.	Standartai	LST EN 61386-24
2.	Produkto sertifikavimas turi būti atliktas Europoje esančioje nepriklausomoje organizacijoje, kuri yra akredituota produktų sertifikavimo srityje	Pateikti sertifikatą
3.	Medžiaga	PP, PE
4.	Vamzdžio išorinė sienelė	Gofruota
5.	Vamzdžio vidinė sienelė	Lygi
6.	Vamzdžių vidiniai skersmenys	bent 40% didesnis, nei į juos instaliuojami kabeliai
8.1.	Atsparumas gniuždymui (angl. Resistance to compression) pagal LST EN 61386-24	≥ 750 N
8.2.	Atsparumas smūgiams (angl. Resistance to impact) pagal LST EN 61386-24 standartą	Normalus (angl. N- normal)
8.3.	Kabelio apsauginio vamzdžio lenkimas posūkiuose	Posūkiuose ir užvedimuose į elektrinius objektus naudoti specialias alkūnes arba lankstų (≥ 450 N atsparumo gniuždymui) apsauginį
8.4.	Ant vamzdžio išorinės sienelės turi būti nurodoma	Žymėjimas: □ Gamintojas; □ Standartas; □ Atsparumas gniuždymui (750 N); □ Atsparumas smūgiams; □ Vamzdžio nominalus diametras; □ Žaliava, iš kurios pagamintas
9.	Darbo temperatūra	-20 + 60°C
10.	Tarnavimo laikas	≥ 40 metų
11.	Garantinis laikas	≥ 5 metai

2.26 Operatoriaus displėjus (OP)

OPERATORIAUS PULTELIO (OP) TECHNINIAI REIKALAVIMAI

Loginis laisvai programuojamas valdiklis turi turėti tekstinį operatoriaus pultelį. Operatoriaus Pultelio (OP), programinės įrangos reikalavimai. Iš OP turi būti galima nuskaityti tiek analogines, tiek skaitmenines proceso vertes, pvz., apie veikiančius variklius ir kt. Iš vidinio meniu turi būti galima paleisti ir sustabdyti paprogrames, keisti visus operacijų parametrus ir valdyti įrenginius pusiau-automatiniu režimu. Pusiau automatinis režimas apibrėžiamas kaip režimas, kai PLV paprogramė sustabdoma ir į šią paprogramę įeinantys įrenginiai valdomi mygtukais. pvz. siurblio paleidimas, kt.. Kuomet išrinkimo/valdymo perjungikliais nustatomas rankinis režimas.

Eil. Nr. Reikalavimas Reikšmė

1.	Standarto atitikimas	EN 61131-2, IEC 61000-6-2, FCC(Class A), UL 508, UL 1604
2.	Darbo temperatūra	-10....50º C
3.	Maitinimo įtampa	24 V ÷ 240 V
4.	Vartojama galia	≤ 17 W
5.	Montavimas	Ant skydo
6.	Ekranas Tipas	Lietimui jautrus Pašvietimas (eksploatavimo) ≥ 40000 val.
7	Apsaugos laipsnis	IP54

2.27 Įvadinis kirtiklis perjungėjas 63A.su perjungimo mechanizmu

Paskirtis elektros įvadų perjungimui

2.29. Elektromagnetinis debitomatis

Distancinė versija. Matavimo bloko diametras D-100mm.,susideda iš jutiklio ir keitiklio su displėjumi konvertuojančio pradinius duomenis per Modbus RTU . .Komplelte su 10m jungiamaisiais kabeliais

3. SPECIFIKACIJOS ATLIEKAMIEMS DARBAMS

3.1 Sistemos konfigūravimas, programavimas ir derinimas.

Visa licenzijuota programinė įranga turi būti pateikiama su lizenzijomis ir instaliaciniais CD. Sistemos programinė konfigūracija atliekama vadovaujantis technologinio proceso reikalavimais. Atliekant derinimo darbus turi būti atliktas visas paleidimo – derinimo darbų kompleksas, įskaitant ir esamų SCADA bei apskaitos sistemų papildymus nauja siurbline, jos objektais bei technologiniais parametrais, protokolais ir duomenų bazėmis analogiškai esamoms nuotekų siurblinėms.

Įmonės dispečerinėje būtina atlikti visus ryšio, SCADA sistemos,bei visų su SCADA susijusių programų(ataskaitos,elektros apskaita ir t.t) darbus bei pateikti visas reikalingas licenzijas. Būtina gerai žinoti esamą dispečerinės sistemą bei naudojamus ryšio protokolus ir turėti visas reikiamas aparatūrines ir programines priemones naujų objektų prijungimui prie esamos sistemos, turėti atitinkamą kvalifikaciją ne tik automatikos srityje, bet ir serverių ir ryšio infrastruktūros, operacinių sistemų, informacinės saugos bei kitų informacijos ir ryšių technologijų srityse. Be to, privaloma užtikrinti nepertraukiamą esamos SCADA sistemos darbą naujų objektų diegimo metu. Būtina įvertinti esamos aparatūrinės ir programinės įrangos pajėgumus ir užtikrinti, kad pabaigus darbus, SCADA sistema dirbtų ne mažesniu našumu, negu iki naujų objektų pajungimo.

Užsakovo esamą apskaitų programą, numatytos atitinkamos licencijos, įtraukimo bei ataskaitų atnaujinimo darbai.

Visi reikalingi SCADA programavimo darbai atliekami SCADA bazėje pagal Rangovo pateiktą iš anksto suderintus projektus ir algoritmus su užsakovo informacinių technologijų skyriumi, bet ne vėliau kaip 1 mėnuo iki programavimo darbų pradžios. Tiekėjas privalo užsakovo informaciniųtechnologijų skyriui pateikti automatizacijos dalies darbo projektą kartu su techniniu darbo projektu, kuriame privaloma tokia informacija:

Tikslūs valdiklių ir komunikacinių modulių (jei tokie naudojami) modeliai bei tipai;

Su komunikaciniu protokolu susiję parametrai (išskyrus IP adresą, kurį nurodo Užsakovas);

programavimui informacija: valdiklių įėjimai – išėjimai, vidiniai signalai, jų tarpusavio sąveika, loginės diagramos, automatinio bei rankinio valdymų režimai bei sekos, technologiniai režimai, apsaugos bei blokuotės, formuojami avariniai, perspėjimo bei darbiniai pranešimai, signalų sąsaja su vizualizacija.

Nauji SCADA langai turi būti įtraukti į esamą sistemos meniu, išlaikant valdymo ir duomenų kaupimo vientisumą.

Proceso funkcijų, įskaitant paralelinių identiškų įrengimų, paprogramės turi užtikrinti įrengimų kaitą kiekvieno paleidimo metu, bei jų automatinį perėmimą, įvykus gedimams viename iš įrenginių. Pvz., siurblinė su dviem identiškais siurbliais S01 ir S02. Pasiekus tam tikrą lygį įsijungia pirminis darbinis siurblys S01, o S02 bus antrinis darbinis siurblys, kai lygis nukrenta iki reikiamo, siurblys išjungiamas ir rotuojamas, kitą kartą lygiui kylant pirminis darbinis siurblys bus S02, o antrinis darbinis siurblys bus S01. Jeigu gedimas įvyksta S01 arba S01 yra perjungiamas į rankinį valdymą PLV programa turi ignoruoti S01 ir jį pakeisti į S02.

Automatiniame režime siurbliai valdomi hidrostatiniu vandens lygio matuokliu, per dažnio keitiklius.

3.2 Saugos reikalavimai

Visus darbus turi vykdyti tik profesionalūs ir kvalifikuoti specialistai. Sumontuota įranga neturi kelti pavojaus jokiam statybvietėje dirbančiam ar galinčiam į ją patekti personalui. Ten, kur galimas netyčinis kontaktas su įtampą turinčiomis dalimis, turi būti reikiami įspėjantieji užrašai. Kai nedirbama, visus vamzdžius ir dėžutes reikia uždengti dangteliais ar uždaryti. Turi būti naudojami gamykliniai PVC dangteliai. Plokštės, valdymo prietaisai, komutaciniai skydai ir kita automatikos įranga turi būti gerai apsaugota nuo dulkių ir mechaninių pažeidimų montavimo metu

3.3 Įrenginių montažas.

Visų korpusų, spintų, laidų zonų ir pan. vidus turi būti valomas, kad nebūtų dulkių, purvo ir pan., pašalinamas vanduo ir drėgmė. Visos tvirtinimo varžtų kiaurymės korpusuose ir spintose turi būti su varžtais. Visi įrengimai turi būti patikimai pritvirtinti. Įrengimai turi būti montuojami patogiose aptarnavimui vietose.

3.4 Žymėjimas

Kiekvienas atskiras elementas (pvz. modemas, PLC) turi būti pažymėti kodiniu numeriu tam, kad būtų identifikuoti ir palyginami pagal projektinę dokumentaciją. Visi kabeliai, laidininkai ir laidai turi būti pažymėti patikimais žymekliais arba užrašais. Laidininkai, brėžiniuose sužymėti laidų numeriais, turi būti atitinkamai sužymimi. Jei kabelis sudarytas iš gamykloje sužymėtų gyslų, jos turi būti naudojamos, ir šie žymėjimai parodomi išpildymo brėžiniuose.

Pozicija schemoje		01		02		06		11			11		11			11			11	11
Pirminiai prietaisai		LE 01		LD 01		GA 02		GA 01								KV 01				
Antriniai prietaisai		LI																		
Funkcinė įranga											NSVS								UPS	
Signalo indikacija	vietinė																			
	PLC																			
Ryšio linija		Fizinė grandis		Fizinė grandis		Fizinė grandis		Fizinė grandis			Fizinė grandis		Fizinė grandis			Fizinė grandis			Fizinė grandis	
Kontroliuojamas parametras	žymėjimas pagal paskirtį	TM				TS		TS			TV	TS		TV	TS	TS			TS	
	pavadinimas	Lygio matavimas rezervuare		Drenaž. AV.lygis		siurblinės dangtis atidarytas		NSVS durys atidarytos			vietinis ir automatinis valdymas	būsenos ir gedimų signalizacija	Variklio srovė	vietinis ir automatinis valdymas	būsenos ir gedimų signalizacija	el. tinklo gedimas			UPS gedimas	
	mato vienetas ir ribos	0...4m. (0...0,4bar.)																		
	komanda PLV atžvilgiu	4...20mA		kontaktas		kontaktas		kontaktas			Protokolas			Protokolas		kontaktas			kontaktas	
	žymėjimas PLV atžvilgiu	AI.01				DI.06										DI.10			DI.13	

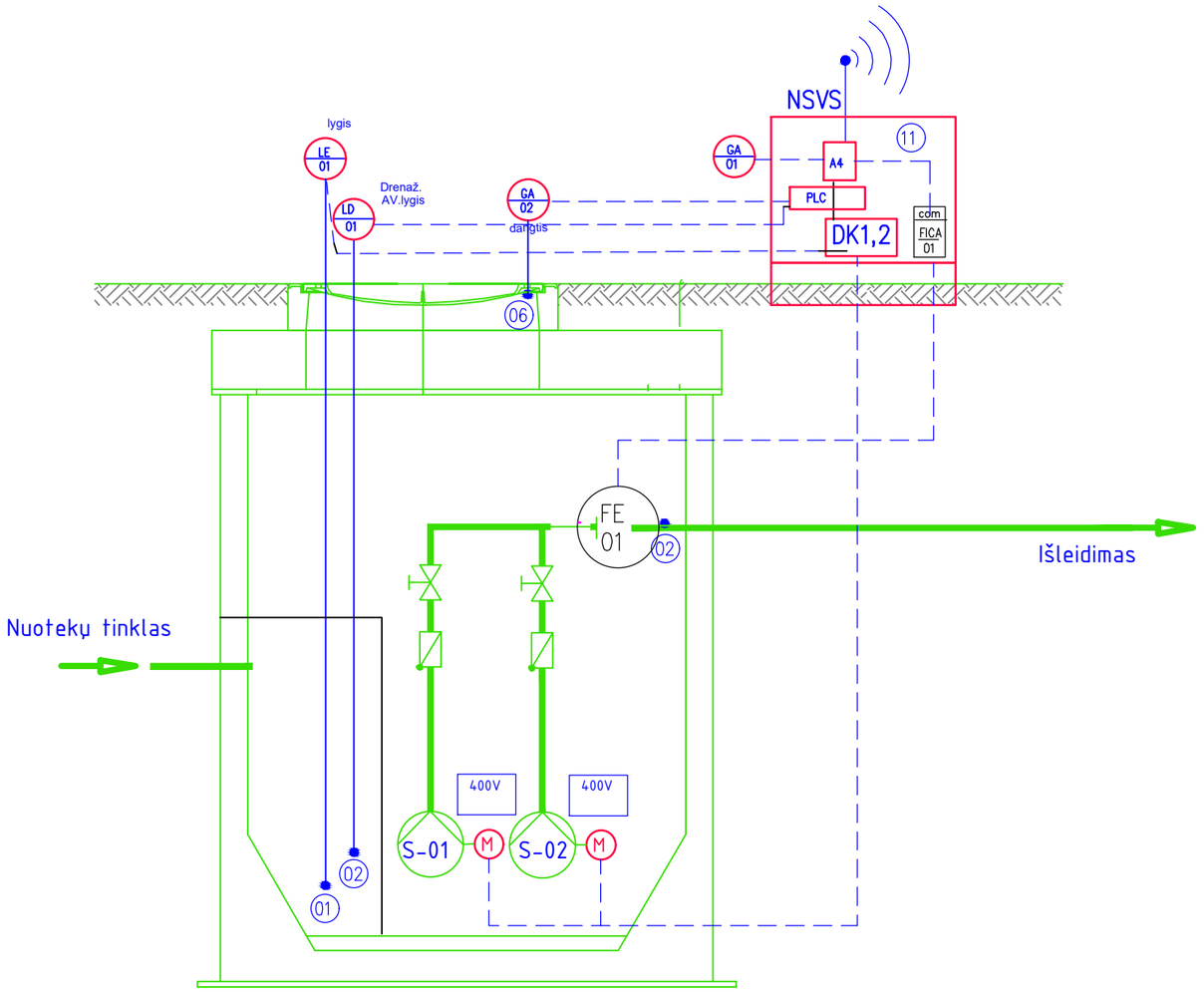



SUTARTINIAI ŽYMĖJIMAI:

NSVS - El. energijos paskirstymo ir automatinio valdymo sistemų spinta
A4 - Ryšio modemas komutatorius
UPS - Nepertraukiamo maitinimo šaltinis DC24V

KV - Tinklo kontrolės relė
LE - Hidrostatinis lygio jutiklis
FE - Debitomačio jutiklis
LD - drenažinės duobės lygio jutiklis

GA - Durų ir dangčių padėties jutikilis

0	2026 07	Statybos darbams, rangovui parinkti			
Laida	Data	Keitimų pavadinimas (priežastis)			
Atestato nr.	UAB "PATVANKA"			Projektas: Nuotekų šalinimo tinklų (inžinerinių tinklų grupės) ir kitos paskirties (nuotekų siurblinių) statinių (kitų inžinerinių statinių grupės) Sodo g., Sodo skg., Nartelio g.,Žiedo g.,Parko g., Liepų g., Gustaičių g., Šešupės g., Naujakurių g., Dovinės g., Jazminų g., Vingio g., Netičkampio k., Liudvinavo sen., Marijampolės savivaldybėje statybos projektas	
				Statinys: Buitinių nuotekų šalinimo tinklai	
12930	PV	G.Kemzūra			
39774	E PDV	P.Rizaitis		Brėžinys: Funkcinė automatizacijos schema (NS-01, NS-02, NS-03, NS-04)	Laida 0
lt	Statytojas: UAB "Sūduvos vandenys" kodas 151104226			Nr.: 25-37-TDP-PVA-B01.1	Lapas 1 / Lapų 1

A3 (420x297)

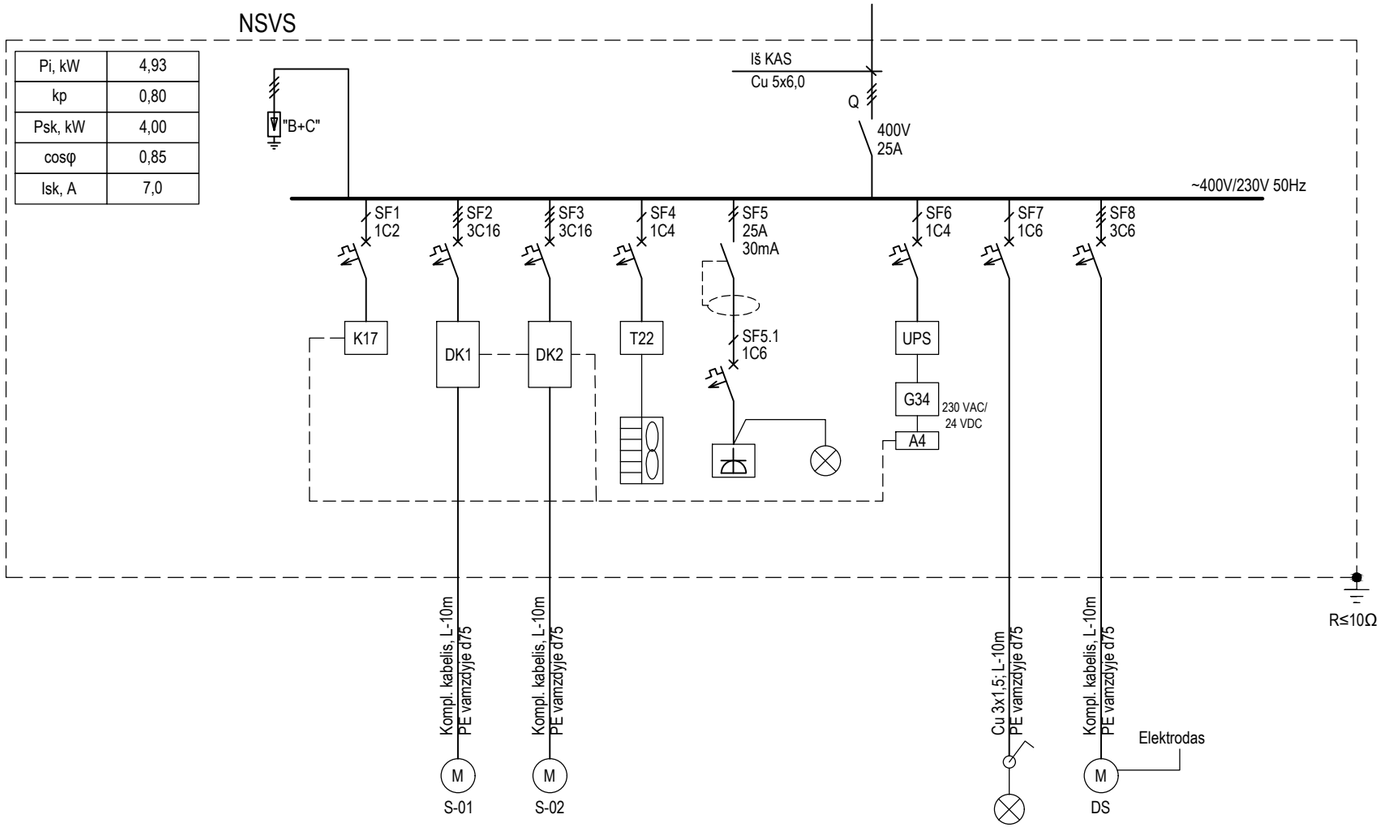

Imtuvo galia, kW			3,1	3,1	0,2	0,5	0,007	0,1	0,018	1
Imtuvo įtampa, V			400	400	230	230	230	230	230	400
Imtuvo srovė, A			5,7	5,7	0,9	2,8	0,03	0,5	0,1	2,5
ĮRENGINIO PAVADINIMAS	Viršįtampio ribotuvas	Įtampos kontrolė	Nuotekų siurblys	Nuotekų siurblys	Skydo šildymas, vėdinimas	Kištukinis lizdas	Skydo apšvietimas	AVS maitinimas	Siurblinės apšvietimas	Drenažinis siurblys

SUTARTINIAI ŽYMĖJIMAI

NSVS - Nuotekų siurblinės valdymo spinta;
K17 - Fazių kontrolės relė;
UPS - nepertraukiamo maitinimo šaltinis;
G34 - Maitinimo šaltinis 230 VAC / 24 VDC
A4 - modemas-komutatorius;

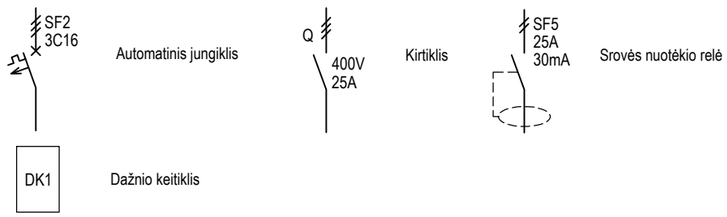

0	2026 07	Statybos darbams, rangovui parinkti		
Laida	Data	Keitimų pavadinimas (priežastis)		
Atestato nr.	UAB "PATVANKA"			Projektas: Nuotekų šalinimo tinklų (inžinerinių tinklų grupės) ir kitos paskirties (nuotekų siurblinių) statinių (kitų inžinerinių statinių grupės) Sodo g., Sodo skg., Nartelio g.,Žiedo g.,Parko g., Liepų g., Gustaičių g., Šešupės g., Naujakurių g., Dovinės g., Jazminų g., Vingio g., Netičkampio k., Liudvinavo sen., Marijampolės savivaldybėje statybos projektas
				Statinys: Buitinių nuotekų šalinimo tinklai
12930	PV	G.Kemzūra		
39774	E PDV	P.Rizaitis		Brėžinys: Principinė elektros sujungimo schema (NS-01, NS-04) — Laida: 0
lt	Statytojas: UAB "Sūduvos vandenys" kodas 151104226			Nr.: 25-37-TDP-PVA-B01.2 — Lapas: 1 — Lapų: 1

A3 (420x297)

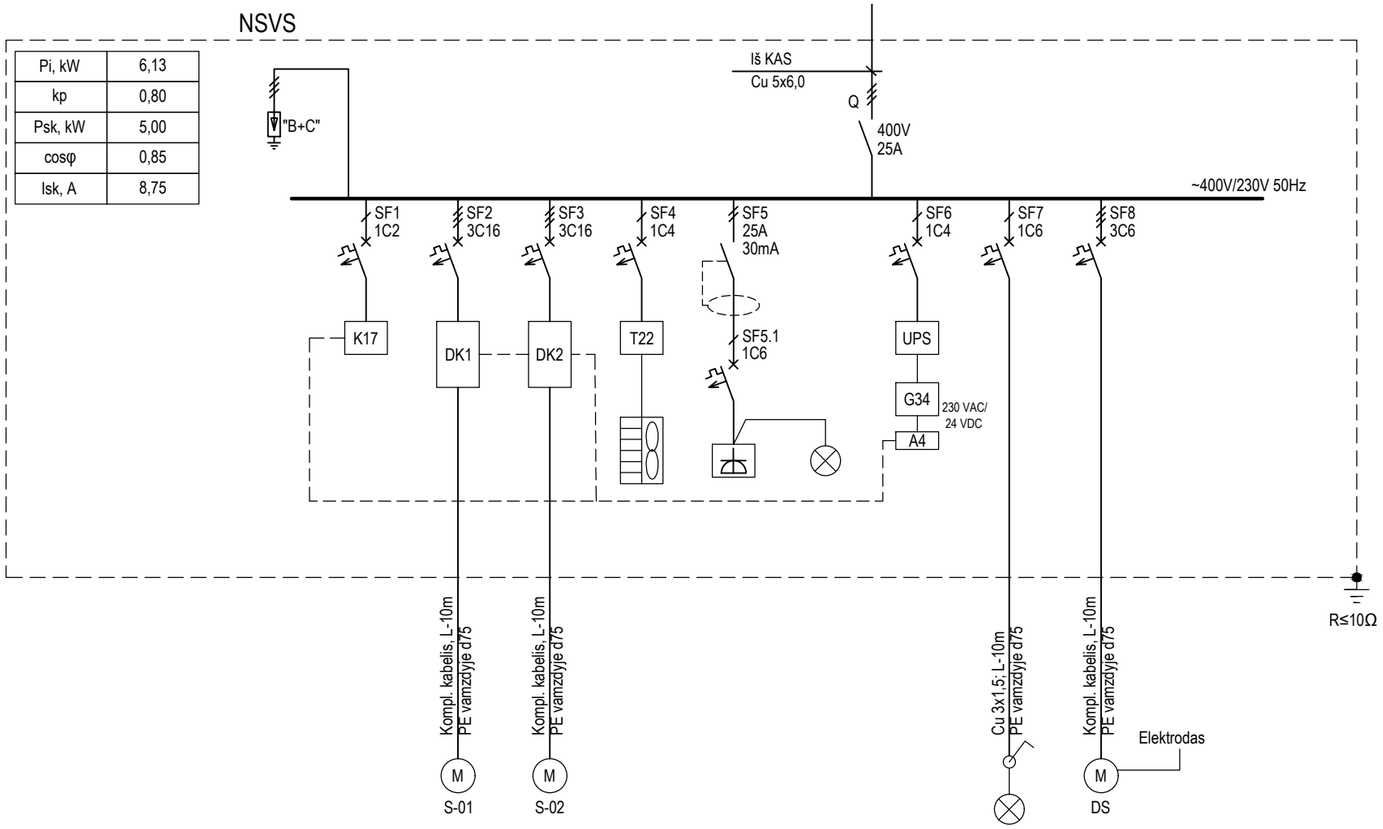

Imtuvo galia, kW			4,3	4,3	0,2	0,5	0,007	0,1	0,018	1
Imtuvo įtampa, V			400	400	230	230	230	230	230	400
Imtuvo srovė, A			7,3	7,3	0,9	2,8	0,03	0,5	0,1	2,5
ĮRENGINIO PAVADINIMAS	Viršįtampio ribotuvas	Įtampos kontrolė	Nuotekų siurblys	Nuotekų siurblys	Skydo šildymas, vėdinimas	Kištukinis lizdas	Skydo apšvietimas	AVS maitinimas	Siurblinės apšvietimas	Drenažinis siurblys

SUTARTINIAI ŽYMĖJIMAI

NSVS - Nuotekų siurblinės valdymo spinta;
K17 - Fazių kontrolės relė;
UPS - nepertraukiamo maitinimo šaltinis;
G34 - Maitinimo šaltinis 230 VAC / 24 VDC
A4 - modemas-komutatorius;

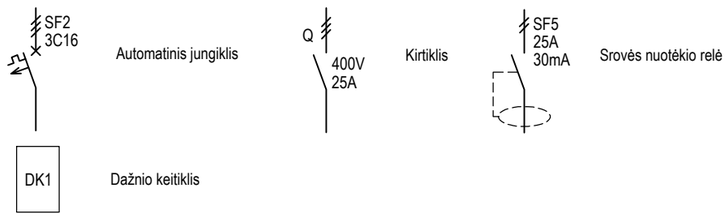

0	2026 07	Statybos darbams, rangovui parinkti		
Laida	Data	Keitimų pavadinimas (priežastis)		
Atestato nr.	UAB "PATVANKA"			Projektas: Nuotekų šalinimo tinklų (inžinerinių tinklų grupės) ir kitos paskirties (nuotekų siurblinių) statinių (kitų inžinerinių statinių grupės) Sodo g., Sodo skg., Nartelio g.,Žiedo g.,Parko g., Liepų g., Gustaičių g., Šešupės g., Naujakurių g., Dovinės g., Jazminų g., Vingio g., Netičkampio k., Liudvinavo sen., Marijampolės savivaldybėje statybos projektas
				Statinys: Buitinių nuotekų šalinimo tinklai
12930	PV	G.Kemzūra		
39774	E PDV	P.Rizaitis		Brėžinys: Principinė elektros sujungimo schema (NS-02, NS-03) — Laida: 0
lt	Statytojas: UAB "Sūduvos vandenys" kodas 151104226			Nr.: 25-37-TDP-PVA-B01.3 — Lapas: 1 — Lapų: 1

A3 (420x297)

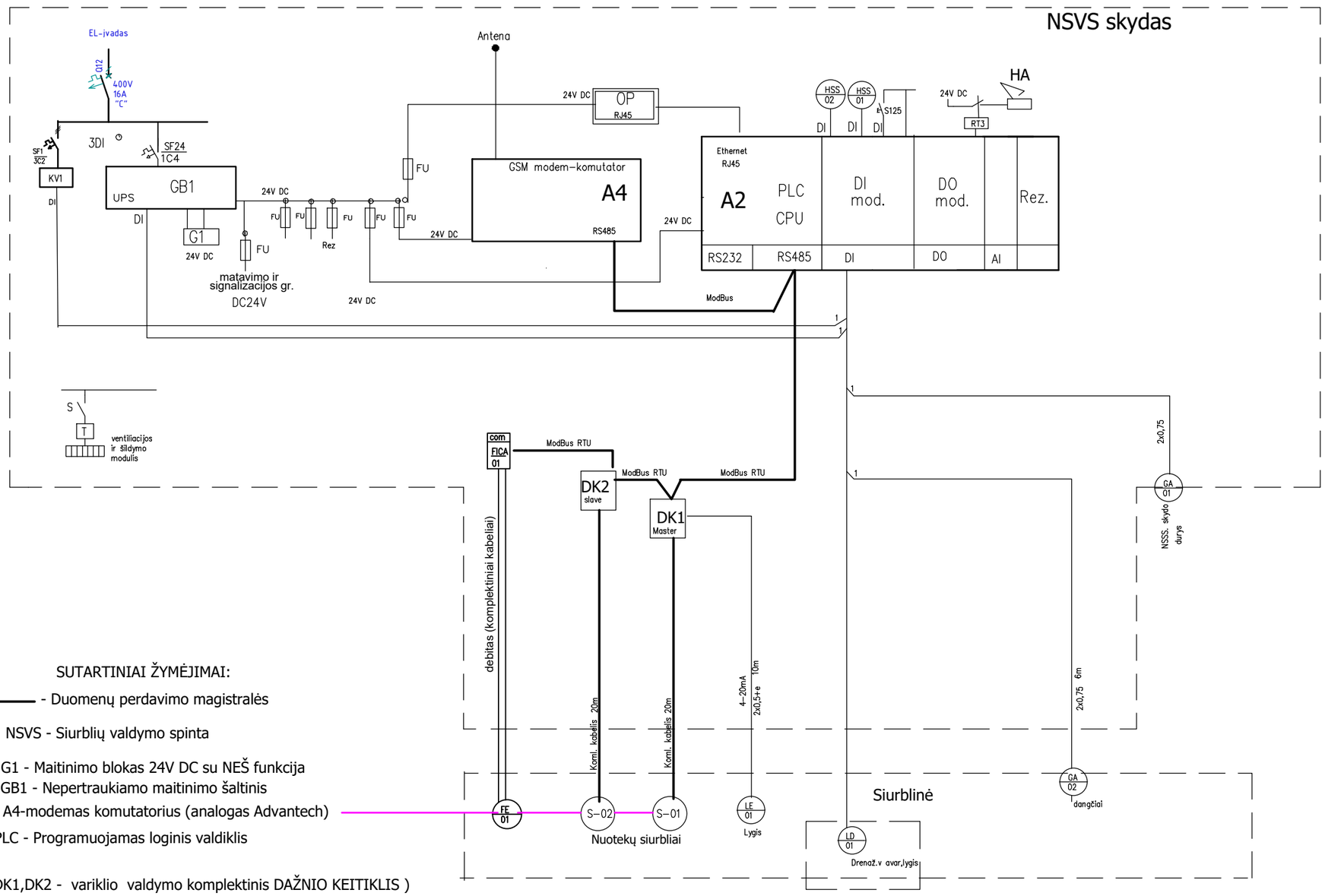

SUTARTINIAI ŽYMĖJIMAI:

——— - Duomenų perdavimo magistralės

NSVS - Siurblių valdymo spinta

G1 - Maitinimo blokas 24V DC su NEŠ funkcija

GB1 - Nepertraukiamo maitinimo šaltinis

A4-modemas komutatorius (analogas Advantech)

PLC - Programuojamas loginis valdiklis

DK1,DK2 - variklio valdymo komplektinis DAŽNIO KEITIKLIS)

LE - Hidrostatinis lygio jutiklis

FE - debitomačio jutikliss

LE - Hidrostatinis lygio jutiklis

LD - Plūdinis avarinio drenaž. lygio jutiiklis

HSS - Valdymo režimo perjungiklis

GA - Durų ir dangčių padėties davikliai

KV1.,fazių kontrolės relė

HA Vidinė sirena 24V,DC

S-01 panardinamas siurblys

OP Operacinė panelė

0	2026 07	Statybos darbams, rangovui parinkti	
Laida	Data	Keitimų pavadinimas (priežastis)	
Atestato nr.	UAB "PATVANKA"	Projektas: Nuotekų šalinimo tinklų (inžinerinių tinklų grupės) ir kitos paskirties (nuotekų siurblinių) statinių (kitų inžinerinių statinių grupės) Sodo g., Sodo skg., Nartelio g.,Žiedo g.,Parko g., Liepų g., Gustaičių g., Šešupės g., Naujakurių g., Dovinės g., Jazminų g., Vingio g., Netičkampio k., Liudvinavo sen., Marijampolės savivaldybėje statybos projektas	
		Statinys: Buitinių nuotekų šalinimo tinklai	
12930	PV G.Kemzūra	Brėžinys: Automatinės valdymo sistemos struktūrinė schema (NS-01, NS-02, NS-03, NS-04)	Laida 0
39774	E PDV P.Rizaitis		
lt	Statytojas: UAB "Sūduvos vandenys" kodas 151104226	Nr.: 25-37-TDP-PVA-B01.4	Lapas 1 / Lapų 1

A3 (420x297)

Eil. Nr.	Signalo pavadinimas	Įrenginys	Signalo tipas	Vizualizacija		Paskirtis
				Vietinė	Dispeč.	
	Telesignalizacija					
TS-1	Nėra įtampos įvade	Įvadas	DI	+	+	Avarija
TS-2	UPS bloko gedimas	NSVS spinta	DI	-	+	Avarija
TS-3	Max. avarinis drenaž.lygis rezervuare	Drenažinis rezervuaras	DI	+	+	Avarija. Drenaž. Siurblio gedimas
TS-4	Suveikė siurblinės dangčio jutiklis	Siurblinės dangtis	DI	+	+	Avarija
TS-5	Suveikė skydo durų padėties jutiklis	NSVS durys	DI	+	+	Avarija
TS-6	Siurblio Nr.1 režimas, Rank.-Išj.-Aut. Valdymas	Dažnio keitiklis-1	Protokolas	+	+	Perspėjimas
TS-7	Siurblys Nr.1 dirba	Dažnio keitiklis-1	Protokolas	+	+	Įvykis
TS-8	Siurblio Nr.1 Avarija perkrova	Dažnio keitiklis-1	Protokolas	+	+	Avarija
TS-9	Siurblys Nr.1 Skysčio prasiskverbimas	Dažnio keitiklis-1	Protokolas	+	+	Perspėjimas
TS-10	Siurblys Nr.1 viršyta temperatūra	Dažnio keitiklis-1	Protokolas	+	+	Perspėjimas
TS-11	Siurblio Nr.2 režimas, Rank.-Išj.-Aut. Valdymas	Dažnio keitiklis-2	Protokolas	+	+	Perspėjimas
TS-12	Siurblys Nr.2 dirba	Dažnio keitiklis-2	Protokolas	+	+	Įvykis
TS-13	Siurblio Nr.2 Avarija perkrova	Dažnio keitiklis-2	Protokolas	+	+	Avarija
TS-14	Siurblys Nr.2 Skysčio prasiskverbimas	Dažnio keitiklis-2	Protokolas	+	+	Perspėjimas
TS-15	Siurblys Nr.2 viršyta temperatūra	Dažnio keitiklis-2	Protokolas	+	+	Perspėjimas
TS-16	Avarinis siurblių stabdymas	NSVS spinta	DI	+	+	Avarija
TS-17	(Ryšio būsena) Nėra ryšio su siurbline	GPRS modemas	Protokolas	-	+	Perspėjimas
	Televaldymas					
TV-1	Siurblį Nr.1 įjungti / išjungti	Dažnio keitiklis-1	Protokolas	+	+	Valdymas
TV-2	Siurblį Nr.2 įjungti / išjungti	Dažnio keitiklis-2	Protokolas	+	+	Valdymas
TV-3	Apsauginė signaliz.(Įjungti / išjungti)	NSVS skydas.valdiklis	DO	+	+	Valdymas
	Telematavimai					
TM-1	Nuotekų lygis	Nuotekų rezervuaras	Protokolas	+	+	Matavimai
TM-2	Siurblio Nr.1 variklio srovė	Dažnio keitiklis-1	Protokolas	+	+	Sudar.grafikas
TM-3	Siurblio Nr.2 variklio srovė	Dažnio keitiklis-2	Protokolas	+	+	Sudar.grafikas
TM-4	Siurblio Nr.1 variklio darbo laikas	Dažnio keitiklis-1	Protokolas	+	+	Matavimai
TM-5	Siurblio Nr.2 variklio darbo laikas	Dažnio keitiklis-2	Protokolas	+	+	Matavimai

0	2026 07	Statybos darbams, rangovui parinkti
Laida	Data	Keitimų pavadinimas (priežastis)

Atestato nr.	UAB "PATVANKA"			Projektas: Nuotekų šalinimo tinklų (inžinerinių tinklų grupės) ir kitos paskirties (nuotekų siurblinių) statinių (kitų inžinerinių statinių grupės) Sodo g., Sodo skg., Nartelio g.,Žiedo g.,Parko g., Liepų g., Gustaičių g., Šešupės g., Naujakurių g., Dovinės g., Jazminų g., Vingio g., Netičkampio k., Liudvinavo sen., Marijampolės savivaldybėje statybos projektas	
				Statinys: Buitinių nuotekų šalinimo tinklai	
12930	PV	G.Kemzūra			
39774	E PDV	P.Rizaitis		Brėžinys: Signalų sąrašas (NS-01, NS-02, NS-03, NS-04)	Laida: 0
lt	Statytojas: UAB "Sūduvos vandenys" kodas 151104226			Nr.: 25-37-TDP-PVA-B01.5	Lapas: 1 / Lapų: 1

A4 (297x210)

SIURBLINĖ NS-01

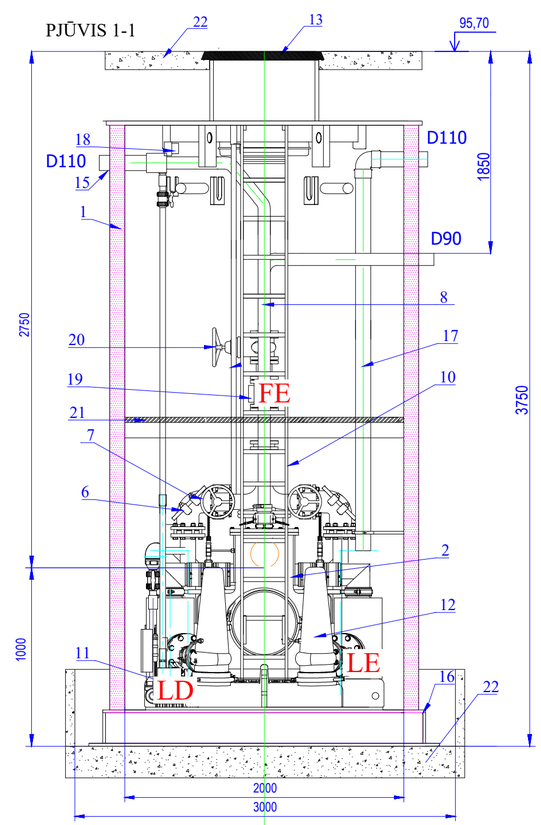

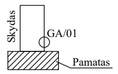

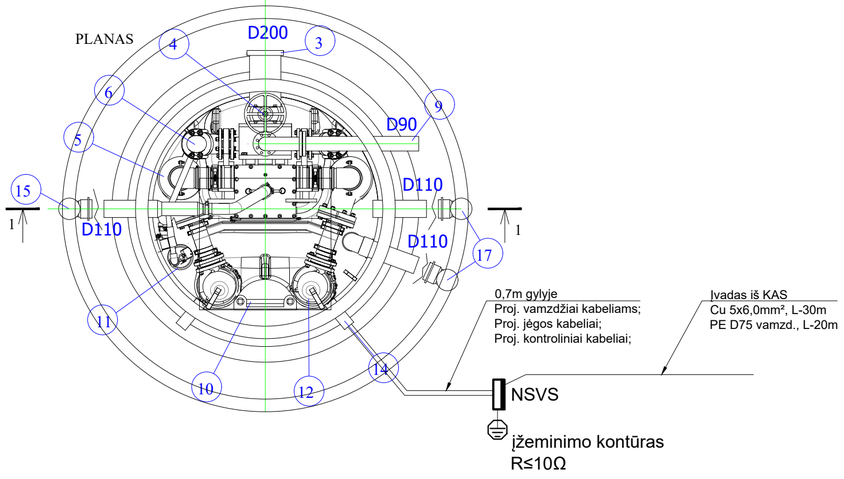

ĮRENGIMŲ EKSPLIKACIJA

Nr.	Pavadinimas	Techniniai duomenys	Vienetai /+/-
1	Siurblinės korpusas	PEHD D2000; H3750mm	+
2	Nuotekų sukaupimo talpa	PE	+
3	Savitakinės linijos pajungimas	D200	+
4	Peilinė sklendė su valdymo ratu	DN 200	+
5	Nešmenų atskyrimo kamera	PE	2 vnt. / +
6	Atbulinis vožtuvas	DN 80	2 vnt. / +
7	Peilinė sklendė	DN 80	2 vnt. / +
8	Slėginis vamzdynas siurblinės viduje	PEHD/AISI304	+
9	Slėginio vamzdyno atvamzdis	Perėjimui į PE D90	+
10	Aptarnavimo kopėčios	Nerūd. plienas AISI304	+
11	Drenažinis siurblys TM32/8	Q = 0,5 l/s; H = 5 m	+
12	Sausai montuojamas buitinių nuotekų siurblys	Q = 18,0 m³/h H = 10,0 m	2 vnt.
13	Dangtis	Ketus D400 klasė	+
14	Elektros kabelių angos	PE 75	2 vnt. / +
15	Nuotekų kaupimo talpos ventiliacija	PE 110	1 vnt. / +
16	Siurblinės dugnas	PE, dvigubas	+
17	Siurblinės ventiliacija	PE 110	2 vnt. / +
18	Šviestuvas	IP65 220V	+
19	Intarpas debitomačiui	DN 80	1 vnt. / +
20	Sklendė	DN 80	1 vnt. / +
21	Aptarnavimo platforma	AISI 304	+
22	Gelžbetoninis žiedas D3000	G/B	Montuojama atskirai

Pastabos:
1. Pasikeitus slėginiam vamzdynui (vamzdžio markei ar skersmeniui), taip pat kitiems parametrams, reikia patikrinti siurblių atitikimą naujomis sąlygomis.
2. Siurblinės korpusas iš HD polietileno.
3. Siurblinės montavimą vykdyti remiantis gamyklos-gamintojos rekomendacijomis.
4. Gelžbetoninio žiedo specifikaciją žiūr.SK dalyje.

0	2026 07	Statybos darbams, rangovui parinkti	
Laida	Data	Keitimų pavadinimas (priežastis)	
Atestato nr.	UAB "PATVANKA"	Projektas: Nuotekų šalinimo tinklų (inžinerinių tinklų grupės) ir kitos paskirties (nuotekų siurblinių) statinių (kitų inžinerinių statinių grupės) Sodo g., Sodo skg., Nartelio g.,Žiedo g.,Parko g., Liepų g., Gustaičių g., Šešupės g., Naujakurių g., Dovinės g., Jazminų g., Vingio g., Neteikampio k., Liudvinavo sen., Marijampolės savivaldybėje statybos projektas	
		Statinys: Buitinių nuotekų šalinimo tinklai	
12930	PV G.Kemzūra		
39774	E PDV P.Rizaitis	Brėžinys: PJŪVIS 1-1, PLANAS, M1:50 Automatikos prietaisų montavimo planas (siurblinė NS-01)	Laida 0
lt	Statytojas: UAB "Sūduvos vandenys" (kodas 151104226)	Nr.: 25-37-TDP-PVA-B02.1	Lapas 1 / Lapų 1

SIURBLINĖ NS-02

PJŪVIS 1-1

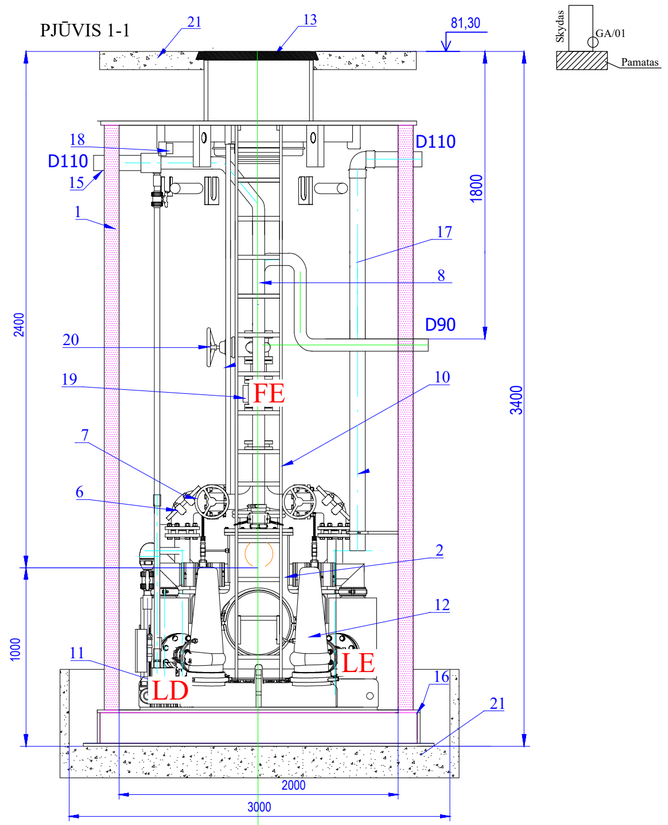

PLANAS

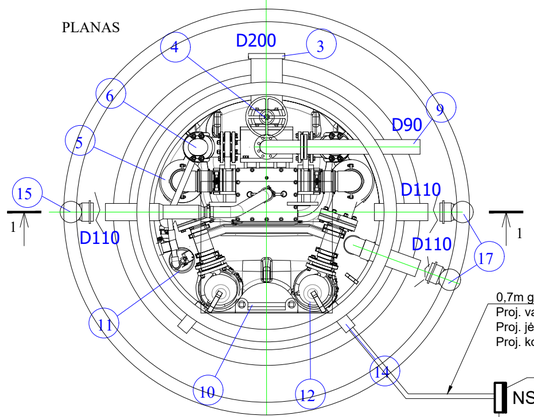

0,7m gylyje
Proj. vamzdžiai kabeliams;
Proj. jėgos kabeliai;
Proj. kontroliniai kabeliai;

Įvadas iš KAS
Cu 5x6,0mm², L-150m
PE D75 vamzd., L-140m

NSVS

Įžeminimo kontūras
R≤10Ω

ĮRENGIMŲ EKSPLIKACIJA

Nr.	Pavadinimas	Techniniai duomenys	Vienetai/+/-
1	Siurblinės korpusas	PEHD D2000; H3400mm	+
2	Nuotekų sukaupimo talpa	PE	+
3	Savitakinės linijos pajungimas	D200	+
4	Peilinė sklendė su valdymo ratu	DN 200	+
5	Nešmenų atskyrimo kamera	PE	2 vnt. / +
6	Atbulinis vožtuvas	DN 80	2 vnt. / +
7	Peilinė sklendė	DN 80	2 vnt. / +
8	Slėginis vamzdynas siurblinės viduje	PEHD/AISI304	+
9	Slėginio vamzdyno atvamzdis	Perėjimui į PE D90	+
10	Aptarnavimo kopėčios	Nerūd. plienas AISI304	+
11	Drenažinis siurblys TM32/8	Q = 0,5 l/s; H = 5 m	+
12	Sausai montuojamas buitinių nuotekų siurblys	Q = 18,0 m³/h H = 17,0 m	2 vnt.
13	Dangtis	Ketus D400 klasė	+
14	Elektros kabelių angos	PE 75	2 vnt. / +
15	Nuotekų kaupimo talpos ventiliacija	PE 110	1 vnt. / +
16	Siurblinės dugnas	PE, dvigubas	+
17	Siurblinės ventiliacija	PE 110	2 vnt. / +
18	Šviestuvas	IP65 220V	+
19	Intarpas debitomačiui	DN 80	1 vnt. / +
20	Sklendė	DN 80	1 vnt. / +
21	Gelžbetoninis žiedas D3000	G/B	Montuojama atskirai
22			

Pastabos:
1. Pasikeitus slėginiam vamzdynui (vamzdžio markei ar skersmeniui), taip pat kitiems parametrams, reikia patikrinti siurblių atitikimą naujomis sąlygomis.
2. Siurblinės korpusas iš HD polietileno.
3. Siurblinės montavimą vykdyti remiantis gamyklos-gamintojos rekomendacijomis.
4. Gelžbetoninio žiedo specifikaciją žiūr.SK dalyje.

0	2026 07	Statybos darbams, rangovui parinkti			
Laida	Data	Keitimų pavadinimas (priežastis)			
Atestato nr.	UAB "PATVANKA"			Projektas: Nuotekų šalinimo tinklų (inžinerinių tinklų grupės) ir kitos paskirties (nuotekų siurblinių) statinių (kitų inžinerinių statinių grupės) Sodo g., Sodo skg., Nartelio g.,Žiedo g.,Parko g., Liepų g., Gustaičių g., Šešupės g., Naujakurių g., Dovinės g., Jazminų g., Vingio g., Nėtičkampio k., Liudvinavo sen., Marijampolės savivaldybėje statybos projektas	
				Statinys: Buitinių nuotekų šalinimo tinklai	
12930	PV	G.Kemzūra			
39774	E PDV	P.Rizaitis		Brėžinys: PJŪVIS 1-1, PLANAS, M1:50 Automatikos prietaisų montavimo planas (siurblinė NS-02)	Laida 0
lt	Statytojas: UAB "Sūduvos vandenys" (kodas 151104226)			Nr.: 25-37-TDP-PVA-B02.2	Lapas 1 / Lapų 1

SIURBLINĖ NS-03

PJŪVIS 1-1

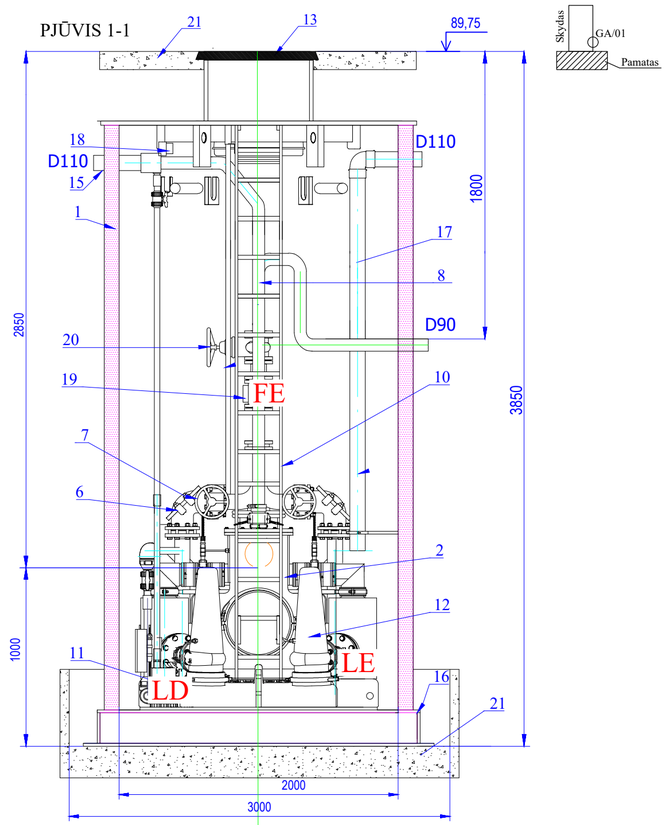

PLANAS

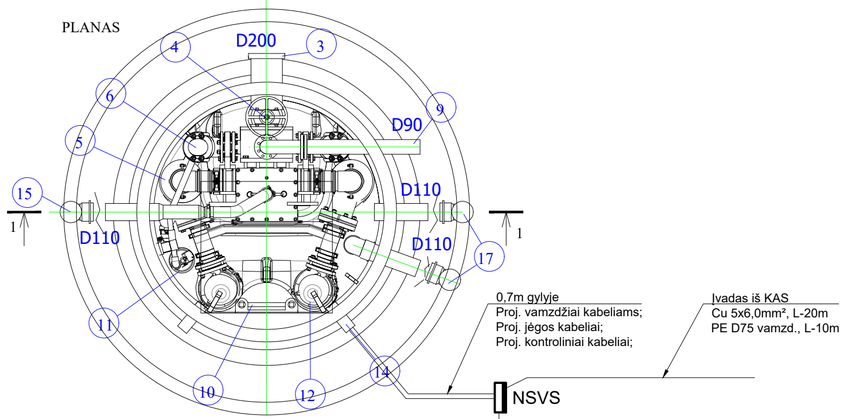

ĮRENGIMŲ EKSPLIKACIJA

Nr.	Pavadinimas	Techniniai duomenys	Vienetai/+/-
1	Siurblinės korpusas	PEHD D2000; H3850mm	+
2	Nuotekų sukaupimo talpa	PE	+
3	Savitakinės linijos pajungimas	D200	+
4	Peilinė sklendė su valdymo ratu	DN 200	+
5	Nešmenų atskyrimo kamera	PE	2 vnt. / +
6	Atbulinis vožtuvas	DN 80	2 vnt. / +
7	Peilinė sklendė	DN 80	2 vnt. / +
8	Slėginis vamzdynas siurblinės viduje	PEHD/AISI304	+
9	Slėginio vamzdyno atvamzdis	Perėjimui į PE D90	+
10	Aptarnavimo kopėčios	Nerūd. plienas AISI304	+
11	Drenažinis siurblys TM32/8	Q = 0,5 l/s; H = 5 m	+
12	Sausai montuojamas buitinių nuotekų siurblys	Q = 18,0 m³/h H = 20,0 m	2 vnt.
13	Dangtis	Ketus D400 klasė	+
14	Elektros kabelių angos	PE 75	2 vnt. / +
15	Nuotekų kaupimo talpos ventiliacija	PE 110	1 vnt. / +
16	Siurblinės dugnas	PE, dvigubas	+
17	Siurblinės ventiliacija	PE 110	2 vnt. / +
18	Šviestuvas	IP65 220V	+
19	Intarpas debitomačiui	DN 80	1 vnt. / +
20	Sklendė	DN 80	1 vnt. / +
21	Gelžbetoninis žiedas D3000	G/B	Montuojama atskirai
22			

Pastabos:
1. Pasikeitus slėginiam vamzdynui (vamzdžio markei ar skersmeniui), taip pat kitiems parametrams, reikia patikrinti siurblių atitikimą naujomis sąlygomis.
2. Siurblinės korpusas iš HD polietileno.
3. Siurblinės montavimą vykdyti remiantis gamyklos-gamintojos rekomendacijomis.
4. Gelžbetoninio žiedo specifikaciją žiūr.SK dalyje.

0	2026 07	Statybos darbams, rangovui parinkti			
Laida	Data	Keitimų pavadinimas (priežastis)			
Atestato nr.	UAB "PATVANKA"			Projektas: Nuotekų šalinimo tinklų (inžinerinių tinklų grupės) ir kitos paskirties (nuotekų siurblinių) statinių (kitų inžinerinių statinių grupės) Sodo g., Sodo skg., Nartelio g.,Žiedo g.,Parko g., Liepų g., Gustaičių g., Šešupės g., Naujakurių g., Dovinės g., Jazminų g., Vingio g., Netičkampio k., Liudvinavo sen., Marijampolės savivaldybėje statybos projektas	
				Statinys: Buitinių nuotekų šalinimo tinklai	
12930	PV	G.Kemzūra			
39774	E PDV	P.Rizaitis		Brėžinys: PJŪVIS 1-1, PLANAS, M1:50 Automatikos prietaisų montavimo planas (siurblinė NS-03)	Laida: 0
lt	Statytojas: UAB "Sūduvos vandenys" (kodas 151104226)			Nr.: 25-37-TDP-E-B02.3	Lapas: 1 / Lapų: 1

SIURBLINĖ NS-04

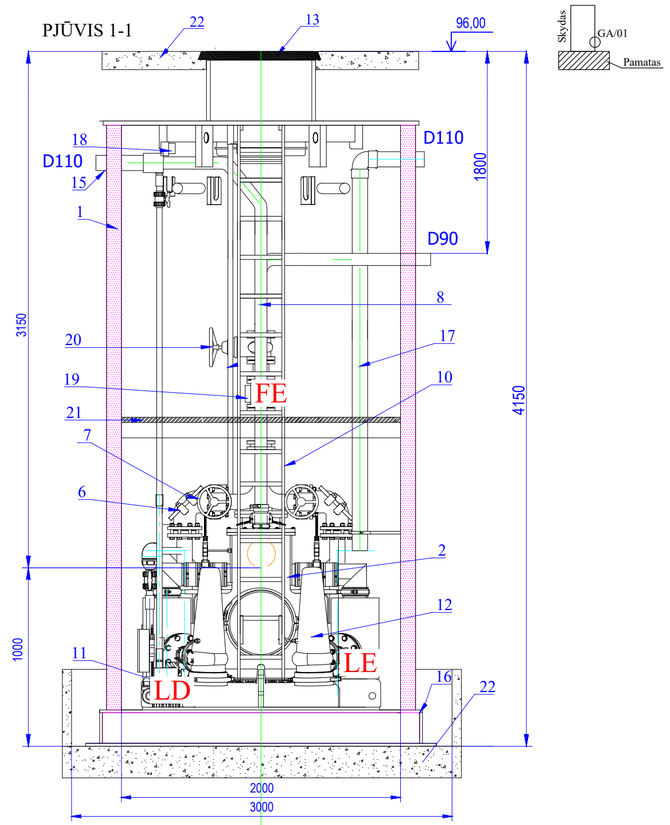

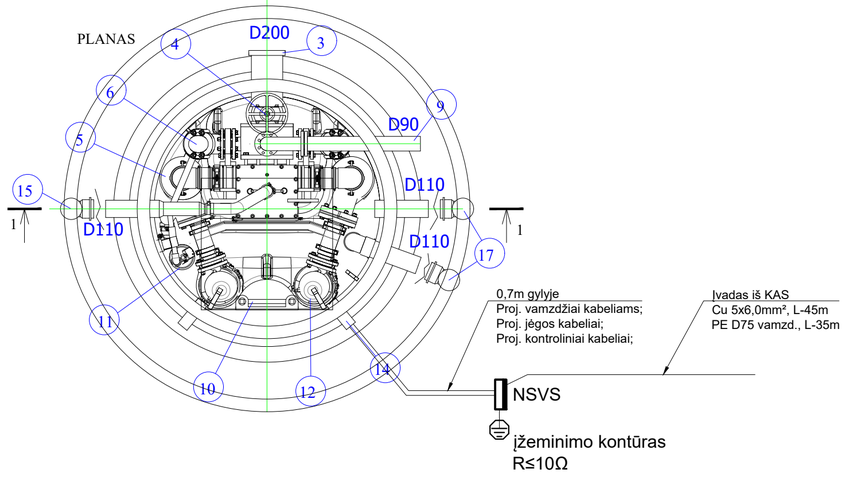

ĮRENGIMŲ EKSPLIKACIJA

Nr.	Pavadinimas	Techniniai duomenys	Vienetai/+/-
1	Siurblinės korpusas	PEHD D2000; H4150mm	+
2	Nuotekų sukaupimo talpa	PE	+
3	Savitakinės linijos pajungimas	D200	+
4	Peilinė sklendė su valdymo ratu	DN 200	+
5	Nešmenų atskyrimo kamera	PE	2 vnt. / +
6	Atbulinis vožtuvas	DN 80	2 vnt. / +
7	Peilinė sklendė	DN 80	2 vnt. / +
8	Slėginis vamzdynas siurblinės viduje	PEHD/AISI304	+
9	Slėginio vamzdyno atvamzdis	Perėjimui į PE D90	+
10	Aptarnavimo kopėčios	Nerūd. plienas AISI304	+
11	Drenažinis siurblys TM32/8	Q = 0,5 l/s; H = 5 m	+
12	Sausai montuojamas buitinių nuotekų siurblys	Q = 18,0 m³/h H = 5,1 m	2 vnt.
13	Dangtis	Ketus D400 klasė	+
14	Elektros kabelių angos	PE 75	2 vnt. / +
15	Nuotekų kaupimo talpos ventiliacija	PE 110	1 vnt. / +
16	Siurblinės dugnas	PE, dvigubas	+
17	Siurblinės ventiliacija	PE 110	2 vnt. / +
18	Šviestuvas	IP65 220V	+
19	Intarpas debitomačiui	DN 80	1 vnt. / +
20	Sklendė	DN 80	1 vnt. / +
21	Gelžbetoninis žiedas D3000	G/B	Montuojama atskirai
22			

Pastabos:
1. Pasikeitus slėginiam vamzdynui (vamzdžio markei ar skersmeniui), taip pat kitiems parametrams, reikia patikrinti siurblių atitikimą naujomis sąlygomis.
2. Siurblinės korpusas iš HD polietileno.
3. Siurblinės montavimą vykdyti remiantis gamyklos-gamintojos rekomendacijomis.
4. Gelžbetoninio žiedo specifikaciją žiūr.SK dalyje.

0	2026 07	Statybos darbams, rangovui parinkti			
Laida	Data	Keitimų pavadinimas (priežastis)			
Atestato nr.	UAB "PATVANKA"			Projektas: Nuotekų šalinimo tinklų (inžinerinių tinklų grupės) ir kitos paskirties (nuotekų siurblinių) statinių (kitų inžinerinių statinių grupės) Sodo g., Sodo skg., Nartelio g.,Žiedo g.,Parko g., Liepų g., Gustaičių g., Šešupės g., Naujakurių g., Dovinės g., Jazminų g., Vingio g., Nečiukampio k., Liudvinavo sen., Marijampolės savivaldybėje statybos projektas	
				Statinys: Buitinių nuotekų šalinimo tinklai	
12930	PV	G.Kemzūra			
39774	E PDV	P.Rizaitis		Brėžinys: PJŪVIS 1-1, PLANAS, M1:50 Automatikos prietaisų montavimo planas (siurblinė NS-04)	Laida: 0
lt	Statytojas: UAB "Sūduvos vandenys" (kodas 151104226)			Nr.: 25-37-TDP-PVA-B02.4	Lapas: 1 / Lapų: 1

UŽDUOTIS PROJEKTO E IR PVA DALIŲ PARENGIMUI

Statinio projekto pavadinimas: „Nuotekų šalinimo tinklų (inžinerinių tinklų grupės), kitos paskirties (nuotekų siurblinių) statinių (kitų inžinerinių statinių grupės) Sodo g., Sodo sk., Nartelio g., Žiedo g., Parko g., Liepų g., Gustaičių g., Šešupės g., Naujakurių g., Dovinės g., Jazminų g., Vingio g., Netičkampio k., Liudvinavo sen., Marijampolės savivaldybėje, projektas".
Projekto Nr.: 25-37
Statybos adresas: Sodo g., Sodo sk., Nartelio g., Žiedo g., Parko g., Liepų g., Gustaičių g., Šešupės g., Naujakurių g., Dovinės g., Jazminų g., Vingio g., Netičkampio k., Liudvinavo sen., Marijampolės savivaldybė.
Užsakovas – UAB "Sūduvos vandenys" (kodas 151104226).
Statytojas - UAB "Sūduvos vandenys" (kodas 151104226).
Projekto etapas: techninis darbo projektas.
Projektuojamų statinių (nuotekų siurblinių) sąrašas:

Pavadinimas	Mato vienetas	Kiekis	Pastabos
1. kitos paskirties statinys (nuotekų siurblinė NS-03) Šešupės g.	vnt.	1,0	Nesudėtingasis statinys, nauja statyba
2. kitos paskirties statinys (nuotekų siurblinė NS-04) Parko g.	vnt.	1,0	Nesudėtingasis statinys, nauja statyba
3. kitos paskirties statinys (nuotekų siurblinė NS-01) Nartelio g.	vnt.	1,0	Nesudėtingasis statinys, nauja statyba
4. kitos paskirties statinys (nuotekų siurblinė NS-02) Vingio g.	vnt.	1,0	Nesudėtingasis statinys, nauja statyba

Projektuojamos buitinių nuotekų siurblinės su nešmenų atskyrimo sistema.
Buitinių nuotekų siurblinė numatoma su sausai pastatomais siurbliais ir nešmenų atskyrimo sistema. Siekiant užtikrinti sklandų siurblinės darbą, nešmenų atskyrimo sistema ir siurbliai turi būti to pačio gamintojo. Siurblinės korpuso medžiaga turi būti iš dvigubos sienelės antikorozinės, aukšto tankio polietileno PEHD medžiagos.
Siurblinės automatinio valdymo ir kontrolės sistemos skydas (AVS) tiekiamas gamintojo (tiekėjo) kartu su sukomplektuota siurbline.
Projektuojamos siurblinės maitinimas numatomas iš KAS (įrengiamas pagal ESO sąlygas naujo vartotojo pajungimui). Valdymo spinta AVS montuojama ant pamato, 300 mm virš žemės paviršiaus.
Visi siurblinės įrenginiai valdomi (veikia):

- rankiniu būdu operatoriaus nuožiūra iš vietinio siurblinės valdymo skydelio SVS,
- rankiniu nuotoliniu būdu operatoriaus nuožiūra iš pastatų grupės priežiūros dispečerio kompiuterio DK,
- automatiškai pagal užduotą programą (protokolą).

Rankinis valdymo būdas (vietinis ir nuotolinis) yra sąlyginio režimo, t.y. objektus (įrengimus ir sistemas) valdant šiuo būdu veikia visos įrengimų apsaugos, bei blokuotės tam, kad būtų apsaugota nuo neteisingų valdymo veiksmų.
Automatinio valdymo metu projektuojami objektai (įrenginiai ir sistemos) pradeda dirbti (veikti) iš karto, kai tik pasirenkamas šis valdymo būdas. Šiuo būdu įrenginiai veikia nuosekliai pagal užduotą programą, visa veiksmų eiga palaikoma valdiklių (PLC), operatorius gali tik stebėti įrenginių (sistemų) darbą, gauti informaciją, duomenis apie procesus.
Valdymo būdas pasirenkamas siurblinės valdymo skydelyje AVS arba dispečerio kompiuteryje DK. Avarinis įrenginių stabdymas turi būti galimas iš AVS, esant bet kuriam valdymo režimui.
Siurblinių brėžiniai pridedami NS dalyje.

PV G.Kemzūra

BENDRI STATYBOS DUOMENYS

Statytojas:	UAB "Sūduvos vandenys" (kodas 151104226)
Užsakovas:	UAB "Sūduvos vandenys" (kodas 151104226)
Statybos adresas:	Sodo g., Sodo sk., Nartelio g., Žiedo g., Parko g., Liepų g., Gustaičių g., Šešupės g., Naujakurių g., Dovinės g., Jazminų g., Vingio g., Netičkampio k., Liudvinavo sen., Marijampolės savivaldybė.

PROJEKTAS:	Nuotekų šalinimo tinklų (inžinerinių tinklų grupės), kitos paskirties (nuotekų siurblinių) statinių (kitų inžinerinių statinių grupės) Sodo g., Sodo sk., Nartelio g., Žiedo g., Parko g., Liepų g., Gustaičių g., Šešupės g., Naujakurių g., Dovinės g., Jazminų g., Vingio g., Netičkampio k., Liudvinavo sen., Marijampolės savivaldybėje, projektas
Statinio projekto Nr.:	25-37
Statinio kategorija:	Nesudėtingieji
Projekto parengimo metai:	2025
Projekto etapas:	Techninis darbo projektas (TDP)
Projekto dalis:	Statybos skaičiuojamosios kainos nustatymo dalis
Laida:	0
Žymuo:	25-37-TDP.KS
Bylos Nr.:	06

Projekto vadovas:	G.Kemzūra Atestato Nr.:12930
Projekto dalies vadovė:	J. Zeniūtė Atestato Nr.: 11945

UAB „Patvanka"
Savanorių pr.194
44151 Kaunas
Lietuva

Tel.: +370-37-32-74-68
Faks.: +370-37-32-74-52
El. p.: info@patvanka.lt
www.patvanka.lt

A/s Nr.: LT 34 7044 0600 0309 1264
AB SEB Vilniaus bankas
Įmonės kodas 133364425
PVM mokėtojo kodas LT333644219